Produktdatenblatt

Spezifikationen



Servomotor, Lexium BCH2, 100mm, 1000W, Passfeder IP65, niedrige Trägheit, Singelturn, MIL-Stecker

BCH2LH1033CA6C

EAN Code: 3606480734021

Hauptmerkmale

Baureihe	Lexium 28
Kompatible Produktfamilie	Lexium 28
Produkt- oder Komponententyp	Servomotor
Kurzbezeichnung des Geräts	BCH2

Zusatzmerkmale

Max. mechanische Geschwindigkeit	5000 U/min
[UH,nom] Bemessungs-Betriebsspannung	220 V
Anzahl der Netzphasen	1-phasige Versorgung 3-phasige Versorgung
Dauerstrom im Stillstand	5,83 A
Dauer-Drehmoment im Stillstand	3,18 Nm für LXM26D bei 7 A, 220 V, 1-phasige Versorgung 3,18 Nm für LXM26D bei 7 A, 220 V, 3-phasige Versorgung 3,18 Nm für LXM28 bei 7 A, 220 V, 1-phasige Versorgung 3,18 Nm für LXM28 bei 7 A, 220 V, 3-phasige Versorgung
Dauerleistung	1000 W
Spitzenwert des Kippmoments	9,54 Nm für LXM26D bei 7 A, 220 V, 1-phasige Versorgung 9,54 Nm für LXM26D bei 7 A, 220 V, 3-phasige Versorgung 9,54 Nm für LXM28... bei 7 A, 220 V, 1-phasige Versorgung 9,54 Nm für LXM28... bei 7 A, 220 V, 3-phasige Versorgung
Nennausgangsleistung	1000 W für LXM26D bei 7 A, 220 V, 1-phasige Versorgung 1000 W für LXM26D bei 7 A, 220 V, 3-phasige Versorgung 1000 W für LXM28... bei 7 A, 220 V, 1-phasige Versorgung 1000 W für LXM28... bei 7 A, 220 V, 3-phasige Versorgung
Nenndrehmoment	3,18 Nm für LXM26D bei 7 A, 220 V, 1-phasige Versorgung 3,18 Nm für LXM26D bei 7 A, 220 V, 3-phasige Versorgung 3,18 Nm für LXM28... bei 7 A, 220 V, 1-phasige Versorgung 3,18 Nm für LXM28... bei 7 A, 220 V, 3-phasige Versorgung
Nenndrehzahl	3000 U/Min für LXM26D bei 7 A, 220 V, 1-phasige Versorgung 3000 U/Min für LXM26D bei 7 A, 220 V, 3-phasige Versorgung 3000 U/Min für LXM28... bei 7 A, 220 V, 1-phasige Versorgung 3000 U/Min für LXM28... bei 7 A, 220 V, 3-phasige Versorgung
[Irms] Max. Strom	18,9 A für LXM28... bei 1 kW, 220 V
Max. Dauerstrom	6,64 A
Produktkompatibilität	LXM26D Servoantrieb Motor bei 1 kW, 220 V, 1-phasige Versorgung LXM26D Servoantrieb Motor bei 1 kW, 220 V, 3-phasige Versorgung LXM28... Servoantrieb Motor bei 1 kW, 220 V, 1-phasige Versorgung LXM28... Servoantrieb Motor bei 1 kW, 220 V, 3-phasige Versorgung
Wellenende	Passfeder
Wellendurchmesser	22 mm
Wellenlänge	45 mm

Bruttopreisliste für Deutschland zuzüglich Zuschläge, Frachtkosten und Mehrwertsteuer, gültig ab dem 1. Januar 2024. Irrtum und Änderungen vorbehalten. Es gelten die AGBs der Schneider Electric GmbH.

Haftungsausschluss: Diese Dokumentation dient nicht als Ersatz für die Beurteilung der Eignung oder Verlässlichkeit dieser Produkte für bestimmte Verwendungsbereiche des Benutzers und darf nicht zu diesem Zweck verwendet werden.

Breite der Taste	8 mm
Art der Rückkopplung	20-Bit-Singleturn Absolut-Encoder
Haltebremse	Ohne
Montagehalterung	Asiatischer Standardflansch
Motorflanschgröße	100 mm
Elektrischer Anschluss	Stecker MIL
Drehmomentkonstante	0,55 Nm/A bei 20 °C
Konstante der Gegenelektrizität	33 V/krpm bei 20 °C
Anzahl der Motorpole	5,0
Rotorträgheit	2,4 kg.cm²
Stator-Widerstand	0,67 Ohm bei 20 °C
Stator-Induktivität	4,2 mH bei 20 °C
Stator elektrische Zeitkonstante	6,27 ms bei 20 °C
Max. Radialkraft (FR)	570 N bei 3000 U/min
Max. Axialkraft (FA)	200 N
Bremszugkraft	10,4 W
Kühlungstyp	Natürliche Konvektion
Länge	153,5 mm
Anzahl der Motorstufen	1
Durchmesser des Zentrierrings	95 mm
Tiefe des Zentrierrings	7 mm
Anzahl der Montagebohrungen	4
Durchmesser der Montagebohrungen	9,2 mm
Kreisdurchmesser der Montagebohrungen	115 mm
Distanzschaft Bundflansch	7 mm
Produktgewicht	4,6 kg
Bemessungsreferenz	BCH2
Anzahl der Netzphasen	1
Genauigkeitsfehler (winkelförmig)	0,044 °
Kupfertemperatur heiß	135 °C
Magnettemperatur heiß	100 °C
Magnettemperatur RT	20 °C
Trägheit	0,0 kg.cm² der Bremse 2,39 kg.cm² des Motors

Montage

Schutzart (IP)	IP50 IM V3 IP65 IM B5, IM V1
Umgebungstemperatur bei Betrieb	-20…40 °C

Verpackungseinheiten

VPE 1 Art	PCE

Anzahl der Geräte pro Packung	1
VPE 1 Höhe	30,000 cm
VPE 1 Breite	30,000 cm
VPE 1 Länge	40,000 cm
Verpackungsgewicht (Lbs)	5,893 kg

Vertragliche Gewährleistung

Garantie (in Monaten)	18

Environmental Data

Schneider Electric hat sich zum Ziel gesetzt, den Net Zero-Status bis 2050 durch Lieferkettenpartnerschaften, Materialien mit geringerer Auswirkung und Kreislaufbildung über unsere laufende Kampagne "Use Better, Use Longer, Use Again" zu erreichen, um die Lebensdauer und Recyclingfähigkeit der Produkte zu verlängern.

Erläuterung der Environmental Data >

Wie wir die Produktnachhaltigkeit bewerten >

Umweltbilanz

Total lifecycle Carbon footprint	**4 071 kg CO2 eq.**
CO_2-Fußabdruck der Herstellungsphase [A1 bis A3]	**37 kg CO2 eq.**
CO_2-Fußabdruck der Distributionsphase [A4]	**0.8 kg CO2 eq.**
CO_2-Fußabdruck der Installationsphase [A5]	**0 kg CO2 eq.**
CO_2-Fußabdruck der Nutzungsphase [B2, B3, B4, B6]	**4 032 kg CO2 eq.**
CO_2-Fußabdruck der End-of-Life-Phase [C1 bis C4]	**0.7 kg CO2 eq.**
Umweltproduktdeklaration	**Produktumweltprofil**

Use Better

Materialien und Verpackung

Verpackung mit Recycling-Karton	**Ja**
Verpackung ohne Kunststoff	**Nein**
EU-RoHS-Richtlinie	**Konform**
REACh-Verordnung	**Produkt beinhaltet besorgniserregende Stoffe (SVHC) nicht über dem Schwellwert**
PVC-frei	**Ja**

Use Again

Reproduktion

Circular Econmomy-Eignung	**Entsorgungsinformationen**
Rücknahme	**Ja**

Maßzeichnungen

Abmessungen

Abmessungen des Motors

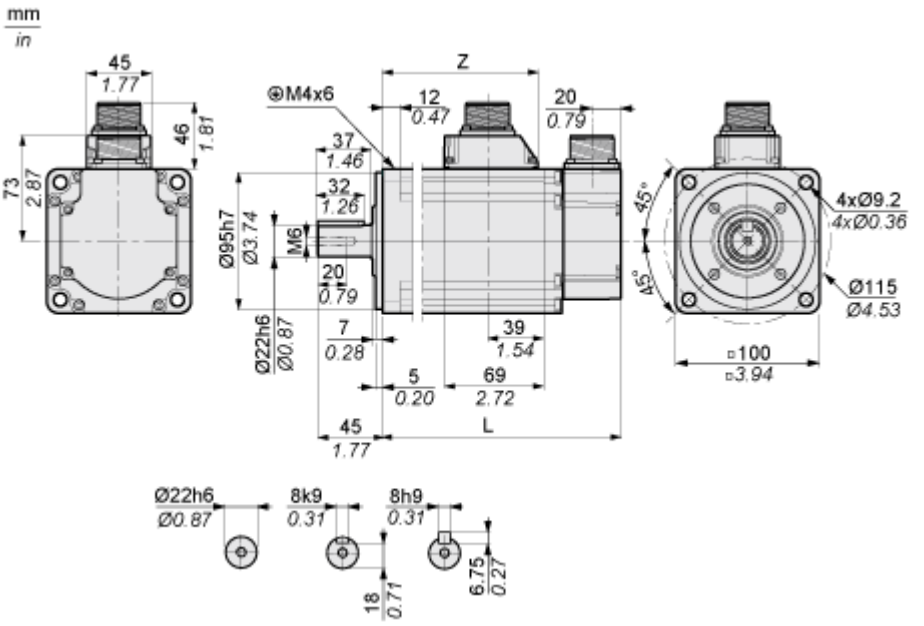

	mm	Zoll
L (ohne Haltebremse)	153.5	6.04
L (mit Haltebremse)	180,5	7.11
Z	96	3.78

Leistungskurven

Drehmoment/Drehzahlkurven mit 230-V-Ein-/Dreiphasen-Versorgungsspannung

Servomotor mit Servoantrieb LXM28AU10•••

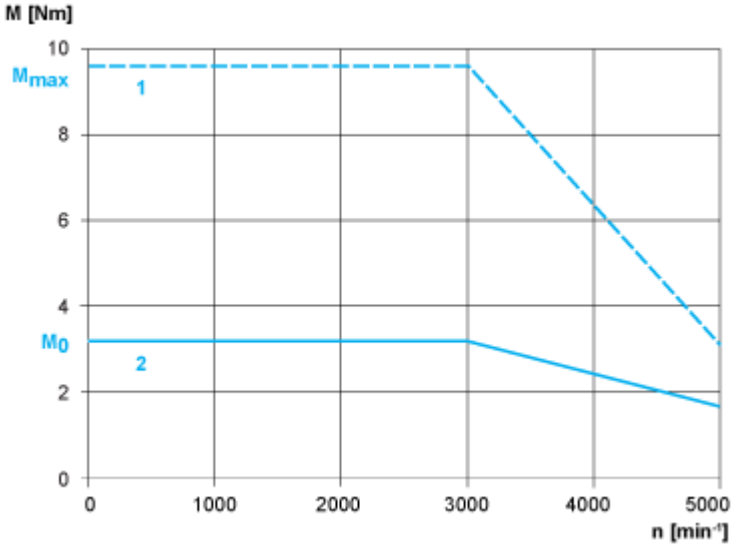

1: Spitzendrehmoment

2: Dauerdrehmoment