# Produktdatenblatt

Spezifikationen



## Servomotor, Lexium BCH2, 40mm, 100W, Passfeder IP65, mittlere Trägheit, Singelturn, freie Adern

BCH2MB0133CA5C

**EAN Code: 3606480733468**

## Hauptmerkmale

| | |
|---|---|
| **Baureihe** | Lexium 28 |
| **Kompatible Produktfamilie** | Lexium 28 |
| **Produkt- oder Komponententyp** | Servomotor |
| **Kurzbezeichnung des Geräts** | BCH2 |

## Zusatzmerkmale

| | |
|---|---|
| **Max. mechanische Geschwindigkeit** | 5000 U/min |
| **[UH,nom] Bemessungs-Betriebsspannung** | 220 V<br>110 V |
| **Anzahl der Netzphasen** | 1-phasige Versorgung<br>3-phasige Versorgung |
| **Dauerstrom im Stillstand** | 0,81 A |
| **Dauer-Drehmoment im Stillstand** | 0,32 Nm für LXM26D bei 0,9 A, 220 V, 1-phasige Versorgung<br>0,32 Nm für LXM26D bei 0,9 A, 220 V, 3-phasige Versorgung<br>0,32 Nm für LXM28 bei 0,9 A, 220 V, 1-phasige Versorgung<br>0,32 Nm für LXM28 bei 0,9 A, 220 V, 3-phasige Versorgung<br>0,32 Nm für LXM28 bei 1,8 A, 110 V, 1-phasige Versorgung |
| **Dauerleistung** | 100 W |
| **Spitzenwert des Kippmoments** | 0,96 Nm für LXM26D bei 0,9 A, 220 V, 1-phasige Versorgung<br>0,96 Nm für LXM26D bei 0,9 A, 220 V, 3-phasige Versorgung<br>0,96 Nm für LXM28... bei 0,9 A, 220 V, 1-phasige Versorgung<br>0,96 Nm für LXM28... bei 0,9 A, 220 V, 3-phasige Versorgung<br>0,96 Nm für LXM28... bei 1,8 A, 110 V, 1-phasige Versorgung |
| **Nennausgangsleistung** | 100 W für LXM26D bei 0,9 A, 220 V, 1-phasige Versorgung<br>100 W für LXM26D bei 0,9 A, 220 V, 3-phasige Versorgung<br>100 W für LXM28... bei 0,9 A, 220 V, 1-phasige Versorgung<br>100 W für LXM28... bei 0,9 A, 220 V, 3-phasige Versorgung<br>100 W für LXM28... bei 1,8 A, 110 V, 1-phasige Versorgung |
| **Nenndrehmoment** | 0,32 Nm für LXM26D bei 0,9 A, 220 V, 1-phasige Versorgung<br>0,32 Nm für LXM26D bei 0,9 A, 220 V, 3-phasige Versorgung<br>0,32 Nm für LXM28... bei 0,9 A, 220 V, 1-phasige Versorgung<br>0,32 Nm für LXM28... bei 0,9 A, 220 V, 3-phasige Versorgung<br>0,32 Nm für LXM28... bei 1,8 A, 110 V, 1-phasige Versorgung |
| **Nenndrehzahl** | 3000 U/Min für LXM26D bei 0,9 A, 220 V, 1-phasige Versorgung<br>3000 U/Min für LXM26D bei 0,9 A, 220 V, 3-phasige Versorgung<br>3000 U/Min für LXM28... bei 0,9 A, 220 V, 1-phasige Versorgung<br>3000 U/Min für LXM28... bei 0,9 A, 220 V, 3-phasige Versorgung<br>3000 U/Min für LXM28... bei 1,8 A, 110 V, 1-phasige Versorgung |
| **[Irms] Max. Strom** | 2,65 A für LXM28... bei 0,1 kW, 220 V<br>2,65 A für LXM28... bei 0,1 kW, 110 V |
| **Max. Dauerstrom** | 0,89 A |

Bruttopreisliste für Deutschland zuzüglich Zuschläge, Frachtkosten und Mehrwertsteuer, gültig ab dem 1. Januar 2024. Irrtum und Änderungen vorbehalten. Es gelten die AGBs der Schneider Electric GmbH.

Haftungsausschluss: Diese Dokumentation dient nicht als Ersatz für die Beurteilung der Eignung oder Verlässlichkeit dieser Produkte für bestimmte Verwendungsbereiche des Benutzers und darf nicht zu diesem Zweck verwendet werden.

| | |
|---|---|
| **Produktkompatibilität** | LXM26D Servoantrieb Motor bei 0,1 kW, 220 V, 1-phasige Versorgung<br>LXM26D Servoantrieb Motor bei 0,1 kW, 220 V, 3-phasige Versorgung<br>LXM28... Servoantrieb Motor bei 0,1 kW, 220 V, 1-phasige Versorgung<br>LXM28... Servoantrieb Motor bei 0,1 kW, 220 V, 3-phasige Versorgung<br>LXM28... Servoantrieb Motor bei 0,1 kW, 110 V, 1-phasige Versorgung |
| **Wellenende** | Passfeder |
| **Wellendurchmesser** | 8 mm |
| **Wellenlänge** | 25 mm |
| **Breite der Taste** | 3 mm |
| **Art der Rückkopplung** | 20-Bit-Singleturn Absolut-Encoder |
| **Haltebremse** | Ohne |
| **Montagehalterung** | Asiatischer Standardflansch |
| **Motorflanschgröße** | 40 mm |
| **Elektrischer Anschluss** | Freie Adern |
| **Drehmomentkonstante** | 0,4 Nm/A bei 20 °C |
| **Konstante der Gegenelektrizität** | 24 V/krpm bei 20 °C |
| **Anzahl der Motorpole** | 4,0 |
| **Rotorträgheit** | 0,075 kg.cm² |
| **Stator-Widerstand** | 23,4 Ohm bei 20 °C |
| **Stator-Induktivität** | 20,6 mH bei 20 °C |
| **Stator elektrische Zeitkonstante** | 0,88 ms bei 20 °C |
| **Max. Radialkraft (FR)** | 85 N bei 3000 U/min |
| **Max. Axialkraft (FA)** | 40 N |
| **Bremszugkraft** | 4,35 W |
| **Kühlungstyp** | Natürliche Konvektion |
| **Länge** | 100 mm |
| **Anzahl der Motorstufen** | 2 |
| **Durchmesser des Zentrierrings** | 30 mm |
| **Tiefe des Zentrierrings** | 3 mm |
| **Anzahl der Montagebohrungen** | 4 |
| **Durchmesser der Montagebohrungen** | 4,5 mm |
| **Kreisdurchmesser der Montagebohrungen** | 46 mm |
| **Distanzschaft Bundflansch** | 3 mm |
| **Produktgewicht** | 0,56 kg |
| **Bemessungsreferenz** | BCH2 |
| **Anzahl der Netzphasen** | 1 |
| **Genauigkeitsfehler (winkelförmig)** | 0,044 ° |
| **Kupfertemperatur heiß** | 135 °C |
| **Magnettemperatur heiß** | 100 °C |
| **Magnettemperatur RT** | 20 °C |
| **Trägheit** | 0,0 kg.cm² der Bremse<br>0,065 kg.cm² des Motors |

## Montage

| | |
|---|---|
| **Schutzart (IP)** | IP50 IM V3<br>IP65 IM B5, IM V1 |
| **Umgebungstemperatur bei Betrieb** | -20…40 °C |

## Verpackungseinheiten

| | |
|---|---|
| **VPE 1 Art** | PCE |
| **Anzahl der Geräte pro Packung** | 1 |
| **VPE 1 Höhe** | 8,000 cm |
| **VPE 1 Breite** | 13,200 cm |
| **VPE 1 Länge** | 24,000 cm |
| **Verpackungsgewicht (Lbs)** | 801,000 g |
| **VPE 2 Art** | S02 |
| **VPE 2 Menge** | 3 |
| **VPE 2 Höhe** | 15,000 cm |
| **VPE 2 Breite** | 30,000 cm |
| **VPE 2 Länge** | 40,000 cm |
| **VPE 2 Gewicht** | 2,778 kg |

## Vertragliche Gewährleistung

| | |
|---|---|
| **Garantie (in Monaten)** | 18 |

## Environmental Data

Schneider Electric hat sich zum Ziel gesetzt, den Net Zero-Status bis 2050 durch Lieferkettenpartnerschaften, Materialien mit geringerer Auswirkung und Kreislaufbildung über unsere laufende Kampagne "Use Better, Use Longer, Use Again" zu erreichen, um die Lebensdauer und Recyclingfähigkeit der Produkte zu verlängern.

Erläuterung der Environmental Data >

Wie wir die Produktnachhaltigkeit bewerten >

### Umweltbilanz

| | |
|---|---|
| Total lifecycle Carbon footprint | **1 071 kg CO2 eq.** |
| $CO_2$-Fußabdruck der Herstellungsphase [A1 bis A3] | **0.5 kg CO2 eq.** |
| $CO_2$-Fußabdruck der Distributionsphase [A4] | **0 kg CO2 eq.** |
| $CO_2$-Fußabdruck der Installationsphase [A5] | **0 kg CO2 eq.** |
| $CO_2$-Fußabdruck der Nutzungsphase [B2, B3, B4, B6] | **1 071 kg CO2 eq.** |
| $CO_2$-Fußabdruck der End-of-Life-Phase [C1 bis C4] | **0 kg CO2 eq.** |
| Umweltproduktdeklaration | **Produktumweltprofil** |

## Use Better

### Materialien und Verpackung

| | |
|---|---|
| Verpackung mit Recycling-Karton | **Ja** |
| Verpackung ohne Kunststoff | **Nein** |
| EU-RoHS-Richtlinie | **Konform** |
| REACh-Verordnung | **Produkt beinhaltet besorgniserregende Stoffe (SVHC) nicht über dem Schwellwert** |
| PVC-frei | **Ja** |

## Use Again

### Reproduktion

| | |
|---|---|
| Circular Econmomy-Eignung | **Entsorgungsinformationen** |
| Rücknahme | **Ja** |

Maßzeichnungen

## Abmessungen

### Abmessungen des Motors

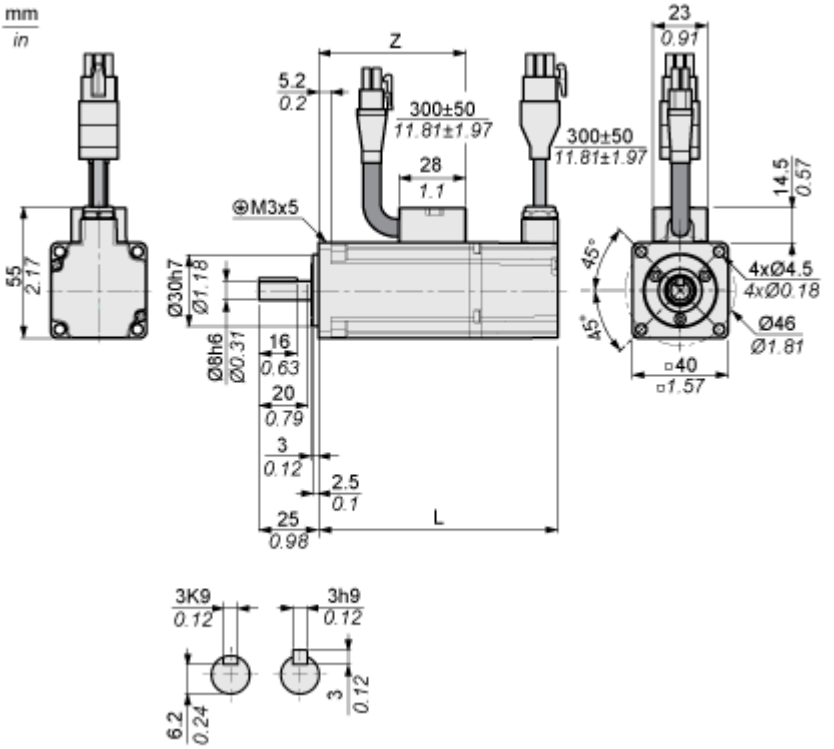


| | mm | Zoll |
|---|---|---|
| L (ohne Haltebremse) | 100 | 3.94 |
| L (mit Haltebremse) | 130 | 5.12 |
| Z | 61,5 | 2.42 |

## Leistungskurven

### Drehmoment/Drehzahlkurven mit 230-V-Ein-/Dreiphasen-Versorgungsspannung

**Servomotor ohne Wellendichtring und Servoantrieb LXM28AU01●●●**

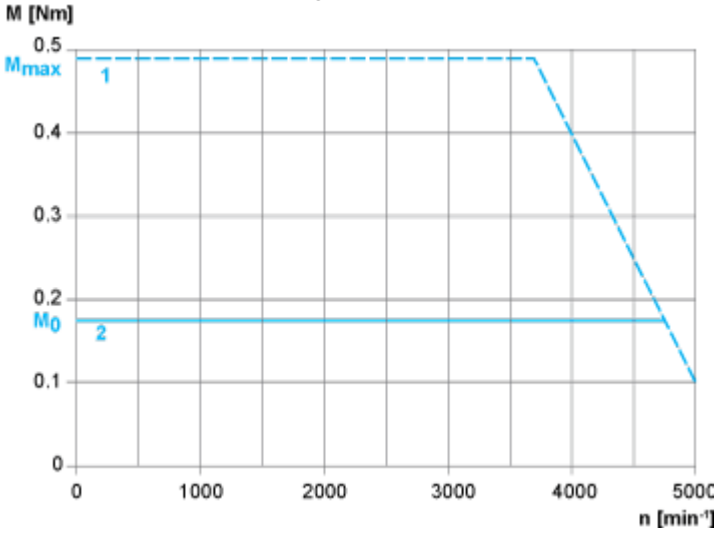


1: Spitzendrehmoment

2: Dauerdrehmoment

## Drehmoment/Drehzahlkurven mit 230-V-Ein-/Dreiphasen-Versorgungsspannung

**Servomotor mit Wellendichtring und Servoantrieb LXM28AU01•••**

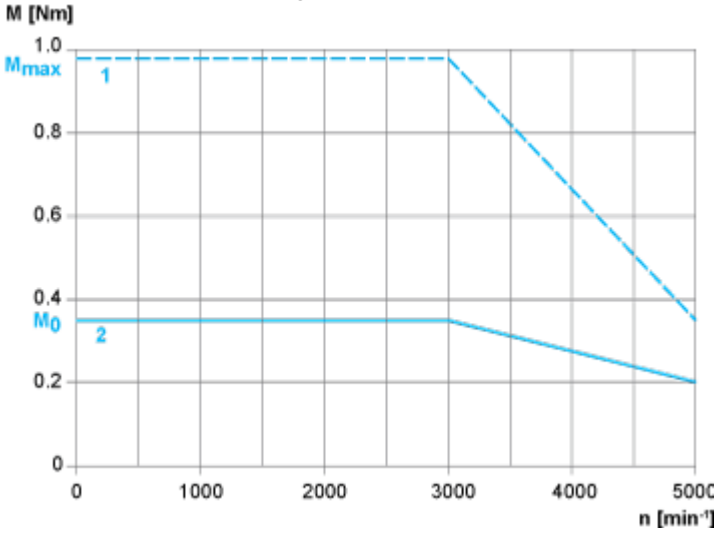


1: Spitzendrehmoment

2: Dauerdrehmoment