Produktdatenblatt

Spezifikationen



Servomotor, Lexium BCH2, 40mm, 50W, glatte Welle IP65, mittlere Trägheit, Singelturn, freie Adern

BCH2MBA532CA5C

EAN Code: 3606480733369

Hauptmerkmale

Baureihe	Lexium 28
Kompatible Produktfamilie	Lexium 28
Produkt- oder Komponententyp	Servomotor
Kurzbezeichnung des Geräts	BCH2

Zusatzmerkmale

Max. mechanische Geschwindigkeit	5000 U/min
[UH,nom] Bemessungs-Betriebsspannung	220 V 110 V
Anzahl der Netzphasen	1-phasige Versorgung 3-phasige Versorgung
Dauerstrom im Stillstand	0,54 A
Dauer-Drehmoment im Stillstand	0,16 Nm für LXM28 bei 0,64 A, 220 V, 1-phasige Versorgung 0,16 Nm für LXM28 bei 0,64 A, 220 V, 3-phasige Versorgung 0,16 Nm für LXM28 bei 1,2 A, 110 V, 1-phasige Versorgung
Dauerleistung	50 W
Spitzenwert des Kippmoments	0,48 Nm für LXM28... bei 0,64 A, 220 V, 1-phasige Versorgung 0,48 Nm für LXM28... bei 0,64 A, 220 V, 3-phasige Versorgung 0,48 Nm für LXM28... bei 1,2 A, 110 V, 1-phasige Versorgung
Nennausgangsleistung	50 W für LXM28... bei 0,64 A, 220 V, 1-phasige Versorgung 50 W für LXM28... bei 0,64 A, 220 V, 3-phasige Versorgung 50 W für LXM28... bei 1,2 A, 110 V, 1-phasige Versorgung
Nenndrehmoment	0,16 Nm für LXM28... bei 0,64 A, 220 V, 1-phasige Versorgung 0,16 Nm für LXM28... bei 0,64 A, 220 V, 3-phasige Versorgung 0,16 Nm für LXM28... bei 1,2 A, 110 V, 1-phasige Versorgung
Nenndrehzahl	3000 U/Min für LXM28... bei 0,64 A, 220 V, 1-phasige Versorgung 3000 U/Min für LXM28... bei 0,64 A, 220 V, 3-phasige Versorgung 3000 U/Min für LXM28... bei 1,2 A, 110 V, 1-phasige Versorgung
[Irms] Max. Strom	1,77 A für LXM28... bei 0,05 kW, 220 V 1,77 A für LXM28... bei 0,05 kW, 110 V
Max. Dauerstrom	0,59 A
Produktkompatibilität	LXM28... Servoantrieb Motor bei 0,05 kW, 220 V, 1-phasige Versorgung LXM28... Servoantrieb Motor bei 0,05 kW, 220 V, 3-phasige Versorgung LXM28... Servoantrieb Motor bei 0,05 kW, 110 V, 1-phasige Versorgung
Wellenende	Glatte Welle
Wellendurchmesser	8 mm
Wellenlänge	25 mm
Art der Rückkopplung	20-Bit-Singleturn Absolut-Encoder
Haltebremse	Ohne

Bruttopreisliste für Deutschland zuzüglich Zuschläge, Frachtkosten und Mehrwertsteuer, gültig ab dem 1. Januar 2024. Irrtum und Änderungen vorbehalten. Es gelten die AGBs der Schneider Electric GmbH.

Haftungsausschluss: Diese Dokumentation dient nicht als Ersatz für die Beurteilung der Eignung oder Verlässlichkeit dieser Produkte für bestimmte Verwendungsbereiche des Benutzers und darf nicht zu diesem Zweck verwendet werden.

Montagehalterung	Asiatischer Standardflansch
Motorflanschgröße	40 mm
Elektrischer Anschluss	Freie Adern
Drehmomentkonstante	0,3 Nm/A bei 20 °C
Konstante der Gegenelektrizität	18 V/krpm bei 20 °C
Anzahl der Motorpole	4,0
Rotorträgheit	0,054 kg.cm²
Stator-Widerstand	31 Ohm bei 20 °C
Stator-Induktivität	24,7 mH bei 20 °C
Stator elektrische Zeitkonstante	0,8 ms bei 20 °C
Max. Radialkraft (FR)	85 N bei 3000 U/min
Max. Axialkraft (FA)	40 N
Bremszugkraft	4,35 W
Kühlungstyp	Natürliche Konvektion
Länge	82 mm
Anzahl der Motorstufen	1
Durchmesser des Zentrierrings	30 mm
Tiefe des Zentrierrings	3 mm
Anzahl der Montagebohrungen	4
Durchmesser der Montagebohrungen	4,5 mm
Kreisdurchmesser der Montagebohrungen	46 mm
Distanzschaft Bundflansch	3 mm
Produktgewicht	0,4 kg
Bemessungsreferenz	BCH2
Anzahl der Netzphasen	1
Genauigkeitsfehler (winkelförmig)	0,044 °
Kupfertemperatur heiß	135 °C
Magnettemperatur heiß	100 °C
Magnettemperatur RT	20 °C
Trägheit	0,0 kg.cm² der Bremse 0,044 kg.cm² des Motors

Montage

Schutzart (IP)	IP50 IM V3 IP65 IM B5, IM V1
Umgebungstemperatur bei Betrieb	-20…40 °C

Verpackungseinheiten

VPE 1 Art	PCE
Anzahl der Geräte pro Packung	1
VPE 1 Höhe	8,500 cm
VPE 1 Breite	13,500 cm

VPE 1 Länge	24,500 cm
Verpackungsgewicht (Lbs)	660,000 g

Vertragliche Gewährleistung

Garantie (in Monaten)	18

Environmental Data

Schneider Electric hat sich zum Ziel gesetzt, den Net Zero-Status bis 2050 durch Lieferkettenpartnerschaften, Materialien mit geringerer Auswirkung und Kreislaufbildung über unsere laufende Kampagne "Use Better, Use Longer, Use Again" zu erreichen, um die Lebensdauer und Recyclingfähigkeit der Produkte zu verlängern.

Erläuterung der Environmental Data >

Wie wir die Produktnachhaltigkeit bewerten >

Umweltbilanz

Total lifecycle Carbon footprint	**568 kg CO2 eq.**
CO_2-Fußabdruck der Herstellungsphase [A1 bis A3]	**4 kg CO2 eq.**
CO_2-Fußabdruck der Distributionsphase [A4]	**0.1 kg CO2 eq.**
CO_2-Fußabdruck der Installationsphase [A5]	**0 kg CO2 eq.**
CO_2-Fußabdruck der Nutzungsphase [B2, B3, B4, B6]	**564 kg CO2 eq.**
CO_2-Fußabdruck der End-of-Life-Phase [C1 bis C4]	**0.1 kg CO2 eq.**
Umweltproduktdeklaration	**Produktumweltprofil**

Use Better

Materialien und Verpackung

Verpackung mit Recycling-Karton	**Nein**
Verpackung ohne Kunststoff	**Nein**
EU-RoHS-Richtlinie	**Konform**
REACh-Verordnung	**Produkt beinhaltet besorgniserregende Stoffe (SVHC) nicht über dem Schwellwert**
PVC-frei	**Ja**

Use Again

Reproduktion

Circular Econmomy-Eignung	**Entsorgungsinformationen**
Rücknahme	**Ja**

Maßzeichnungen

Abmessungen

Abmessungen des Motors

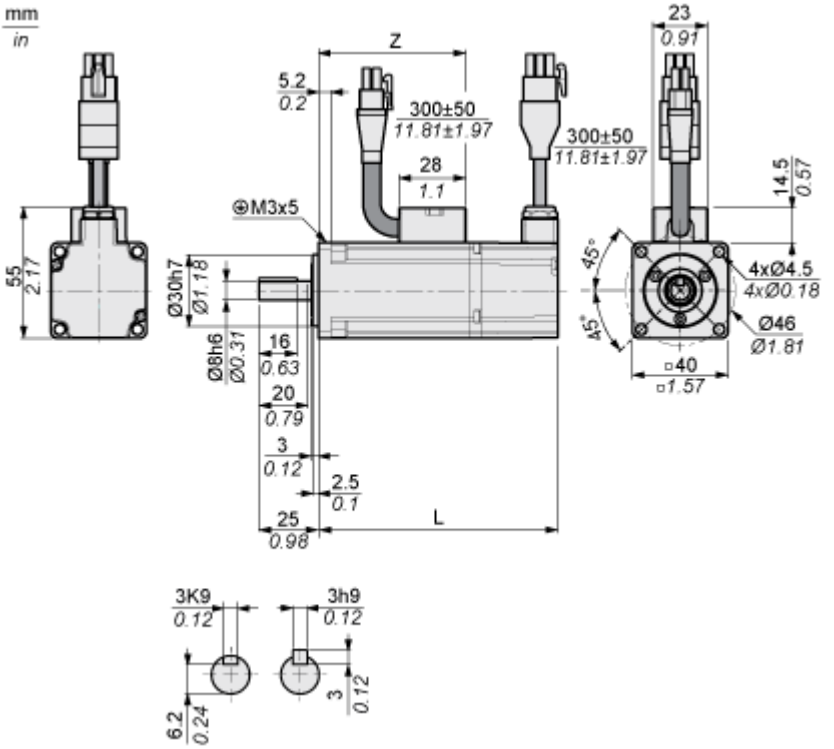

	mm	Zoll
L (ohne Haltebremse)	82	3.23
L (mit Haltebremse)	112	4.41
Z	43,5	1.71

Leistungskurven

Drehmoment/Drehzahlkurven mit 230-V-Ein-/Dreiphasen-Versorgungsspannung

Servomotor ohne Wellendichtring und Servoantrieb LXM28AUA5●●●

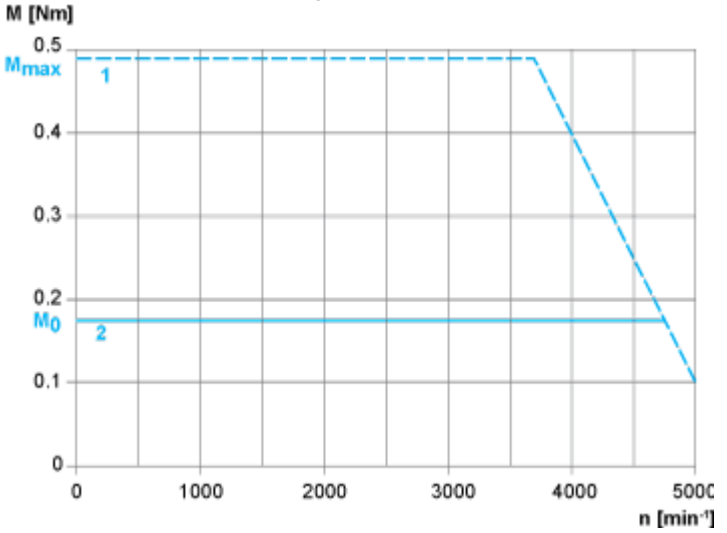

1: Spitzendrehmoment

2: Dauerdrehmoment

Drehmoment/Drehzahlkurven mit 230-V-Ein-/Dreiphasen-Versorgungsspannung

Servomotor mit Wellendichtring und Servoantrieb LXM28AUA5•••

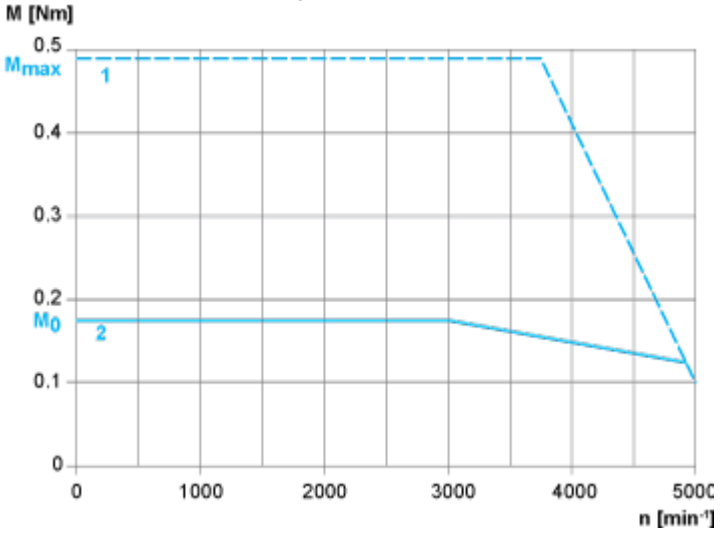

1: Spitzendrehmoment

2: Dauerdrehmoment