# Produktdatenblatt

Spezifikationen



## Servomotor, Lexium BCH2, 130mm, 600W, glatte Welle IP65, mittlere Trägheit, Singelturn, MIL-Stecker, Bremse

BCH2MM0612CF6C

**EAN Code: 3606480734571**

## Hauptmerkmale

| | |
|---|---|
| **Baureihe** | Lexium 28 |
| **Kompatible Produktfamilie** | Lexium 28 |
| **Produkt- oder Komponententyp** | Servomotor |
| **Kurzbezeichnung des Geräts** | BCH2 |

## Zusatzmerkmale

| | |
|---|---|
| **Max. mechanische Geschwindigkeit** | 3000 U/min |
| **[UH,nom] Bemessungs-Betriebsspannung** | 220 V<br>110 V |
| **Anzahl der Netzphasen** | 3-phasige Versorgung<br>1-phasige Versorgung |
| **Dauerstrom im Stillstand** | 3,77 A |
| **Dauer-Drehmoment im Stillstand** | 5,73 Nm für LXM28 bei 4,5 A, 220 V, 1-phasige Versorgung<br>5,73 Nm für LXM28 bei 4,5 A, 220 V, 3-phasige Versorgung<br>5,73 Nm für LXM28 bei 9 A, 110 V, 1-phasige Versorgung |
| **Dauerleistung** | 600 W |
| **Spitzenwert des Kippmoments** | 17,19 Nm für LXM28... bei 4,5 A, 220 V, 1-phasige Versorgung<br>17,19 Nm für LXM28... bei 4,5 A, 220 V, 3-phasige Versorgung<br>17,19 Nm für LXM28... bei 9 A, 110 V, 1-phasige Versorgung |
| **Nennausgangsleistung** | 600 W für LXM28... bei 4,5 A, 220 V, 1-phasige Versorgung<br>600 W für LXM28... bei 4,5 A, 220 V, 3-phasige Versorgung<br>600 W für LXM28... bei 9 A, 110 V, 1-phasige Versorgung |
| **Nenndrehmoment** | 5,73 Nm für LXM28... bei 4,5 A, 220 V, 1-phasige Versorgung<br>5,73 Nm für LXM28... bei 4,5 A, 220 V, 3-phasige Versorgung<br>5,73 Nm für LXM28... bei 9 A, 110 V, 1-phasige Versorgung |
| **Nenndrehzahl** | 1000 rpm für LXM28... bei 4,5 A, 220 V, 1-phasige Versorgung<br>1000 rpm für LXM28... bei 4,5 A, 220 V, 3-phasige Versorgung<br>1000 rpm für LXM28... bei 9 A, 110 V, 1-phasige Versorgung |
| **[Irms] Max. Strom** | 13,44 A für LXM28... bei 0,6 kW, 220 V<br>13,44 A für LXM28... bei 0,6 kW, 110 V |
| **Max. Dauerstrom** | 4,1 A |
| **Produktkompatibilität** | LXM28... Servoantrieb Motor bei 0,6 kW, 220 V, 1-phasige Versorgung<br>LXM28... Servoantrieb Motor bei 0,6 kW, 220 V, 3-phasige Versorgung<br>LXM28... Servoantrieb Motor bei 0,6 kW, 110 V, 1-phasige Versorgung |
| **Wellenende** | Glatte Welle |
| **Wellendurchmesser** | 22 mm |
| **Wellenlänge** | 45 mm |
| **Art der Rückkopplung** | 20-Bit-Singleturn Absolut-Encoder |

Bruttopreisliste für Deutschland zuzüglich Zuschläge, Frachtkosten und Mehrwertsteuer, gültig ab dem 1. Januar 2024. Irrtum und Änderungen vorbehalten. Es gelten die AGBs der Schneider Electric GmbH.

Haftungsausschluss: Diese Dokumentation dient nicht als Ersatz für die Beurteilung der Eignung oder Verlässlichkeit dieser Produkte für bestimmte Verwendungsbereiche des Benutzers und darf nicht zu diesem Zweck verwendet werden.

| | |
|---|---|
| **Haltebremse** | Mit |
| **Haltemoment** | 9,6 Nm eingebaut |
| **Montagehalterung** | Asiatischer Standardflansch |
| **Motorflanschgröße** | 130 mm |
| **Elektrischer Anschluss** | Stecker MIL |
| **Drehmomentkonstante** | 1,52 Nm/A bei 20 °C |
| **Konstante der Gegenelektrizität** | 92 V/krpm bei 20 °C |
| **Anzahl der Motorpole** | 5,0 |
| **Rotorträgheit** | 6,91 kg.cm² |
| **Stator-Widerstand** | 1,93 Ohm bei 20 °C |
| **Stator-Induktivität** | 23,91 mH bei 20 °C |
| **Stator elektrische Zeitkonstante** | 12,9 ms bei 20 °C |
| **Max. Radialkraft (FR)** | 670 N bei 1000 U/min |
| **Max. Axialkraft (FA)** | 200 N |
| **Bremszugkraft** | 19,7 W |
| **Kühlungstyp** | Natürliche Konvektion |
| **Länge** | 183 mm |
| **Anzahl der Motorstufen** | 1 |
| **Durchmesser des Zentrierrings** | 110 mm |
| **Tiefe des Zentrierrings** | 8 mm |
| **Anzahl der Montagebohrungen** | 4 |
| **Durchmesser der Montagebohrungen** | 9,2 mm |
| **Kreisdurchmesser der Montagebohrungen** | 145 mm |
| **Distanzschaft Bundflansch** | 8 mm |
| **Produktgewicht** | 8,2 kg |
| **Bemessungsreferenz** | BCH2 |
| **Anzahl der Netzphasen** | 1 |
| **Genauigkeitsfehler (winkelförmig)** | 0,044 ° |
| **Kupfertemperatur heiß** | 135 °C |
| **Magnettemperatur heiß** | 100 °C |
| **Magnettemperatur RT** | 20 °C |
| **Trägheit** | 6,9 kg.cm² der Bremse<br>6,91 kg.cm² des Motors |

## Montage

| | |
|---|---|
| **Schutzart (IP)** | IP50 IM V3<br>IP65 IM B5, IM V1 |
| **Umgebungstemperatur bei Betrieb** | 0…40 °C |

## Verpackungseinheiten

| | |
|---|---|
| **VPE 1 Art** | PCE |
| **Anzahl der Geräte pro Packung** | 1 |

| | |
|---|---|
| **VPE 1 Höhe** | 18,1 cm |
| **VPE 1 Breite** | 23,0 cm |
| **VPE 1 Länge** | 36,0 cm |
| **Verpackungsgewicht (Lbs)** | 9,36 kg |

## Vertragliche Gewährleistung

| | |
|---|---|
| **Garantie (in Monaten)** | 18 |

## Environmental Data

Schneider Electric hat sich zum Ziel gesetzt, den Net Zero-Status bis 2050 durch Lieferkettenpartnerschaften, Materialien mit geringerer Auswirkung und Kreislaufbildung über unsere laufende Kampagne "Use Better, Use Longer, Use Again" zu erreichen, um die Lebensdauer und Recyclingfähigkeit der Produkte zu verlängern.

Erläuterung der Environmental Data >

Wie wir die Produktnachhaltigkeit bewerten >

### Umweltbilanz

| | |
|---|---|
| Total lifecycle Carbon footprint | **3 331 kg CO2 eq.** |
| $CO_2$-Fußabdruck der Herstellungsphase [A1 bis A3] | **54 kg CO2 eq.** |
| $CO_2$-Fußabdruck der Distributionsphase [A4] | **1 kg CO2 eq.** |
| $CO_2$-Fußabdruck der Installationsphase [A5] | **0.1 kg CO2 eq.** |
| $CO_2$-Fußabdruck der Nutzungsphase [B2, B3, B4, B6] | **3 275 kg CO2 eq.** |
| $CO_2$-Fußabdruck der End-of-Life-Phase [C1 bis C4] | **1 kg CO2 eq.** |
| Umweltproduktdeklaration | **Produktumweltprofil** |

## Use Better

### Materialien und Verpackung

| | |
|---|---|
| Verpackung mit Recycling-Karton | **Nein** |
| Verpackung ohne Kunststoff | **Nein** |
| EU-RoHS-Richtlinie | **Konform** |
| REACh-Verordnung | **Produkt beinhaltet besorgniserregende Stoffe (SVHC) nicht über dem Schwellwert** |

## Use Again

### Reproduktion

| | |
|---|---|
| Circular Econmomy-Eignung | **Entsorgungsinformationen** |
| Rücknahme | **Ja** |

Maßzeichnungen

## Abmessungen

### Abmessungen des Motors

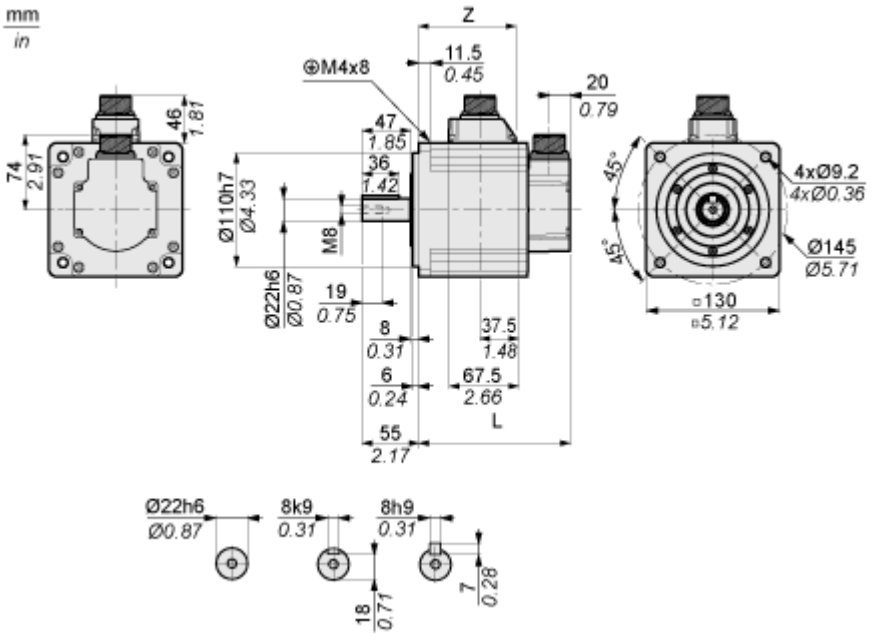


| | mm | Zoll |
|---|---|---|
| L (ohne Haltebremse) | 147 | 5.79 |
| L (mit Haltebremse) | 183 | 7.2 |
| Z | 94,5 | 3.72 |

## Leistungskurven

### Drehmoment/Drehzahlkurven mit 230-V-Ein-/Dreiphasen-Versorgungsspannung

**Servomotor mit Servoantrieb LXM28AU02•••**

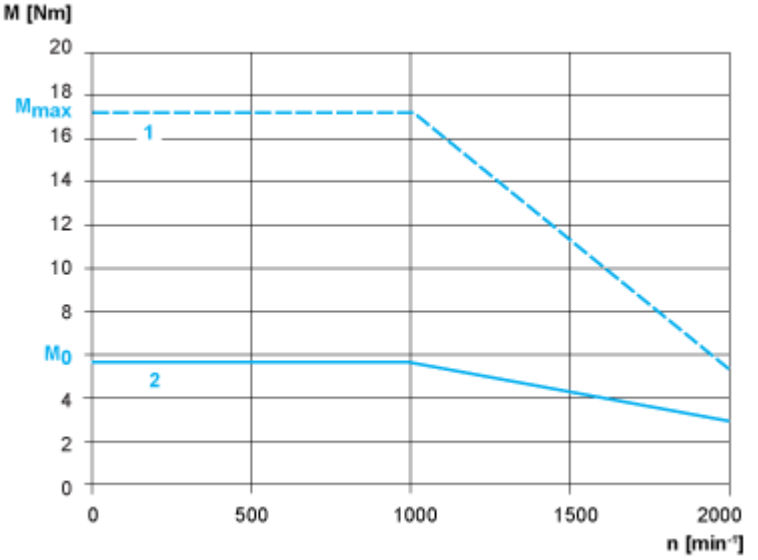


1: Spitzendrehmoment

2: Dauerdrehmoment