Produktdatenblatt

Spezifikationen



Servomotor, Lexium BCH2, 130mm, 900W, Passfeder IP65, mittlere Trägheit, Singelturn, MIL-Stecker

BCH2MM0913CA6C

EAN Code: 3606480734663

Hauptmerkmale

Baureihe	Lexium 28
Kompatible Produktfamilie	Lexium 28
Produkt- oder Komponententyp	Servomotor
Kurzbezeichnung des Geräts	BCH2

Zusatzmerkmale

Max. mechanische Geschwindigkeit	3000 U/min
[UH,nom] Bemessungs-Betriebsspannung	220 V
Anzahl der Netzphasen	1-phasige Versorgung 3-phasige Versorgung
Dauerstrom im Stillstand	5,64 A
Dauer-Drehmoment im Stillstand	8,59 Nm für LXM26D bei 7 A, 220 V, 1-phasige Versorgung 8,59 Nm für LXM26D bei 7 A, 220 V, 3-phasige Versorgung 8,59 Nm für LXM28 bei 7 A, 220 V, 1-phasige Versorgung 8,59 Nm für LXM28 bei 7 A, 220 V, 3-phasige Versorgung
Dauerleistung	900 W
Spitzenwert des Kippmoments	25,77 Nm für LXM26D bei 7 A, 220 V, 1-phasige Versorgung 25,77 Nm für LXM26D bei 7 A, 220 V, 3-phasige Versorgung 25,77 Nm für LXM28... bei 7 A, 220 V, 1-phasige Versorgung 25,77 Nm für LXM28... bei 7 A, 220 V, 3-phasige Versorgung
Nennausgangsleistung	900 W für LXM26D bei 7 A, 220 V, 1-phasige Versorgung 900 W für LXM26D bei 7 A, 220 V, 3-phasige Versorgung 900 W für LXM28... bei 7 A, 220 V, 1-phasige Versorgung 900 W für LXM28... bei 7 A, 220 V, 3-phasige Versorgung
Nenndrehmoment	8,59 Nm für LXM26D bei 7 A, 220 V, 1-phasige Versorgung 8,59 Nm für LXM26D bei 7 A, 220 V, 3-phasige Versorgung 8,59 Nm für LXM28... bei 7 A, 220 V, 1-phasige Versorgung 8,59 Nm für LXM28... bei 7 A, 220 V, 3-phasige Versorgung
Nenndrehzahl	1000 rpm für LXM26D bei 7 A, 220 V, 1-phasige Versorgung 1000 rpm für LXM26D bei 7 A, 220 V, 3-phasige Versorgung 1000 rpm für LXM28... bei 7 A, 220 V, 1-phasige Versorgung 1000 rpm für LXM28... bei 7 A, 220 V, 3-phasige Versorgung
[Irms] Max. Strom	19,81 A für LXM28... bei 0,9 kW, 220 V
Max. Dauerstrom	6,15 A
Produktkompatibilität	LXM26D Servoantrieb Motor bei 0,9 kW, 220 V, 1-phasige Versorgung LXM26D Servoantrieb Motor bei 0,9 kW, 220 V, 3-phasige Versorgung LXM28... Servoantrieb Motor bei 0,9 kW, 220 V, 1-phasige Versorgung LXM28... Servoantrieb Motor bei 0,9 kW, 220 V, 3-phasige Versorgung
Wellenende	Passfeder
Wellendurchmesser	22 mm
Wellenlänge	55 mm

Bruttopreisliste für Deutschland zuzüglich Zuschläge, Frachtkosten und Mehrwertsteuer, gültig ab dem 1. Januar 2024. Irrtum und Änderungen vorbehalten. Es gelten die AGBs der Schneider Electric GmbH.

Haftungsausschluss: Diese Dokumentation dient nicht als Ersatz für die Beurteilung der Eignung oder Verlässlichkeit dieser Produkte für bestimmte Verwendungsbereiche des Benutzers und darf nicht zu diesem Zweck verwendet werden.

Breite der Taste	8 mm
Art der Rückkopplung	20-Bit-Singleturn Absolut-Encoder
Haltebremse	Ohne
Montagehalterung	Asiatischer Standardflansch
Motorflanschgröße	130 mm
Elektrischer Anschluss	Stecker MIL
Drehmomentkonstante	1,52 Nm/A bei 20 °C
Konstante der Gegenelektrizität	92 V/krpm bei 20 °C
Anzahl der Motorpole	5,0
Rotorträgheit	9,7 kg.cm²
Stator-Widerstand	1,19 Ohm bei 20 °C
Stator-Induktivität	14,9 mH bei 20 °C
Stator elektrische Zeitkonstante	12,52 ms bei 20 °C
Max. Radialkraft (FR)	670 N bei 1000 U/min
Max. Axialkraft (FA)	200 N
Bremszugkraft	19,7 W
Kühlungstyp	Natürliche Konvektion
Länge	163 mm
Anzahl der Motorstufen	2
Durchmesser des Zentrierrings	110 mm
Tiefe des Zentrierrings	8 mm
Anzahl der Montagebohrungen	4
Durchmesser der Montagebohrungen	9,2 mm
Kreisdurchmesser der Montagebohrungen	145 mm
Distanzschaft Bundflansch	8 mm
Produktgewicht	7,6 kg
Bemessungsreferenz	BCH2
Anzahl der Netzphasen	1
Genauigkeitsfehler (winkelförmig)	0,044 °
Kupfertemperatur heiß	135 °C
Magnettemperatur heiß	100 °C
Magnettemperatur RT	20 °C
Trägheit	0,0 kg.cm² der Bremse 9,69 kg.cm² des Motors

Montage

Schutzart (IP)	IP50 IM V3 IP65 IM B5, IM V1
Umgebungstemperatur bei Betrieb	-20…40 °C

Verpackungseinheiten

VPE 1 Art	PCE

Anzahl der Geräte pro Packung	1
VPE 1 Höhe	18,1 cm
VPE 1 Breite	23,0 cm
VPE 1 Länge	36,0 cm
Verpackungsgewicht (Lbs)	17,55 kg
VPE 2 Art	CAR
VPE 2 Menge	9
VPE 2 Höhe	73,0 cm
VPE 2 Breite	60,0 cm
VPE 2 Länge	80,0 cm
VPE 2 Gewicht	157,95 kg

Vertragliche Gewährleistung

Garantie (in Monaten)	18

Environmental Data

Schneider Electric hat sich zum Ziel gesetzt, den Net Zero-Status bis 2050 durch Lieferkettenpartnerschaften, Materialien mit geringerer Auswirkung und Kreislaufbildung über unsere laufende Kampagne "Use Better, Use Longer, Use Again" zu erreichen, um die Lebensdauer und Recyclingfähigkeit der Produkte zu verlängern.

Erläuterung der Environmental Data >

Wie wir die Produktnachhaltigkeit bewerten >

Umweltbilanz

Total lifecycle Carbon footprint	**4 323 kg CO2 eq.**
CO_2-Fußabdruck der Herstellungsphase [A1 bis A3]	**101 kg CO2 eq.**
CO_2-Fußabdruck der Distributionsphase [A4]	**2 kg CO2 eq.**
CO_2-Fußabdruck der Installationsphase [A5]	**0.1 kg CO2 eq.**
CO_2-Fußabdruck der Nutzungsphase [B2, B3, B4, B6]	**4 218 kg CO2 eq.**
CO_2-Fußabdruck der End-of-Life-Phase [C1 bis C4]	**2 kg CO2 eq.**
Umweltproduktdeklaration	**Produktumweltprofil**

Use Better

Materialien und Verpackung

Verpackung mit Recycling-Karton	**Ja**
Verpackung ohne Kunststoff	**Nein**
EU-RoHS-Richtlinie	**Konform**
REACh-Verordnung	**Produkt beinhaltet besorgniserregende Stoffe (SVHC) nicht über dem Schwellwert**
PVC-frei	**Ja**

Use Again

Reproduktion

Circular Econmomy-Eignung	**Entsorgungsinformationen**
Rücknahme	**Ja**

Maßzeichnungen

Abmessungen

Abmessungen des Motors

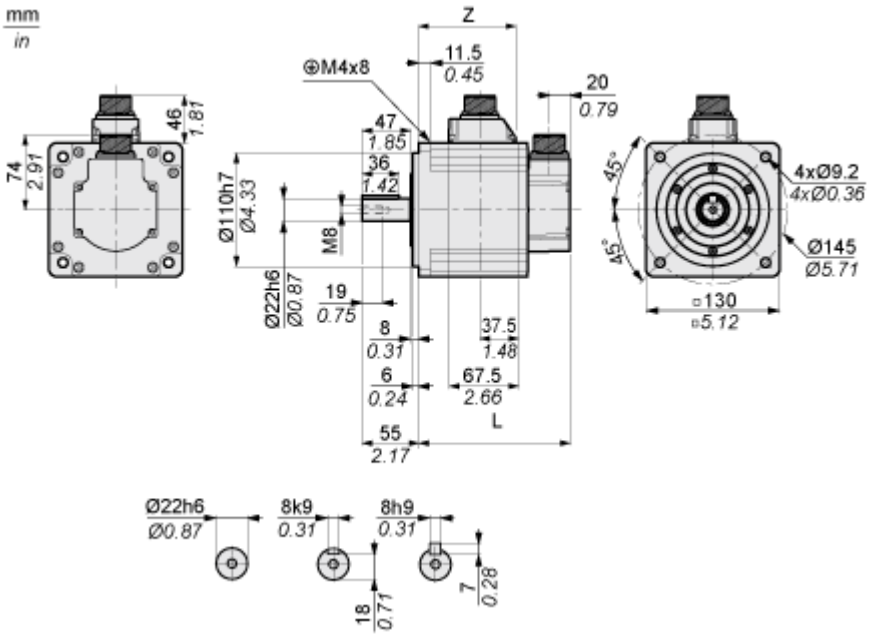

	mm	Zoll
L (ohne Haltebremse)	163	6.42
L (mit Haltebremse)	198	7.8
Z	110,5	4.35

Leistungskurven

Drehmoment/Drehzahlkurven mit 230-V-Ein-/Dreiphasen-Versorgungsspannung

Servomotor mit Servoantrieb LXM28AU10•••

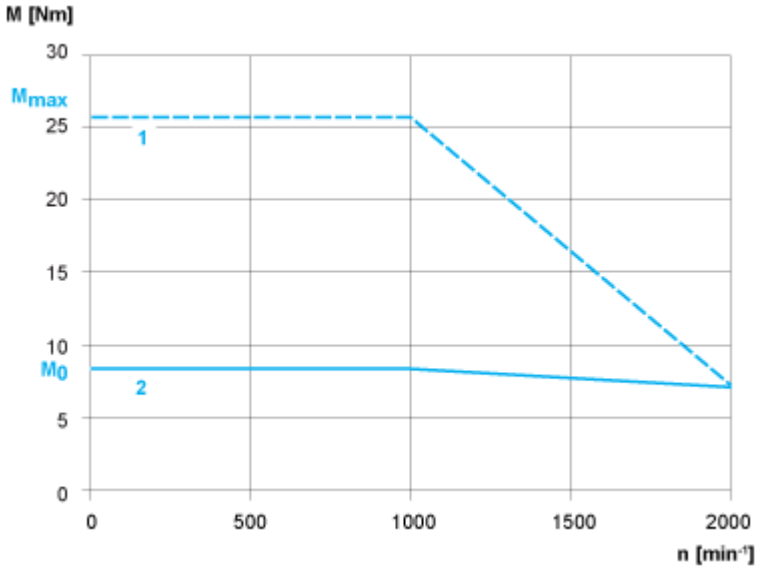

1: Spitzendrehmoment

2: Dauerdrehmoment