Produkta datu lapa

Specifikācijas



Servomotori BCH, Lexium 28, 130mm, 1000W, 6.91kg.cm², ar eļļas blīvi, gluda, bremze, taisns savienojums

BCH2MM1022CF6C

Galvenā

Produktu klāsts	Lexium 28
Diapazona saderība	Lexium 28
Produkta vai sastāvdaļas veids	Servo motors
Ierīces īsais nosaukums	BCH2

Papildinošs

Maksimālais mehāniskais ātrums	3000 apgr./min
[Us] nominālais barošanas spriegums	220 V
Tīkla fāžu skaits	Vienfāze Trīs fāzes
Nepārtraukta apstāšanās strāva	5,77 A
Nepārtraukts apstāšanās griezes moments	4,77 Nm priekš LXM28pie 7 A , 220 V , vienfāze 4,77 Nm priekš LXM28pie 7 A , 220 V , trīs fāzes
Nepārtraukta jauda	1000 W
Maksimālais apstāšanās griezes moments	14,3 Nm priekš LXM28...pie 7 A , 220 V , vienfāze 14,3 Nm priekš LXM28...pie 7 A , 220 V , trīs fāzes
Nominālā izejas jauda	1000 W priekš LXM28...pie 7 A , 220 V , vienfāze 1000 W priekš LXM28...pie 7 A , 220 V , trīs fāzes
Nominālais griezes moments	4,77 Nm priekš LXM28...pie 7 A , 220 V , vienfāze 4,77 Nm priekš LXM28...pie 7 A , 220 V , trīs fāzes
Nominālais ātrums	2000 apgr./min priekš LXM28...pie 7 A , 220 V , vienfāze 2000 apgr./min priekš LXM28...pie 7 A , 220 V , trīs fāzes
Maksimālā strāva Irms	19,64 A priekš LXM28...pie 1 kW , 220 V
Maksimālā pastāvīgā strāva	6,29 A
Produktu saderība	LXM28... servo piedziņapie 1 kW , 220 V , vienfāze LXM28... servo piedziņapie 1 kW , 220 V , trīs fāzes
Vārpstas gals	Gluda vārpsta
Vārpstas diametrs	22 mm
Vārpstas garums	55 mm
Atsauksmes veids	20 bitu viena pagrieziena absolūtais kodētājs
Turēšanas bremze	Ar
Noturēšanas griezes moments	9,6 Nm iebūvēts
Montāžas atbalsts	Āzijas standarta atloka
Motora atloka izmērs	130 mm
Elektrības pieslēgums	savienotājs MIL

Ir sasniegts maksimālais saīdzināmo produktu skaits. Lūdzu, atveriet sadaļu Saīdzināt produktus #SAITE# un izdzēsiet kādu produktu, lai turpinātu.

Griezes momenta konstante	0,83 Nm/Apie 20 °C
Muguras emf konstante	50 V/krpmpie 20 °C
Motora polu skaits	5,0
Rotora inerce	6,91 kg.cm²
Statora pretestība	0,62 Ohmpie 20 °C
Statora induktivitāte	7,14 mHpie 20 °C
Statora elektriskā laika konstante	11,94 mspie 20 °C
Maksimālais radiālais spēks Fr	670 Npie 2000 apgr./min
Maksimālais aksiālais spēks Fa	200 N
Bremžu ievilkšanas jauda	19,7 W
Dzesēšanas veids	Dabiskā konvekcija
Garums	183 mm
Motora skursteņu skaits	1
Centrēšanas apkakles diametrs	110 mm
Centrēšanas apkakles dziļums	8 mm
Montāžas caurumu skaits	4
Montāžas caurumu diametrs	9,2 mm
Montāžas caurumu apļa diametrs	145 mm
Attāluma vārpstas plecs-atloks	8 mm
Neto svars	8,2 kg
Izmēru atsauce	BCH2
Tīkla fāžu skaits	1
Precizitātes kļūda [leņķiskais]	0,044 °
Temperatūras vara karsta	135 °C
Temperatūras magnēts karsts	100 °C
Temperatūras magnēts rt	20 °C
Inerce	6,9 kg.cm² bremzes 6,91 kg.cm² motora

Vide

IP aizsardzības pakāpe	IP50 IM V3 IP65 IM B5, IM V1
Apkārtējā gaisa temperatūra darbībai	0…40 °C

Iepakošanas vienības

Pirmā iepakojuma vienības tips	PCE
Vienību skaits 1. iepakojumā	1
1. iepakojuma augstums	18,1 cm
1. iepakojuma platums	23,0 cm
1. iepakojuma garums	36,0 cm
1. iepakojuma svars	9,36 kg

Līguma garantija

Garantija (mēnešos)	18

Environmental Data

Schneider Electric mērķis ir līdz 2050. gadam sasniegt nulles emisiju statusu, izmantojot piegādes ķēdes partnerību, zemākas ietekmes materiālus un cirkularitāti, izmantojot mūsu pašreizējo kampaņu "Use Better, Use Longer, Use Again", lai pagarinātu produktu kalpošanas laiku un to pārstrādājamību.

Environmental Data skaidrojums >

Kā mēs novērtējam produktu ilgtspēju >

Ietekme uz vidi

Kopējā dzīves cikla oglekļa pēda	**4 174 kg CO2 eq.**
Ražošanas posma oglekļa pēdas nospiedums [A1–A3]	**54 kg CO2 eq.**
Izplatīšanas posma oglekļa pēdas nospiedums [A4]	**1 kg CO2 eq.**
Uzstādīšanas posma oglekļa pēdas nospiedums [A5]	**0.1 kg CO2 eq.**
Lietošanas posma oglekļa pēdas nospiedums [B2, B3, B4, B6]	**4 118 kg CO2 eq.**
Dzīves cikla beigu posma oglekļa pēdas nospiedums [C1–C4]	**1 kg CO2 eq.**
Vides informācijas publiskošana	**Produkta ietekme uz vidi**

Use Better

Materiāli un iepakojums

Iepakojums izgatavots no pārstrādāta kartona	**Nē**
Iepakojums bez plastmasas	**Nē**
ES RoHS direktīva	**Atbilst**
REACh regula	**Nesatur ļoti bīstamas vielas virs moteiktās normas**

Use Again

Pārsaiņošana un atkārtota ražošana

Cirkularitātes profils	**Informācija par ekspluatācijas izbeigšanu**
Atgriešana	**Jā**

Dimensions Drawings

Dimensions

Dimensions of Motor

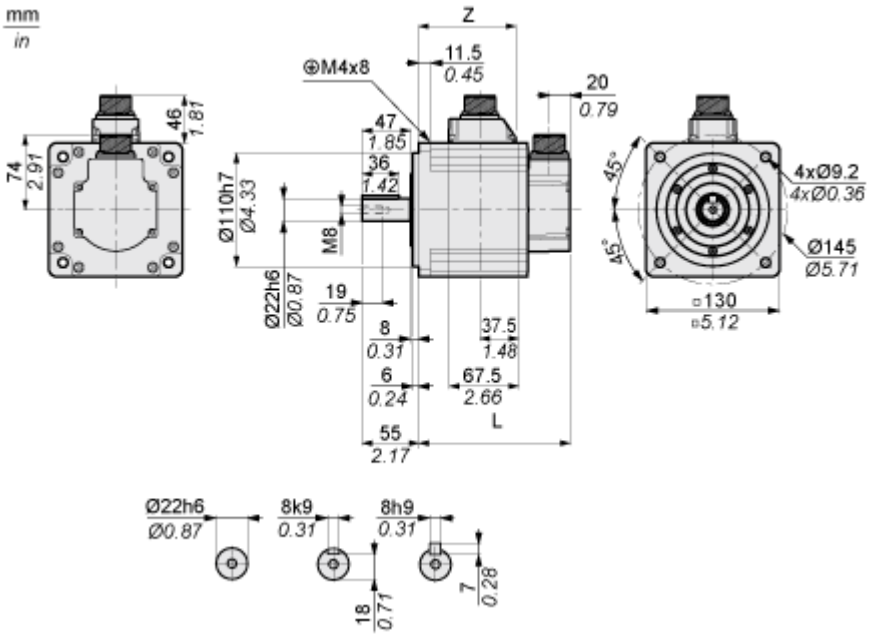

	mm	in.
L (without holding brake)	147	5.79
L (with holding brake)	183	7.2
Z	94.5	3.72

Performance Curves

Torque/Speed Curves with 230 V Single/Three Phase Supply Voltage

Servo Motor with LXM28AU10●●● Servo Drive

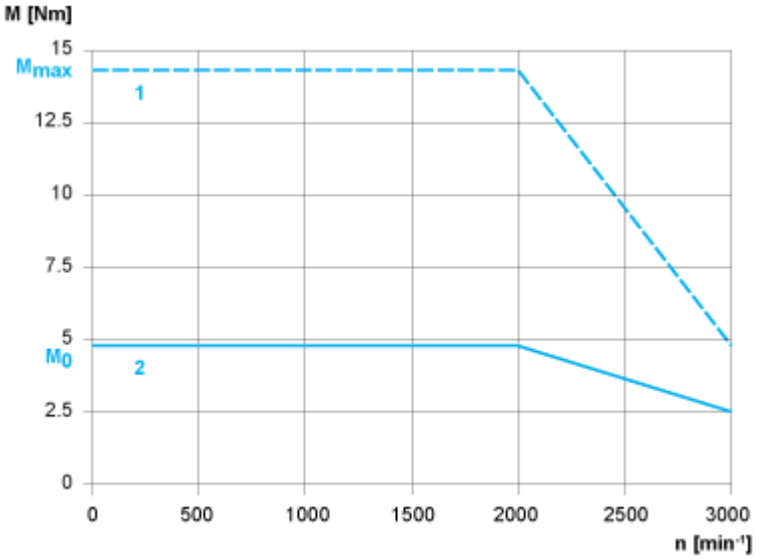

1 : Peak torque

2 : Continuous torque