# Produkta datu lapa

Specifikācijas



## Servomotori BMH, Lexium 32, 2,5 Nm, 8000 apgr./min, vārpsta bez bremzēm, IP54, 16 bitu kodētājs, 3 fāzes

BMH0702P06A2A

## Galvenā

| | |
|---|---|
| **Ierīces īsais nosaukums** | BMH |
| **Produkta vai sastāvdaļas veids** | Servo motors |
| **Maksimālais mehāniskais ātrums** | 8000 apgr./min |
| **Nepārtraukts apstāšanās griezes moments** | 2,5 Nm priekš LXM32.D12N4pie 3 A , 400 V , trīs fāzes<br>2,5 Nm priekš LXM32.D12N4pie 3 A , 480 V , trīs fāzes |
| **Maksimālais apstāšanās griezes moments** | 7,4 Nm priekš LXM32.D12N4pie 3 A , 400 V , trīs fāzes<br>7,4 Nm priekš LXM32.D12N4pie 3 A , 480 V , trīs fāzes |
| **Nominālā izejas jauda** | 700 W priekš LXM32.D12N4pie 3 A , 400 V , trīs fāzes<br>700 W priekš LXM32.D12N4pie 3 A , 480 V , trīs fāzes |
| **Nominālais griezes moments** | 2,2 Nm priekš LXM32.D12N4pie 3 A , 400 V , trīs fāzes<br>2,2 Nm priekš LXM32.D12N4pie 3 A , 480 V , trīs fāzes |
| **Nominālais ātrums** | 3000 apgr./min priekš LXM32.D12N4pie 3 A , 400 V , trīs fāzes<br>3000 apgr./min priekš LXM32.D12N4pie 3 A , 480 V , trīs fāzes |
| **Produktu saderība** | LXM32.D12N4pie 400...480 V trīs fāzes |
| **Vārpstas gals** | Gluda vārpsta |
| **IP aizsardzības pakāpe** | IP54 standarta |
| **Ātruma atgriezeniskās saites izšķirtspēja** | 32768 punkti/apgrieziens |
| **Turēšanas bremze** | Bez |
| **Montāžas atbalsts** | Starptautiskā standarta atloka |
| **elektriskais savienojums** | Pagriežami taisnleņķa savienotāji |

## Papildinošs

| | |
|---|---|
| **Diapazona saderība** | Lexium 32 |
| **[Us] nominālais barošanas spriegums** | 480 V |
| **Tīkla fāžu skaits** | Trīs fāzes |
| **Nepārtraukta apstāšanās strāva** | 2,94 A |
| **Nepārtraukta jauda** | 1,51 W |
| **Maksimālā strāva Irms** | 9,65 A priekš LXM32.D12N4 |
| **Maksimālā pastāvīgā strāva** | 9,68 A |
| **Otrā vārpsta** | Bez otrā vārpstas gala |
| **Vārpstas diametrs** | 11 mm |
| **Vārpstas garums** | 23 mm |
| **Atsauksmes veids** | Viena pagrieziena SinCos Hiperface |
| **Motora atloka izmērs** | 70 mm |

Ir sasniegts maksimālais saīdzināmo produktu skaits. Lūdzu, atveriet sadaļu Saīdzināt produktus #SAITE# un izdzēsiet kādu produktu, lai turpinātu.

| | |
|---|---|
| **Motora skursteņu skaits** | 2 |
| **Griezes momenta konstante** | 0,84 Nm/Apie 120 °C |
| **Muguras emf konstante** | 54,08 V/krpmpie 120 °C |
| **Motora polu skaits** | 5,0 |
| **Rotora inerce** | 1,13 kg.cm² |
| **Statora pretestība** | 3,8 Ohmpie 20 °C |
| **Statora induktivitāte** | 5,89 mHpie 20 °C |
| **Statora elektriskā laika konstante** | 3,2 mspie 20 °C |
| **Maksimālais radiālais spēks Fr** | 710 Npie 1000 apgr./min<br>560 Npie 2000 apgr./min<br>490 Npie 3000 apgr./min<br>450 Npie 4000 apgr./min<br>410 Npie 5000 apgr./min<br>390 Npie 6000 apgr./min |
| **Maksimālais aksiālais spēks Fa** | 0,2 x Fr |
| **Dzesēšanas veids** | Dabiskā konvekcija |
| **Garums** | 154 mm |
| **Centrēšanas apkakles diametrs** | 60 mm |
| **Centrēšanas apkakles dziļums** | 2,5 mm |
| **Montāžas caurumu skaits** | 4 |
| **Montāžas caurumu diametrs** | 5,5 mm |
| **Montāžas caurumu apļa diametrs** | 82 mm |
| **Neto svars** | 2,3 kg |
| **Izmēru atsauce** | BMH0702P |
| **Tīkla fāžu skaits** | 3 |
| **Precizitātes kļūda [leņķiskais]** | 4,8 ° |
| **Temperatūras vara karsta** | 135 °C |
| **Temperatūras magnēts karsts** | 100 °C |
| **Temperatūras magnēts rt** | 20 °C |
| **izejas strāva 3s maksimums** | 9,65 A |
| **Inerce** | 0,0 kg.cm² bremzes<br>1,129 kg.cm² motora |

## Iepakošanas vienības

| | |
|---|---|
| **Pirmā iepakojuma vienības tips** | PCE |
| **Vienību skaits 1. iepakojumā** | 1 |
| **1. iepakojuma augstums** | 11,200 cm |
| **1. iepakojuma platums** | 19,000 cm |
| **1. iepakojuma garums** | 39,500 cm |
| **1. iepakojuma svars** | 2,892 kg |
| **Otrā iepakojuma vienības tips** | S06 |
| **Vienību skaits 2. iepakojumā** | 24 |
| **2. iepakojuma augstums** | 73,5 cm |
| **2. iepakojuma platums** | 60 cm |

| | |
|---|---|
| **2. iepakojuma garums** | 80 cm |
| **2. iepakojuma svars** | 73,86 kg |

## Līguma garantija

| | |
|---|---|
| **Garantija (mēnešos)** | 18 |

## Environmental Data

Schneider Electric mērķis ir līdz 2050. gadam sasniegt nulles emisiju statusu, izmantojot piegādes ķēdes partnerību, zemākas ietekmes materiālus un cirkularitāti, izmantojot mūsu pašreizējo kampaņu "Use Better, Use Longer, Use Again", lai pagarinātu produktu kalpošanas laiku un to pārstrādājamību.

Environmental Data skaidrojums >

Kā mēs novērtējam produktu ilgtspēju >

### Ietekme uz vidi

| | |
|---|---|
| Kopējā dzīves cikla oglekļa pēda | **785 kg CO2 eq.** |
| Ražošanas posma oglekļa pēdas nospiedums [A1–A3] | **21 kg CO2 eq.** |
| Izplatīšanas posma oglekļa pēdas nospiedums [A4] | **0.4 kg CO2 eq.** |
| Uzstādīšanas posma oglekļa pēdas nospiedums [A5] | **0 kg CO2 eq.** |
| Lietošanas posma oglekļa pēdas nospiedums [B2, B3, B4, B6] | **764 kg CO2 eq.** |
| Dzīves cikla beigu posma oglekļa pēdas nospiedums [C1–C4] | **0.2 kg CO2 eq.** |

## Use Better

### Materiāli un iepakojums

| | |
|---|---|
| Iepakojums izgatavots no pārstrādāta kartona | **Jā** |
| Iepakojums bez plastmasas | **Jā** |
| SCIP numurs | **A7df881f-135f-4256-b8c2-ea55d4c9a151** |
| ES RoHS direktīva | **Atbilst, Izmantojot Izņēmumu** |
| REACh regula | **Atsauce satur vielas virs noteiktās normas, kas rada ļoti lielas bažas** |
| Bez PVC | **Jā** |

## Use Again

### Pārsaiņošana un atkārtota ražošana

| | |
|---|---|
| Cirkularitātes profils | **Nav jāveic īpašas darbības, lai nodotu otrreizējai pārstrādei** |
| Atgriešana | **Jā** |
| WEEE marķējums | **Eiropas Savienības tirgū no šī produkta ir jāatbrīvojas, ievērojot noteiktu atkritumu savākšanas kārtību, un produkts nedrīkst nonākt sadzīves atkritumu tvertnēs.** |

## Dimensions Drawings

### Servo Motors Dimensions

#### Example with Straight Connectors

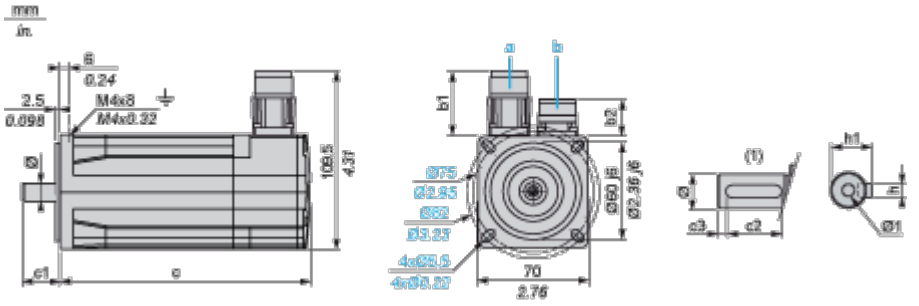


a: Power supply for servo motor brake

b: Power supply for servo motor encoder

(1) Shaft end, keyed slot (optional)

Dimensions in mm

| Straight connectors | | Rotatable angled connectors | | c (without brake) | c (with brake) | c1 | c2 | c3 | h | h1 | Ø | Ø1 for screws |
|---|---|---|---|---|---|---|---|---|---|---|---|---|
| b1 | b2 | b1 | b2 | | | | | | | | | |
| 39.5 | 25.5 | 39.5 | 39.5 | 154 | 193 | 23 | 18 | 2.5 | 4 h9 | $12.5^{+0}_{-0.13}$ | 11 k6 | M4 x 14 |

Dimensions in in.

| Straight connectors | | Rotatable angled connectors | | c (without brake) | c (with brake) | c1 | c2 | c3 | h | h1 | Ø | Ø1 for screws |
|---|---|---|---|---|---|---|---|---|---|---|---|---|
| b1 | b2 | b1 | b2 | | | | | | | | | |
| 1.55 | 1 | 1.55 | 1.55 | 6.06 | 7.59 | 0.90 | 0.70 | 0.09 | 0.16 h9 | $0.49^{+0}_{-0.0051}$ | 0.43 k6 | M4 x 0.55 |

## Performance Curves

### 400 V 3-Phase Supply Voltage

#### Torque/Speed Curves

**Servo motor with LXM32•D12N4 servo drive**

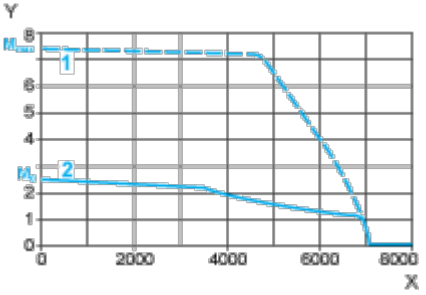


X Speed in rpm

Y Torque in Nm

1 Peak torque

2 Continuous torque

## 480 V 3-Phase Supply Voltage

### Torque/Speed Curves

**Servo motor with LXM32•D12N4 servo drive**

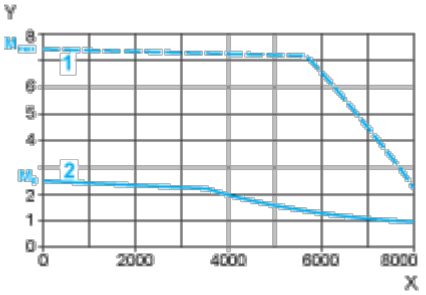


X Speed in rpm

Y Torque in Nm

1 Peak torque

2 Continuous torque