Produkta datu lapa

Specifikācijas



Servomotori BMH, Lexium 32, 2,5 Nm, 8000 apgr./min, vārpsta ar atslēgu, bez bremzēm, IP54, 16 apgriezienu kodētājs, 3 fāzes

BMH0702P17A2A

Galvenā

Ierīces īsais nosaukums	BMH
Produkta vai sastāvdaļas veids	Servo motors
Maksimālais mehāniskais ātrums	8000 apgr./min
Nepārtraukts apstāšanās griezes moments	2,5 Nm priekš LXM32.D12N4pie 3 A , 400 V , trīs fāzes 2,5 Nm priekš LXM32.D12N4pie 3 A , 480 V , trīs fāzes
Maksimālais apstāšanās griezes moments	7,4 Nm priekš LXM32.D12N4pie 3 A , 400 V , trīs fāzes 7,4 Nm priekš LXM32.D12N4pie 3 A , 480 V , trīs fāzes
Nominālā izejas jauda	700 W priekš LXM32.D12N4pie 3 A , 400 V , trīs fāzes 700 W priekš LXM32.D12N4pie 3 A , 480 V , trīs fāzes
Nominālais griezes moments	2,2 Nm priekš LXM32.D12N4pie 3 A , 400 V , trīs fāzes 2,2 Nm priekš LXM32.D12N4pie 3 A , 480 V , trīs fāzes
Nominālais ātrums	3000 apgr./min priekš LXM32.D12N4pie 3 A , 400 V , trīs fāzes 3000 apgr./min priekš LXM32.D12N4pie 3 A , 480 V , trīs fāzes
Produktu saderība	LXM32.D12N4pie 400...480 V trīs fāzes
Vārpstas gals	Atslēgas
IP aizsardzības pakāpe	IP54 standarta
Ātruma atgriezeniskās saites izšķirtspēja	32768 punkti/pagrieziens x 4096 pagriezieni
Turēšanas bremze	Bez
Montāžas atbalsts	Starptautiskā standarta atloka
elektriskais savienojums	Pagriežami taisnleņķa savienotāji

Papildinošs

Diapazona saderība	Lexium 32
[Us] nominālais barošanas spriegums	480 V
Tīkla fāžu skaits	Trīs fāzes
Nepārtraukta apstāšanās strāva	2,94 A
Nepārtraukta jauda	1,51 W
Maksimālā strāva Irms	9,65 A priekš LXM32.D12N4
Maksimālā pastāvīgā strāva	9,68 A
Otrā vārpsta	Bez otrā vārpstas gala
Vārpstas diametrs	11 mm
Vārpstas garums	23 mm
Atslēgas platums	18 mm
Atsauksmes veids	Vairāku apgriezienu SinCos Hiperface

Ir sasniegts maksimālais saīdzināmo produktu skaits. Lūdzu, atveriet sadaļu Saīdzināt produktus #SAITE# un izdzēsiet kādu produktu, lai turpinātu.

Motora atloka izmērs	70 mm
Motora skursteņu skaits	2
Griezes momenta konstante	0,84 Nm/Apie 120 °C
Muguras emf konstante	54,08 V/krpmpie 120 °C
Motora polu skaits	5,0
Rotora inerce	1,13 kg.cm²
Statora pretestība	3,8 Ohmpie 20 °C
Statora induktivitāte	5,89 mHpie 20 °C
Statora elektriskā laika konstante	3,2 mspie 20 °C
Maksimālais radiālais spēks Fr	710 Npie 1000 apgr./min 560 Npie 2000 apgr./min 490 Npie 3000 apgr./min 450 Npie 4000 apgr./min 410 Npie 5000 apgr./min 390 Npie 6000 apgr./min
Maksimālais aksiālais spēks Fa	0,2 x Fr
Dzesēšanas veids	Dabiskā konvekcija
Garums	154 mm
Centrēšanas apkakles diametrs	60 mm
Centrēšanas apkakles dziļums	2,5 mm
Montāžas caurumu skaits	4
Montāžas caurumu diametrs	5,5 mm
Montāžas caurumu apļa diametrs	82 mm
Neto svars	2,3 kg
Izmēru atsauce	BMH0702P
Tīkla fāžu skaits	3
Precizitātes kļūda [leņķiskais]	4,8 °
Temperatūras vara karsta	135 °C
Temperatūras magnēts karsts	100 °C
Temperatūras magnēts rt	20 °C
izejas strāva 3s maksimums	9,65 A
Inerce	0,0 kg.cm² bremzes 1,129 kg.cm² motora

Iepakošanas vienības

Pirmā iepakojuma vienības tips	PCE
Vienību skaits 1. iepakojumā	1
1. iepakojuma augstums	11,8 cm
1. iepakojuma platums	17,5 cm
1. iepakojuma garums	37,8 cm
1. iepakojuma svars	2,000 kg
Otrā iepakojuma vienības tips	S04
Vienību skaits 2. iepakojumā	4
2. iepakojuma augstums	30 cm

2. iepakojuma platums	40 cm
2. iepakojuma garums	60 cm
2. iepakojuma svars	12,334 kg
Trešā iepakojuma vienības tips	P06
Vienību skaits 3. iepakojumā	16
3. iepakojuma augstums	75,000 cm
3. iepakojuma platums	80,000 cm
3. iepakojuma garums	60,000 cm
3. iepakojuma svars	57,336 kg

Līguma garantija

Garantija (mēnešos)	18

Environmental Data

Schneider Electric mērķis ir līdz 2050. gadam sasniegt nulles emisiju statusu, izmantojot piegādes ķēdes partnerību, zemākas ietekmes materiālus un cirkularitāti, izmantojot mūsu pašreizējo kampaņu "Use Better, Use Longer, Use Again", lai pagarinātu produktu kalpošanas laiku un to pārstrādājamību.

Environmental Data skaidrojums >

Kā mēs novērtējam produktu ilgtspēju >

Ietekme uz vidi

Kopējā dzīves cikla oglekļa pēda	**779 kg CO2 eq.**
Ražošanas posma oglekļa pēdas nospiedums [A1–A3]	**14 kg CO2 eq.**
Izplatīšanas posma oglekļa pēdas nospiedums [A4]	**0.3 kg CO2 eq.**
Uzstādīšanas posma oglekļa pēdas nospiedums [A5]	**0 kg CO2 eq.**
Lietošanas posma oglekļa pēdas nospiedums [B2, B3, B4, B6]	**764 kg CO2 eq.**
Dzīves cikla beigu posma oglekļa pēdas nospiedums [C1–C4]	**0.2 kg CO2 eq.**

Use Better

Materiāli un iepakojums

Iepakojums izgatavots no pārstrādāta kartona	**Jā**
Iepakojums bez plastmasas	**Jā**
SCIP numurs	**A7df881f-135f-4256-b8c2-ea55d4c9a151**
ES RoHS direktīva	**Atbilst, Izmantojot Izņēmumu**
REACh regula	**Atsauce satur vielas virs noteiktās normas, kas rada ļoti lielas bažas**
Bez PVC	**Jā**

Use Again

Pārsaiņošana un atkārtota ražošana

Cirkularitātes profils	**Nav jāveic īpašas darbības, lai nodotu otrreizējai pārstrādei**
Atgriešana	**Jā**
WEEE marķējums	**Eiropas Savienības tirgū no šī produkta ir jāatbrīvojas, ievērojot noteiktu atkritumu savākšanas kārtību, un produkts nedrīkst nonākt sadzīves atkritumu tvertnēs.**

Dimensions Drawings

Servo Motors Dimensions

Example with Straight Connectors

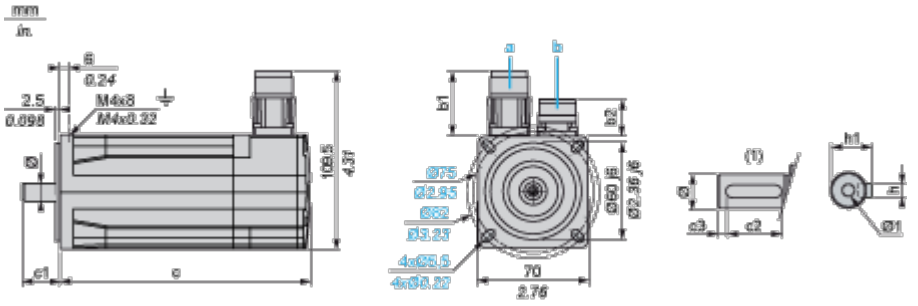

a: Power supply for servo motor brake

b: Power supply for servo motor encoder

(1) Shaft end, keyed slot (optional)

Dimensions in mm

Straight connectors		Rotatable angled connectors		c (without brake)	c (with brake)	c1	c2	c3	h	h1	Ø	Ø1 for screws
b1	b2	b1	b2									
39.5	25.5	39.5	39.5	154	193	23	18	2.5	4 h9	$12.5^{+0}_{-0.13}$	11 k6	M4 x 14

Dimensions in in.

Straight connectors		Rotatable angled connectors		c (without brake)	c (with brake)	c1	c2	c3	h	h1	Ø	Ø1 for screws
b1	b2	b1	b2									
1.55	1	1.55	1.55	6.06	7.59	0.90	0.70	0.09	0.16 h9	$0.49^{+0}_{-0.0051}$	0.43 k6	M4 x 0.55

Performance Curves

400 V 3-Phase Supply Voltage

Torque/Speed Curves

Servo motor with LXM32•D12N4 servo drive

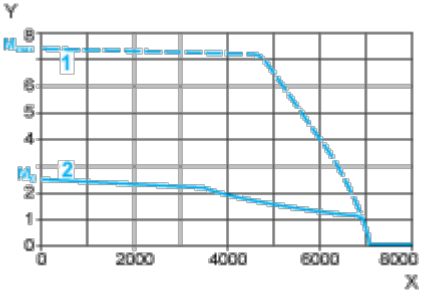

X Speed in rpm

Y Torque in Nm

1 Peak torque

2 Continuous torque

480 V 3-Phase Supply Voltage

Torque/Speed Curves

Servo motor with LXM32•D12N4 servo drive

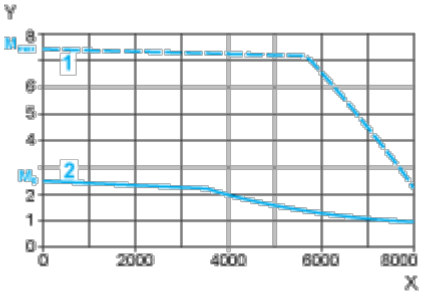

X Speed in rpm

Y Torque in Nm

1 Peak torque

2 Continuous torque