Produkta datu lapa

Specifikācijas



Servomotori BMH, Lexium 32, 3,3 Nm, 6000 apgr./min, vārpsta ar atslēgu, bez bremzēm, IP54, 16 bitu kodētājs

BMH1001P16A2A

Galvenā

Ierīces īsais nosaukums	BMH
Produkta vai sastāvdaļas veids	Servo motors
Maksimālais mehāniskais ātrums	6000 apgr./min
Nepārtraukts apstāšanās griezes moments	3,3 Nm priekš LXM32.D12N4pie 3 A , 400 V , trīs fāzes 3,3 Nm priekš LXM32.D12N4pie 3 A , 480 V , trīs fāzes 3,4 Nm priekš LXM32.D18N4pie 6 A , 400 V , trīs fāzes 3,4 Nm priekš LXM32.D18N4pie 6 A , 480 V , trīs fāzes
Maksimālais apstāšanās griezes moments	10,8 Nm priekš LXM32.D12N4pie 3 A , 400 V , trīs fāzes 10,8 Nm priekš LXM32.D12N4pie 3 A , 480 V , trīs fāzes 10,8 Nm priekš LXM32.D18N4pie 6 A , 400 V , trīs fāzes 10,8 Nm priekš LXM32.D18N4pie 6 A , 480 V , trīs fāzes
Nominālā izejas jauda	800 W priekš LXM32.D12N4pie 3 A , 400 V , trīs fāzes 800 W priekš LXM32.D12N4pie 3 A , 480 V , trīs fāzes 1300 W priekš LXM32.D18N4pie 6 A , 400 V , trīs fāzes 1300 W priekš LXM32.D18N4pie 6 A , 480 V , trīs fāzes
Nominālais griezes moments	1,9 Nm priekš LXM32.D12N4pie 3 A , 400 V , trīs fāzes 1,9 Nm priekš LXM32.D12N4pie 3 A , 480 V , trīs fāzes 3,1 Nm priekš LXM32.D18N4pie 6 A , 400 V , trīs fāzes 3,1 Nm priekš LXM32.D18N4pie 6 A , 480 V , trīs fāzes
Nominālais ātrums	4000 apgr./min priekš LXM32.D12N4pie 3 A , 400 V , trīs fāzes 4000 apgr./min priekš LXM32.D12N4pie 3 A , 480 V , trīs fāzes 4000 apgr./min priekš LXM32.D18N4pie 6 A , 400 V , trīs fāzes 4000 apgr./min priekš LXM32.D18N4pie 6 A , 480 V , trīs fāzes
Produktu saderība	LXM32.D12N4pie 400...480 V trīs fāzes LXM32.D18N4pie 400...480 V trīs fāzes
Vārpstas gals	Atslēgas
IP aizsardzības pakāpe	IP54 standarta
Ātruma atgriezeniskās saites izšķirtspēja	32768 punkti/apgrieziens
Turēšanas bremze	Bez
Montāžas atbalsts	Starptautiskā standarta atloka
elektriskais savienojums	Pagriežami taisnleņķa savienotāji

Papildinošs

Diapazona saderība	Lexium 32
[Us] nominālais barošanas spriegums	480 V
Tīkla fāžu skaits	Trīs fāzes
Nepārtraukta apstāšanās strāva	3,15 A
Nepārtraukta jauda	1,76 W
Maksimālā strāva Irms	11,2 A priekš LXM32.D12N4 11,9 A priekš LXM32.D18N4

Ir sasniegts maksimālais saīdzināmo produktu skaits. Lūdzu, atveriet sadaļu Saīdzināt produktus #SAITE# un izdzēsiet kādu produktu, lai turpinātu.

Maksimālā pastāvīgā strāva	11,93 A
Otrā vārpsta	Bez otrā vārpstas gala
Vārpstas diametrs	19 mm
Vārpstas garums	40 mm
Atslēgas platums	30 mm
Atsauksmes veids	Viena pagrieziena SinCos Hiperface
Motora atloka izmērs	100 mm
Motora skursteņu skaits	1
Griezes momenta konstante	1,08 Nm/Apie 120 °C
Muguras emf konstante	70,3 V/krpmpie 120 °C
Motora polu skaits	5,0
Rotora inerce	3,19 kg.cm²
Statora pretestība	3,1 Ohmpie 20 °C
Statora induktivitāte	7,45 mHpie 20 °C
Statora elektriskā laika konstante	4,5 mspie 20 °C
Maksimālais radiālais spēks Fr	900 Npie 1000 apgr./min 720 Npie 2000 apgr./min 630 Npie 3000 apgr./min 570 Npie 4000 apgr./min 530 Npie 5000 apgr./min
Maksimālais aksiālais spēks Fa	0,2 x Fr
Dzesēšanas veids	Dabiskā konvekcija
Garums	128,6 mm
Centrēšanas apkakles diametrs	95 mm
Centrēšanas apkakles dziļums	3,5 mm
Montāžas caurumu skaits	4
Montāžas caurumu diametrs	9 mm
Montāžas caurumu apļa diametrs	115 mm
Neto svars	3,34 kg
Izmēru atsauce	BMH1001P
Tīkla fāžu skaits	3
Precizitātes kļūda [leņķiskais]	4,8 °
Temperatūras vara karsta	135 °C
Temperatūras magnēts karsts	100 °C
Temperatūras magnēts rt	20 °C
izejas strāva 3s maksimums	11,2 A
Inerce	0,0 kg.cm² bremzes 3,186 kg.cm² motora

Iepakošanas vienības

Pirmā iepakojuma vienības tips	PCE
Vienību skaits 1. iepakojumā	1
1. iepakojuma augstums	22,000 cm

1. iepakojuma platums	19,000 cm
1. iepakojuma garums	40,000 cm
1. iepakojuma svars	4,497 kg
Otrā iepakojuma vienības tips	P06
Vienību skaits 2. iepakojumā	18
2. iepakojuma augstums	105,000 cm
2. iepakojuma platums	60,000 cm
2. iepakojuma garums	80,000 cm
2. iepakojuma svars	91,069 kg

Līguma garantija

Garantija (mēnešos)	18

Environmental Data

Schneider Electric mērķis ir līdz 2050. gadam sasniegt nulles emisiju statusu, izmantojot piegādes ķēdes partnerību, zemākas ietekmes materiālus un cirkularitāti, izmantojot mūsu pašreizējo kampaņu "Use Better, Use Longer, Use Again", lai pagarinātu produktu kalpošanas laiku un to pārstrādājamību.

Environmental Data skaidrojums >

Kā mēs novērtējam produktu ilgtspēju >

Ietekme uz vidi

Kopējā dzīves cikla oglekļa pēda	**1 442 kg CO2 eq.**
Ražošanas posma oglekļa pēdas nospiedums [A1–A3]	**33 kg CO2 eq.**
Izplatīšanas posma oglekļa pēdas nospiedums [A4]	**0.6 kg CO2 eq.**
Uzstādīšanas posma oglekļa pēdas nospiedums [A5]	**0 kg CO2 eq.**
Lietošanas posma oglekļa pēdas nospiedums [B2, B3, B4, B6]	**1 408 kg CO2 eq.**
Dzīves cikla beigu posma oglekļa pēdas nospiedums [C1–C4]	**0.4 kg CO2 eq.**

Use Better

Materiāli un iepakojums

Iepakojums izgatavots no pārstrādāta kartona	**Jā**
Iepakojums bez plastmasas	**Jā**
SCIP numurs	**A7df881f-135f-4256-b8c2-ea55d4c9a151**
ES RoHS direktīva	**Atbilst, Izmantojot Izņēmumu**
REACh regula	**Atsauce satur vielas virs noteiktās normas, kas rada ļoti lielas bažas**
Bez PVC	**Jā**

Use Again

Pārsaiņošana un atkārtota ražošana

Cirkularitātes profils	**Nav jāveic īpašas darbības, lai nodotu otrreizējai pārstrādei**
Atgriešana	**Jā**
WEEE marķējums	**Eiropas Savienības tirgū no šī produkta ir jāatbrīvojas, ievērojot noteiktu atkritumu savākšanas kārtību, un produkts nedrīkst nonākt sadzīves atkritumu tvertnēs.**

Dimensions Drawings

Servo Motors Dimensions

Example with Straight Connectors

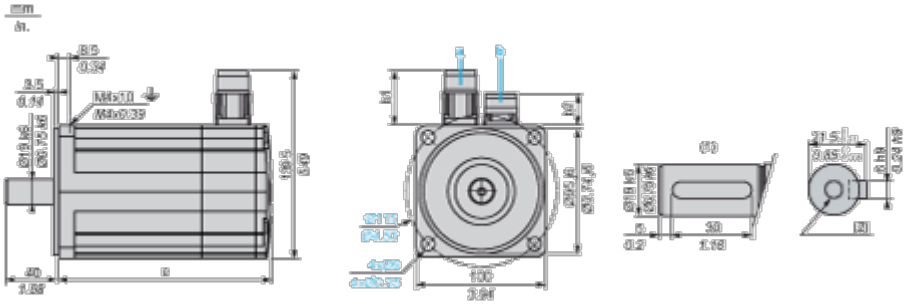

a: Power supply for servo motor brake

b: Power supply for servo motor encoder

(1) Shaft end, keyed slot (optional)

(2) For screw M6 x 21 mm/M6 x 0.83 in.

Dimensions in mm

Straight connectors		Rotatable angled connectors		c (without brake)	c (with brake)
b1	b2	b1	b2		
39.5	25.5	39.5	39.5	128	170

Dimensions in in.

Straight connectors		Rotatable angled connectors		c (without brake)	c (with brake)
b1	b2	b1	b2		
1.55	1.00	1.55	1.55	5.03	6.69

Performance Curves

400 V 3-Phase Supply Voltage

Torque/Speed Curves

Servo motor with LXM32•D12N4 servo drive

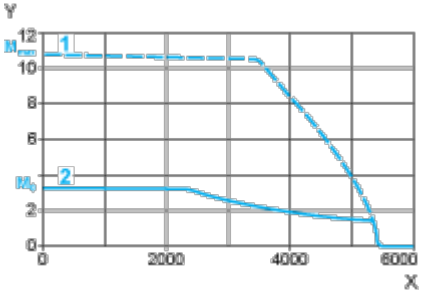

X Speed in rpm

Y Torque in Nm

1 Peak torque

2 Continuous torque

Servo motor with LXM32•D18N4 servo drive

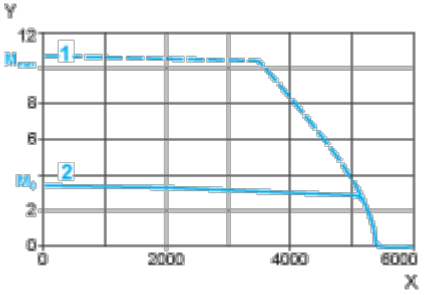

X Speed in rpm

Y Torque in Nm

1 Peak torque

2 Continuous torque

480 V 3-Phase Supply Voltage

Torque/Speed Curves

Servo motor with LXM32•D12N4 servo drive

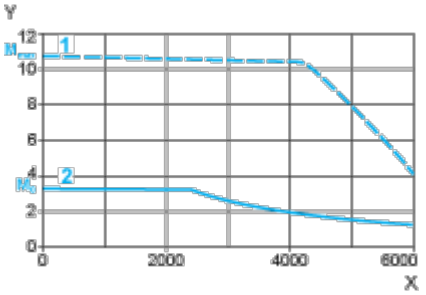

X Speed in rpm

Y Torque in Nm

1 Peak torque

2 Continuous torque

Servo motor with LXM32•D18N4 servo drive

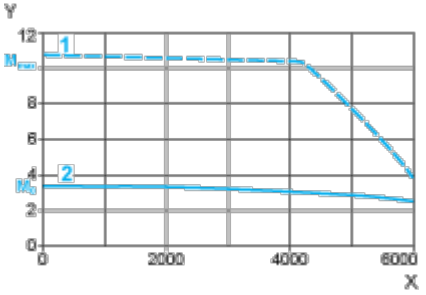

X Speed in rpm

Y Torque in Nm

1 Peak torque

2 Continuous torque