Produkta datu lapa

Specifikācijas

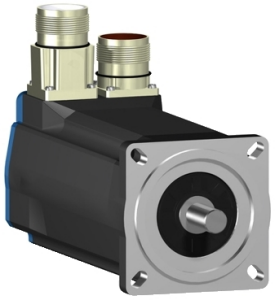

Servomotori BSH, Lexium 05, 2,83 Nm, 6000 apgr./min., 70 mm, vārpsta neķerta, Sincos vairāku apgriezienu, bez bremzēm, IP50

BSH0703T02A2A

Galvenā

Ierīces īsais nosaukums	BSH
Produkta vai sastāvdaļas veids	Servo motors
Maksimālais mehāniskais ātrums	8000 apgr./min
Nepārtraukts apstāšanās griezes moments	2,8 Nm priekš LXM05AD28M2 , 200...240 V , vienfāze 2,8 Nm priekš LXM05BD28M2 , 200...240 V , vienfāze 2,8 Nm priekš LXM05CD28M2 , 200...240 V , vienfāze 2,6 Nm priekš LXM32.D18M2pie 6 A , 230 V , vienfāze 2,83 Nm priekš LXM15LD28M3 , 230 V , trīs fāzes 2,8 Nm priekš LXM05AD28F1pie 6 A , 110...120 V , vienfāze 2,8 Nm priekš LXM05AD42M3X , 200...240 V , trīs fāzes 2,8 Nm priekš LXM05BD28F1 , 110...120 V , vienfāze 2,8 Nm priekš LXM05BD42M3X , 200...240 V , trīs fāzes 2,8 Nm priekš LXM05CD28F1 , 110...120 V , vienfāze 2,8 Nm priekš LXM05CD42M3X , 200...240 V , trīs fāzes
Maksimālais apstāšanās griezes moments	7,38 Nm priekš LXM05AD28F1 , 110...120 V , vienfāze 7,38 Nm priekš LXM05AD28M2 , 200...240 V , vienfāze 7,38 Nm priekš LXM05BD28F1 , 110...120 V , vienfāze 7,38 Nm priekš LXM05BD28M2 , 200...240 V , vienfāze 7,38 Nm priekš LXM05CD28F1 , 110...120 V , vienfāze 7,38 Nm priekš LXM05CD28M2 , 200...240 V , vienfāze 7,4 Nm priekš LXM32.D18M2pie 6 A , 230 V , vienfāze 7,38 Nm priekš LXM15LD28M3 , 230 V , trīs fāzes 10,25 Nm priekš LXM05AD42M3Xpie 6 A , 200...240 V , trīs fāzes 10,25 Nm priekš LXM05BD42M3X , 200...240 V , trīs fāzes 10,25 Nm priekš LXM05CD42M3X , 200...240 V , trīs fāzes
Nominālā izejas jauda	750 W priekš LXM05AD28M2 , 200...240 V , vienfāze 750 W priekš LXM05BD28M2 , 200...240 V , vienfāze 750 W priekš LXM05CD28M2 , 200...240 V , vienfāze 750 W priekš LXM05AD28F1 , 110...120 V , vienfāze 750 W priekš LXM05BD28F1 , 110...120 V , vienfāze 750 W priekš LXM05CD28F1 , 110...120 V , vienfāze 900 W priekš LXM32.D18M2pie 6 A , 230 V , vienfāze 1250 W priekš LXM15LD28M3 , 230 V , trīs fāzes 750 W priekš LXM05AD42M3Xpie 6 A , 200...240 V , trīs fāzes 750 W priekš LXM05BD42M3X , 200...240 V , trīs fāzes 750 W priekš LXM05CD42M3X , 200...240 V , trīs fāzes
Nominālais griezes moments	2,4 Nm priekš LXM05AD28M2 , 200...240 V , vienfāze 2,4 Nm priekš LXM05BD28M2 , 200...240 V , vienfāze 2,4 Nm priekš LXM05CD28M2 , 200...240 V , vienfāze 2,4 Nm priekš LXM05AD28F1 , 110...120 V , vienfāze 2,4 Nm priekš LXM05BD28F1 , 110...120 V , vienfāze 2,4 Nm priekš LXM05CD28F1 , 110...120 V , vienfāze 2,1 Nm priekš LXM32.D18M2pie 6 A , 230 V , vienfāze 2 Nm priekš LXM15LD28M3 , 230 V , trīs fāzes 2,4 Nm priekš LXM05AD42M3Xpie 6 A , 200...240 V , trīs fāzes 2,4 Nm priekš LXM05BD42M3X , 200...240 V , trīs fāzes 2,4 Nm priekš LXM05CD42M3X , 200...240 V , trīs fāzes

Ir sasniegts maksimālais saīdzināmo produktu skaits. Lūdzu, atveriet sadaļu Saīdzināt produktus #SAITE# un izdzēsiet kādu produktu, lai turpinātu.

Nominālais ātrums	3000 apgr./min priekš LXM05AD28M2 , 200...240 V , vienfāze 3000 apgr./min priekš LXM05BD28M2pie 6 A , 200...240 V , vienfāze 3000 apgr./min priekš LXM05CD28M2 , 200...240 V , vienfāze 3000 apgr./min priekš LXM05AD42M3X , 200...240 V , trīs fāzes 3000 apgr./min priekš LXM05BD42M3X , 200...240 V , trīs fāzes 3000 apgr./min priekš LXM05CD42M3X , 200...240 V , trīs fāzes 3000 apgr./min priekš LXM05AD28F1 , 110...120 V , vienfāze 3000 apgr./min priekš LXM05BD28F1 , 110...120 V , vienfāze 3000 apgr./min priekš LXM05CD28F1 , 110...120 V , vienfāze 4000 apgr./min priekš LXM32.D18M2pie 6 A , 230 V , vienfāze 6000 apgr./min priekš LXM15LD28M3 , 230 V , trīs fāzes
Produktu saderība	LXM05AD28F1pie 110...120 V vienfāze LXM05AD28M2pie 200...240 V vienfāze LXM05BD28F1pie 110...120 V vienfāze LXM05BD28M2pie 200...240 V vienfāze LXM05CD28F1pie 110...120 V vienfāze LXM05CD28M2pie 200...240 V vienfāze LXM32.D18M2pie 230 V vienfāze LXM05AD42M3Xpie 200...240 V trīs fāzes LXM05BD42M3Xpie 200...240 V trīs fāzes LXM05CD42M3Xpie 200...240 V trīs fāzes LXM15LD28M3pie 230 V trīs fāzes
Vārpstas gals	Neizmantots
IP aizsardzības pakāpe	IP50 standarta
Ātruma atgriezeniskās saites izšķirtspēja	131072 punkti/pagrieziens x 4096 pagriezieni
Turēšanas bremze	Bez
Montāžas atbalsts	Starptautiskā standarta atloka
elektriskais savienojums	Pagriežami taisnleņķa savienotāji

Papildinošs

Diapazona saderība	Lexium 32 Lexium 15 Lexium 05
barošanas spriegums maks	480 V
Tīkla fāžu skaits	Trīs fāzes
Nepārtraukta apstāšanās strāva	7 A
maksimālā nepārtrauktā jauda	1,7 W
Maksimālā strāva Irms	18 A priekš LXM32.D18M2 30,9 A priekš LXM15LD28M3 29,2 A priekš LXM05AD28F1 29,2 A priekš LXM05AD28M2 29,2 A priekš LXM05AD42M3X 29,2 A priekš LXM05BD28F1 29,2 A priekš LXM05BD28M2 29,2 A priekš LXM05BD42M3X 29,2 A priekš LXM05CD28F1 29,2 A priekš LXM05CD28M2 29,2 A priekš LXM05CD42M3X
Maksimālā pastāvīgā strāva	29,2 A
Pārslēgšanas frekvence	8 kHz
Otrā vārpsta	Bez otrā vārpstas gala
Vārpstas diametrs	14 mm
Vārpstas garums	30 mm
Atsauksmes veids	Vairāku apgriezienu SinCos Hiperface
Motora atloka izmērs	70 mm
Motora skursteņu skaits	3

Griezes momenta konstante	0,44 Nm/Apie 120 °C
Muguras emf konstante	29 V/krpmpie 120 °C
Motora polu skaits	3,0
Rotora inerce	0,58 kg.cm²
Statora pretestība	0,91 Ohmpie 20 °C
Statora induktivitāte	2,45 mHpie 20 °C
Statora elektriskā laika konstante	4,84 mspie 20 °C
Maksimālais radiālais spēks Fr	400 Npie 6000 apgr./min 430 Npie 5000 apgr./min 460 Npie 4000 apgr./min 510 Npie 3000 apgr./min 580 Npie 2000 apgr./min 730 Npie 1000 apgr./min
Maksimālais aksiālais spēks Fa	0,2 x Fr
Dzesēšanas veids	Dabiskā konvekcija
Garums	220 mm
Centrēšanas apkakles diametrs	60 mm
Centrēšanas apkakles dziļums	2,5 mm
Montāžas caurumu skaits	4
Montāžas caurumu diametrs	5,5 mm
Montāžas caurumu apļa diametrs	82 mm
Neto svars	3,62 kg
Izmēru atsauce	BSH0703T
Tīkla fāžu skaits	3
Precizitātes kļūda [leņķiskais]	1,4 °
Temperatūras vara karsta	120 °C
Temperatūras magnēts karsts	100 °C
Temperatūras magnēts rt	20 °C
izejas strāva 3s maksimums	29,2 A
Inerce	0,0 kg.cm² bremzes 0,58 kg.cm² motora

Iepakošanas vienības

Pirmā iepakojuma vienības tips	PCE
Vienību skaits 1. iepakojumā	1
1. iepakojuma augstums	12,3 cm
1. iepakojuma platums	12,8 cm
1. iepakojuma garums	37,7 cm
1. iepakojuma svars	3,6 kg

Līguma garantija

Garantija (mēnešos)	18

Environmental Data

Schneider Electric mērķis ir līdz 2050. gadam sasniegt nulles emisiju statusu, izmantojot piegādes ķēdes partnerību, zemākas ietekmes materiālus un cirkularitāti, izmantojot mūsu pašreizējo kampaņu "Use Better, Use Longer, Use Again", lai pagarinātu produktu kalpošanas laiku un to pārstrādājamību.

Environmental Data skaidrojums >

Kā mēs novērtējam produktu ilgtspēju >

Ietekme uz vidi

Kopējā dzīves cikla oglekļa pēda	**1 375 kg CO2 eq.**
Ražošanas posma oglekļa pēdas nospiedums [A1–A3]	**16 kg CO2 eq.**
Izplatīšanas posma oglekļa pēdas nospiedums [A4]	**0.5 kg CO2 eq.**
Uzstādīšanas posma oglekļa pēdas nospiedums [A5]	**0 kg CO2 eq.**
Lietošanas posma oglekļa pēdas nospiedums [B2, B3, B4, B6]	**1 358 kg CO2 eq.**
Dzīves cikla beigu posma oglekļa pēdas nospiedums [C1–C4]	**0.3 kg CO2 eq.**

Use Better

Materiāli un iepakojums

Iepakojums izgatavots no pārstrādāta kartona	**Jā**
Iepakojums bez plastmasas	**Nē**
SCIP numurs	**8c11b0c9-e501-4810-83eb-05fc6605ede4**
ES RoHS direktīva	**Atbilst, Izmantojot Izņēmumu**
REACh regula	**Atsauce satur vielas virs noteiktās normas, kas rada ļoti lielas bažas**
Bez PVC	**Jā**

Use Again

Pārsaiņošana un atkārtota ražošana

Cirkularitātes profils	**Nav jāveic īpašas darbības, lai nodotu otrreizējai pārstrādei**
Atgriešana	**Jā**
WEEE marķējums	**Eiropas Savienības tirgū no šī produkta ir jāatbrīvojas, ievērojot noteiktu atkritumu savākšanas kārtību, un produkts nedrīkst nonākt sadzīves atkritumu tvertnēs.**

Dimensions Drawings

Servo Motors Dimensions

Example with Straight Connectors

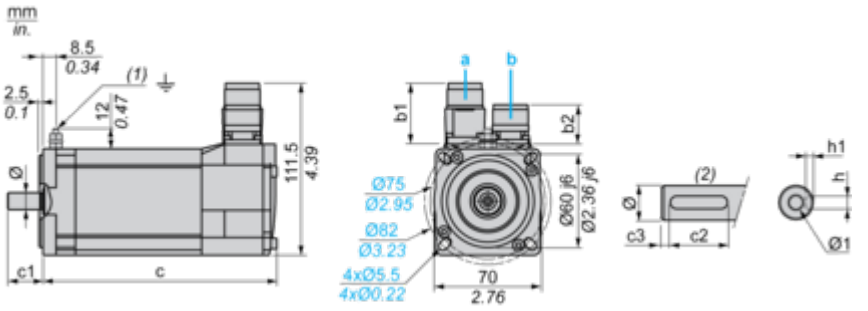

a: Power supply for servo motor brake
b: Power supply for servo motor encoder
(1) M4 screw
(2) Shaft end, keyed slot (optional)

Dimensions in mm

Straight connectors		Rotatable angled connectors		c (without brake)	c (with brake)	c1	c2	c3	h	h1	Ø	Ø1 for screws
b1	b2	b1	b2									
39.5	25.5	39.5	39.5	220	254	30	20	5	5 N9	$3^{+0.1}_{0}$	14 k6	M5 x 12.5

Dimensions in in.

Straight connectors		Rotatable angled connectors		c (without brake)	c (with brake)	c1	c2	c3	h	h1	Ø	Ø1 for screws
b1	b2	b1	b2									
1.55	1.00	1.55	1.55	8.66	10.00	1.18	0.78	0.19	0.20 N9	$0.12^{+0.004}_{0}$	0.55 k6	M5 x 0.49

Performance Curves

230 V Single-Phase Supply Voltage

Torque/Speed Curves

Servo motor with LXM32•D18M2 servo drive

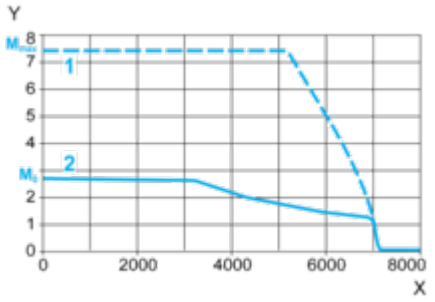

X Speed in rpm
Y Torque in Nm
1 Peak torque
2 Continuous torque