Produkta datu lapa

Specifikācijas



Servomotori BSH, Lexium 05, 11,1 Nm, 1500 apgr./min., 140 mm, vārpsta ar atslēgu, Sincos vairāku apgriezienu, ar bremzēm, IP65

BSH1401P32F2A

Galvenā

Ierīces īsais nosaukums	BSH
Produkta vai sastāvdaļas veids	Servo motors
Maksimālais mehāniskais ātrums	4000 apgr./min
Nepārtraukts apstāšanās griezes moments	11,1 Nm priekš LXM32.D30N4pie 10 A , 400 V , trīs fāzes 11,1 Nm priekš LXM32.D30N4pie 10 A , 480 V , trīs fāzes 11,1 Nm priekš LXM15MD28N4 , 400 V , trīs fāzes 11,1 Nm priekš LXM15MD28N4pie 10 A , 480 V , trīs fāzes 11,1 Nm priekš LXM15MD28N4 , 230 V , trīs fāzes 11,1 Nm priekš LXM15MD40N4 , 400 V , trīs fāzes 11,1 Nm priekš LXM15MD40N4 , 480 V , trīs fāzes 11,1 Nm priekš LXM15LD28M3 , 230 V , trīs fāzes 11,4 Nm priekš LXM05AD34N4 , 380...480 V , trīs fāzes 11,4 Nm priekš LXM05BD34N4 , 380...480 V , trīs fāzes 11,4 Nm priekš LXM05CD34N4 , 380...480 V , trīs fāzes
Maksimālais apstāšanās griezes moments	27 Nm priekš LXM32.D30N4pie 10 A , 400 V , trīs fāzes 27 Nm priekš LXM32.D30N4pie 10 A , 480 V , trīs fāzes 23,33 Nm priekš LXM15MD28N4 , 230 V , trīs fāzes 23,33 Nm priekš LXM15MD28N4pie 10 A , 400 V , trīs fāzes 23,33 Nm priekš LXM15MD28N4 , 480 V , trīs fāzes 23,33 Nm priekš LXM15MD40N4 , 400 V , trīs fāzes 23,33 Nm priekš LXM15MD40N4 , 480 V , trīs fāzes 23,8 Nm priekš LXM15LD28M3 , 230 V , trīs fāzes 23,33 Nm priekš LXM05AD34N4 , 380...480 V , trīs fāzes 23,33 Nm priekš LXM05BD34N4 , 380...480 V , trīs fāzes 23,33 Nm priekš LXM05CD34N4 , 380...480 V , trīs fāzes
Nominālā izejas jauda	2500 W priekš LXM32.D30N4pie 10 A , 400 V , trīs fāzes 3000 W priekš LXM32.D30N4pie 10 A , 480 V , trīs fāzes 2000 W priekš LXM15MD28N4 , 400 V , trīs fāzes 2000 W priekš LXM15MD40N4pie 10 A , 400 V , trīs fāzes 2200 W priekš LXM05AD34N4 , 380...480 V , trīs fāzes 2200 W priekš LXM05BD34N4 , 380...480 V , trīs fāzes 2200 W priekš LXM05CD34N4 , 380...480 V , trīs fāzes 1400 W priekš LXM15LD28M3 , 230 V , trīs fāzes 1400 W priekš LXM15MD28N4 , 230 V , trīs fāzes 2150 W priekš LXM15MD28N4 , 480 V , trīs fāzes 2150 W priekš LXM15MD40N4 , 480 V , trīs fāzes
Nominālais griezes moments	9,5 Nm priekš LXM32.D30N4pie 10 A , 400 V , trīs fāzes 9,5 Nm priekš LXM32.D30N4pie 10 A , 480 V , trīs fāzes 6,8 Nm priekš LXM15MD28N4 , 480 V , trīs fāzes 6,8 Nm priekš LXM15MD40N4pie 10 A , 480 V , trīs fāzes 6,9 Nm priekš LXM05AD34N4 , 380...480 V , trīs fāzes 6,9 Nm priekš LXM05BD34N4 , 380...480 V , trīs fāzes 6,9 Nm priekš LXM05CD34N4 , 380...480 V , trīs fāzes 7,63 Nm priekš LXM15MD28N4 , 400 V , trīs fāzes 7,63 Nm priekš LXM15MD40N4 , 400 V , trīs fāzes 9,1 Nm priekš LXM15LD28M3 , 230 V , trīs fāzes 9,1 Nm priekš LXM15MD28N4 , 230 V , trīs fāzes

Ir sasniegts maksimālais saīdzināmo produktu skaits. Lūdzu, atveriet sadaļu Saīdzināt produktus #SAITE# un izdzēsiet kādu produktu, lai turpinātu.

Nominālais ātrums	2500 apgr./min priekš LXM32.D30N4pie 10 A , 400 V , trīs fāzes 3000 apgr./min priekš LXM32.D30N4pie 10 A , 480 V , trīs fāzes 3000 apgr./min priekš LXM05AD34N4 , 380...480 V , trīs fāzes 3000 apgr./min priekš LXM05BD34N4pie 10 A , 380...480 V , trīs fāzes 3000 apgr./min priekš LXM05CD34N4 , 380...480 V , trīs fāzes 1500 apgr./min priekš LXM15MD28N4 , 230 V , trīs fāzes 1500 apgr./min priekš LXM15LD28M3 , 230 V , trīs fāzes 2500 apgr./min priekš LXM15MD28N4 , 400 V , trīs fāzes 2500 apgr./min priekš LXM15MD40N4 , 400 V , trīs fāzes 3000 apgr./min priekš LXM15MD28N4 , 480 V , trīs fāzes 3000 apgr./min priekš LXM15MD40N4 , 480 V , trīs fāzes
Produktu saderība	LXM15LD28M3pie 230 V trīs fāzes LXM05AD34N4pie 380...480 V trīs fāzes LXM05BD34N4pie 380...480 V trīs fāzes LXM05CD34N4pie 380...480 V trīs fāzes LXM15MD28N4pie 400 V trīs fāzes LXM15MD28N4pie 480 V trīs fāzes LXM15MD40N4pie 400 V trīs fāzes LXM15MD40N4pie 480 V trīs fāzes LXM15MD28N4pie 230 V trīs fāzes
Vārpstas gals	Atslēgas
IP aizsardzības pakāpe	IP65 standarta IP67 ar IP67 komplektu
Ātruma atgriezeniskās saites izšķirtspēja	131072 punkti/pagrieziens x 4096 pagriezieni
Turēšanas bremze	Ar
Montāžas atbalsts	Starptautiskā standarta atloka
elektriskais savienojums	Pagriežami taisnleņķa savienotāji

Papildinošs

Diapazona saderība	Lexium 32 Lexium 05 Lexium 15
barošanas spriegums maks	480 V
Tīkla fāžu skaits	Trīs fāzes
Nepārtraukta apstāšanās strāva	7,8 A
maksimālā nepārtrauktā jauda	3,6 W
Maksimālā strāva Irms	20,8 A priekš LXM15LD28M3 20,8 A priekš LXM15MD28N4 20,8 A priekš LXM15MD40N4 20,8 A priekš LXM05AD34N4 20,8 A priekš LXM05BD34N4 20,8 A priekš LXM05CD34N4 20,8 A priekš LXM32.D30N4
Maksimālā pastāvīgā strāva	20,8 A
Pārslēgšanas frekvence	8 kHz
Otrā vārpsta	Bez otrā vārpstas gala
Vārpstas diametrs	24 mm
Vārpstas garums	50 mm
Atslēgas platums	40 mm
Atsauksmes veids	Vairāku apgriezienu SinCos Hiperface
Noturēšanas griezes moments	23 Nm turēšanas bremze
Motora atloka izmērs	140 mm
Motora skursteņu skaits	1
Griezes momenta konstante	1,43 Nm/Apie 120 °C

Muguras emf konstante	100 V/krpmpie 120 °C
Motora polu skaits	5,0
Rotora inerce	9,21 kg.cm²
Statora pretestība	1,41 Ohmpie 20 °C
Statora induktivitāte	8,17 mHpie 20 °C
Statora elektriskā laika konstante	11,06 mspie 20 °C
Maksimālais radiālais spēks Fr	1530 Npie 3000 apgr./min 1760 Npie 2000 apgr./min 2210 Npie 1000 apgr./min
Maksimālais aksiālais spēks Fa	0,2 x Fr
Bremžu ievilkšanas jauda	24 W
Dzesēšanas veids	Dabiskā konvekcija
Garums	255,5 mm
Centrēšanas apkakles diametrs	130 mm
Centrēšanas apkakles dziļums	3,5 mm
Montāžas caurumu skaits	4
Montāžas caurumu diametrs	11 mm
Montāžas caurumu apļa diametrs	165 mm
Neto svars	13 kg
Izmēru atsauce	BSH1401P
Tīkla fāžu skaits	3
Precizitātes kļūda [leņķiskais]	1,4 °
Temperatūras vara karsta	120 °C
Temperatūras magnēts karsts	100 °C
Temperatūras magnēts rt	20 °C
izejas strāva 3s maksimums	20,8 A
Inerce	1,8 kg.cm² bremzes 7,41 kg.cm² motora

Iepakošanas vienības

Pirmā iepakojuma vienības tips	PCE
Vienību skaits 1. iepakojumā	1
1. iepakojuma augstums	27,0 cm
1. iepakojuma platums	27,0 cm
1. iepakojuma garums	48,2 cm
1. iepakojuma svars	9,79 kg

Līguma garantija

Garantija (mēnešos)	18

Environmental Data

Schneider Electric mērķis ir līdz 2050. gadam sasniegt nulles emisiju statusu, izmantojot piegādes ķēdes partnerību, zemākas ietekmes materiālus un cirkularitāti, izmantojot mūsu pašreizējo kampaņu "Use Better, Use Longer, Use Again", lai pagarinātu produktu kalpošanas laiku un to pārstrādājamību.

Environmental Data skaidrojums >

Kā mēs novērtējam produktu ilgtspēju >

Ietekme uz vidi

Kopējā dzīves cikla oglekļa pēda	**3 281 kg CO2 eq.**
Ražošanas posma oglekļa pēdas nospiedums [A1–A3]	**43 kg CO2 eq.**
Izplatīšanas posma oglekļa pēdas nospiedums [A4]	**1 kg CO2 eq.**
Uzstādīšanas posma oglekļa pēdas nospiedums [A5]	**0.1 kg CO2 eq.**
Lietošanas posma oglekļa pēdas nospiedums [B2, B3, B4, B6]	**3 236 kg CO2 eq.**
Dzīves cikla beigu posma oglekļa pēdas nospiedums [C1–C4]	**0.9 kg CO2 eq.**

Use Better

Materiāli un iepakojums

Iepakojums izgatavots no pārstrādāta kartona	**Jā**
Iepakojums bez plastmasas	**Nē**
ES RoHS direktīva	**Atbilst, Izmantojot Izņēmumu**
REACh regula	**Atsauce satur vielas virs noteiktās normas, kas rada ļoti lielas bažas**
Bez PVC	**Jā**

Use Again

Pārsaiņošana un atkārtota ražošana

Cirkularitātes profils	**Nav jāveic īpašas darbības, lai nodotu otrreizējai pārstrādei**
Atgriešana	**Jā**
WEEE marķējums	**Eiropas Savienības tirgū no šī produkta ir jāatbrīvojas, ievērojot noteiktu atkritumu savākšanas kārtību, un produkts nedrīkst nonākt sadzīves atkritumu tvertnēs.**

Dimensions Drawings

Servo Motors Dimensions

Example with Straight Connectors

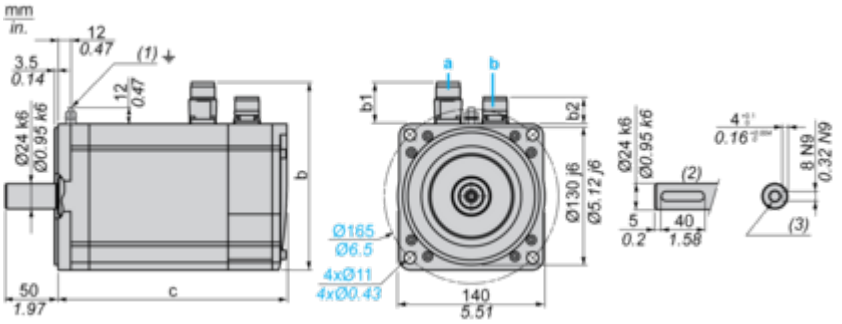

a: Power supply for servo motor brake
b: Power supply for servo motor encoder
(1) M4 screw
(2) Shaft end, keyed slot (optional)
(3) For screws M8 x 19 mm/M8 x 0.75 in.
Dimensions in mm

Straight connectors			Rotatable angled connectors			c (without brake)	c (with brake)
b	b1	b2	b	b1	b2		
178	39.5	25.5	178	39.5	39.5	218	256

Dimensions in in.

Straight connectors			Rotatable angled connectors			c (without brake)	c (with brake)
b	b1	b2	b	b1	b2		
7.00	1.55	1.00	7.00	1.55	1.55	8.58	10.07

Performance Curves

400 V 3-Phase Supply Voltage

Torque/Speed Curves

Servo motor with LXM32•D30N4 servo drive

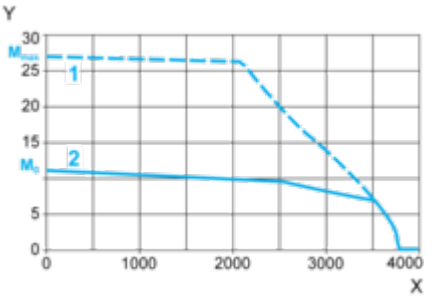

X Speed in rpm
Y Torque in Nm
1 Peak torque
2 Continuous torque

480 V 3-Phase Supply Voltage

Torque/Speed Curves

Servo motor with LXM32•D30N4 servo drive

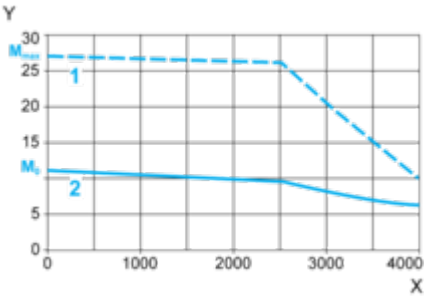

X Speed in rpm
Y Torque in Nm
1 Peak torque
2 Continuous torque