Produkta datu lapa

Specifikācijas



Servomotori BSH, Lexium 32, 14,4 Nm, 3000 apgr./min, 140 mm, vārpsta ar atslēgu, Sincos vairāku apgriezienu, ar bremzēm, IP50

BSH1402T12F2P

Galvenā

Ierīces īsais nosaukums	BSH
Produkta vai sastāvdaļas veids	Servo motors
Maksimālais mehāniskais ātrums	4000 apgr./min
Nepārtraukts apstāšanās griezes moments	19,5 Nm priekš LXM32.D30N4pie 24 A , 400 V , trīs fāzes 19,5 Nm priekš LXM32.D30N4pie 24 A , 480 V , trīs fāzes 14,4 Nm priekš LXM05AD42M3X , 200...240 V , trīs fāzes 14,4 Nm priekš LXM05BD42M3X , 200...240 V , trīs fāzes 14,4 Nm priekš LXM05CD42M3X , 200...240 V , trīs fāzes
Maksimālais apstāšanās griezes moments	59,3 Nm priekš LXM32.D30N4pie 24 A , 400 V , trīs fāzes 59,3 Nm priekš LXM32.D30N4pie 24 A , 480 V , trīs fāzes 24,56 Nm priekš LXM05AD42M3X , 200...240 V , trīs fāzes 24,56 Nm priekš LXM05BD42M3X , 200...240 V , trīs fāzes
Nominālā izejas jauda	3900 W priekš LXM32.D30N4pie 24 A , 400 V , trīs fāzes 3900 W priekš LXM32.D30N4pie 24 A , 480 V , trīs fāzes 2900 W priekš LXM05AD42M3X , 200...240 V , trīs fāzes 2900 W priekš LXM05BD42M3X , 200...240 V , trīs fāzes 2900 W priekš LXM05CD42M3X , 200...240 V , trīs fāzes
Nominālais griezes moments	12,3 Nm priekš LXM32.D30N4pie 24 A , 400 V , trīs fāzes 12,3 Nm priekš LXM32.D30N4pie 24 A , 480 V , trīs fāzes 9,2 Nm priekš LXM05AD42M3X , 200...240 V , trīs fāzes 9,2 Nm priekš LXM05BD42M3X , 200...240 V , trīs fāzes 9,2 Nm priekš LXM05CD42M3X , 200...240 V , trīs fāzes
Nominālais ātrums	3000 apgr./min priekš LXM32.D30N4pie 24 A , 400 V , trīs fāzes 3000 apgr./min priekš LXM32.D30N4pie 24 A , 480 V , trīs fāzes 3000 apgr./min priekš LXM05AD42M3X , 200...240 V , trīs fāzes 3000 apgr./min priekš LXM05BD42M3X , 200...240 V , trīs fāzes 3000 apgr./min priekš LXM05CD42M3X , 200...240 V , trīs fāzes
Produktu saderība	LXM05AD42M3Xpie 200...240 V trīs fāzes LXM05BD42M3Xpie 200...240 V trīs fāzes LXM05CD42M3Xpie 200...240 V trīs fāzes
Vārpstas gals	Atslēgas
IP aizsardzības pakāpe	IP50 standarta
Ātruma atgriezeniskās saites izšķirtspēja	131072 punkti/pagrieziens x 4096 pagriezieni
Turēšanas bremze	Ar
Montāžas atbalsts	Starptautiskā standarta atloka
elektriskais savienojums	Pagriežami taisnleņķa savienotāji

Papildinošs

Diapazona saderība	Lexium 05 Lexium 32
barošanas spriegums maks	480 V
Tīkla fāžu skaits	Trīs fāzes

Ir sasniegts maksimālais saīdzināmo produktu skaits. Lūdzu, atveriet sadaļu Saīdzināt produktus #SAITE# un izdzēsiet kādu produktu, lai turpinātu.

Nepārtraukta apstāšanās strāva	22,5 A
maksimālā nepārtrauktā jauda	4,2 W
Maksimālā strāva Irms	72 A priekš LXM32.D30N4 75,2 A priekš LXM05AD42M3X 75,2 A priekš LXM05BD42M3X 75,2 A priekš LXM05CD42M3X
Maksimālā pastāvīgā strāva	75,2 A
Pārslēgšanas frekvence	8 kHz
Otrā vārpsta	Bez otrā vārpstas gala
Vārpstas diametrs	24 mm
Vārpstas garums	50 mm
Atslēgas platums	40 mm
Atsauksmes veids	Vairāku apgriezienu SinCos Hiperface
Noturēšanas griezes moments	23 Nm turēšanas bremze
Motora atloka izmērs	140 mm
Motora skursteņu skaits	2
Griezes momenta konstante	0,87 Nm/Apie 120 °C
Muguras emf konstante	101 V/krpmpie 120 °C
Motora polu skaits	5,0
Rotora inerce	14,48 kg.cm²
Statora pretestība	0,6 Ohmpie 20 °C
Statora induktivitāte	1,325 mHpie 20 °C
Statora elektriskā laika konstante	12,1 mspie 20 °C
Maksimālais radiālais spēks Fr	1680 Npie 3000 apgr./min 1930 Npie 2000 apgr./min 2430 Npie 1000 apgr./min
Maksimālais aksiālais spēks Fa	0,2 x Fr
Bremžu ievilkšanas jauda	24 W
Dzesēšanas veids	Dabiskā konvekcija
Garums	310,5 mm
Centrēšanas apkakles diametrs	130 mm
Centrēšanas apkakles dziļums	3,5 mm
Montāžas caurumu skaits	4
Montāžas caurumu diametrs	11 mm
Montāžas caurumu apļa diametrs	165 mm
Neto svars	17,7 kg
Izmēru atsauce	BSH1402T
Tīkla fāžu skaits	3
Precizitātes kļūda [leņķiskais]	1,4 °
Temperatūras vara karsta	120 °C
Temperatūras magnēts karsts	100 °C
Temperatūras magnēts rt	20 °C
izejas strāva 3s maksimums	75,2 A

Inerce	1,8 kg.cm² bremzes 12,68 kg.cm² motora

Iepakošanas vienības

Pirmā iepakojuma vienības tips	PCE
Vienību skaits 1. iepakojumā	1
1. iepakojuma augstums	27,0 cm
1. iepakojuma platums	27,0 cm
1. iepakojuma garums	48,2 cm
1. iepakojuma svars	18,7 kg

Līguma garantija

Garantija (mēnešos)	18

Environmental Data

Schneider Electric mērķis ir līdz 2050. gadam sasniegt nulles emisiju statusu, izmantojot piegādes ķēdes partnerību, zemākas ietekmes materiālus un cirkularitāti, izmantojot mūsu pašreizējo kampaņu "Use Better, Use Longer, Use Again", lai pagarinātu produktu kalpošanas laiku un to pārstrādājamību.

Environmental Data skaidrojums >

Kā mēs novērtējam produktu ilgtspēju >

Ietekme uz vidi

Kopējā dzīves cikla oglekļa pēda	**4 263 kg CO2 eq.**
Ražošanas posma oglekļa pēdas nospiedums [A1–A3]	**58 kg CO2 eq.**
Izplatīšanas posma oglekļa pēdas nospiedums [A4]	**2 kg CO2 eq.**
Uzstādīšanas posma oglekļa pēdas nospiedums [A5]	**0.1 kg CO2 eq.**
Lietošanas posma oglekļa pēdas nospiedums [B2, B3, B4, B6]	**4 202 kg CO2 eq.**
Dzīves cikla beigu posma oglekļa pēdas nospiedums [C1–C4]	**1 kg CO2 eq.**

Use Better

Materiāli un iepakojums

Iepakojums izgatavots no pārstrādāta kartona	**Jā**
Iepakojums bez plastmasas	**Nē**
ES RoHS direktīva	**Atbilst, Izmantojot Izņēmumu**
REACh regula	**Atsauce satur vielas virs noteiktās normas, kas rada ļoti lielas bažas**
Bez PVC	**Jā**

Use Again

Pārsaiņošana un atkārtota ražošana

Cirkularitātes profils	**Nav jāveic īpašas darbības, lai nodotu otrreizējai pārstrādei**
Atgriešana	**Jā**
WEEE marķējums	**Eiropas Savienības tirgū no šī produkta ir jāatbrīvojas, ievērojot noteiktu atkritumu savākšanas kārtību, un produkts nedrīkst nonākt sadzīves atkritumu tvertnēs.**

Dimensions Drawings

Servo Motors Dimensions

Example with Straight Connectors

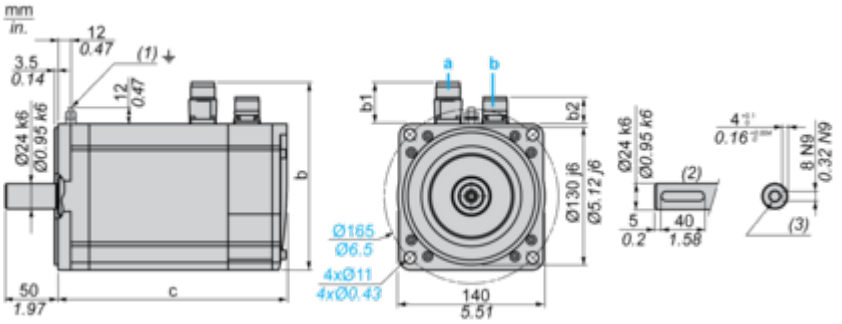

a: Power supply for servo motor brake
b: Power supply for servo motor encoder
(1) M4 screw
(2) Shaft end, keyed slot (optional)
(3) For screws M8 x 19 mm/M8 x 0.75 in.
Dimensions in mm

Straight connectors			Rotatable angled connectors			c (without brake)	c (with brake)
b	b1	b2	b	b1	b2		
192.5	54	25.5	198.5	60	39.5	273	311

Dimensions in in.

Straight connectors			Rotatable angled connectors			c (without brake)	c (with brake)
b	b1	b2	b	b1	b2		
7.57	2.12	1.00	7.81	2.36	1.55	10.74	12.24

Performance Curves

400 V 3-Phase Supply Voltage

Torque/Speed Curves

Servo motor with LXM32•D72N4 servo drive

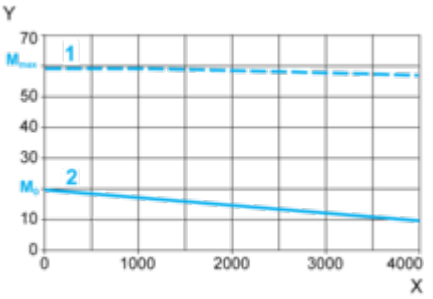

X Speed in rpm
Y Torque in Nm
1 Peak torque
2 Continuous torque

480 V 3-Phase Supply Voltage

Torque/Speed Curves

Servo motor with LXM32•D72N4 servo drive

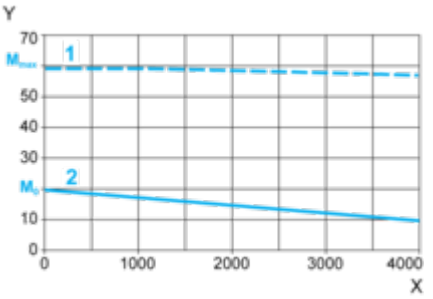

X Speed in rpm
Y Torque in Nm
1 Peak torque
2 Continuous torque