Produkta datu lapa

Specifikācijas

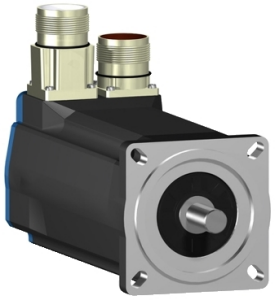

Servomotori BSH, Lexium 05, 2,2 Nm, 3000 apgr./min., 70 mm, vārpsta ar atslēgu, Sincos vairāku apgriezienu, ar bremzēm, IP50

BSH0702P12F2A

Galvenā

Ierīces īsais nosaukums	BSH
Produkta vai sastāvdaļas veids	Servo motors
Maksimālais mehāniskais ātrums	8000 apgr./min
Nepārtraukts apstāšanās griezes moments	2,2 Nm priekš LXM32.D12N4pie 3 A , 400 V , trīs fāzes 2,2 Nm priekš LXM32.D12N4pie 3 A , 480 V , trīs fāzes 2,12 Nm priekš LXM05AD10M2 , 200...240 V , vienfāze 2,12 Nm priekš LXM05AD10M3X , 200...240 V , trīs fāzes 2,12 Nm priekš LXM05BD10M2 , 200...240 V , vienfāze 2,12 Nm priekš LXM05BD10M3X , 200...240 V , trīs fāzes 2,12 Nm priekš LXM05CD10M2 , 200...240 V , vienfāze 2,12 Nm priekš LXM05CD10M3X , 200...240 V , trīs fāzes 2,2 Nm priekš LXM15LD13M3 , 230 V , vienfāze 2,12 Nm priekš LXM05AD17M2 , 200...240 V , vienfāze 2,12 Nm priekš LXM05BD17M2 , 200...240 V , vienfāze 2,12 Nm priekš LXM05CD17M2pie 3 A , 200...240 V , vienfāze 2,2 Nm priekš LXM15LD10N4 , 480 V , trīs fāzes 2,12 Nm priekš LXM05AD17M3X , 200...240 V , trīs fāzes 2,12 Nm priekš LXM05AD14N4 , 380...480 V , trīs fāzes 2,12 Nm priekš LXM05BD17M3X , 200...240 V , trīs fāzes 2,12 Nm priekš LXM05BD14N4 , 380...480 V , trīs fāzes 2,12 Nm priekš LXM05CD17M3X , 200...240 V , trīs fāzes 2,12 Nm priekš LXM05CD14N4 , 380...480 V , trīs fāzes 2,2 Nm priekš LXM15LD10N4 , 230 V , trīs fāzes 2,2 Nm priekš LXM15LD10N4 , 400 V , trīs fāzes
Maksimālais apstāšanās griezes moments	7,6 Nm priekš LXM32.D12N4pie 3 A , 400 V , trīs fāzes 7,6 Nm priekš LXM32.D12N4pie 3 A , 480 V , trīs fāzes 5,63 Nm priekš LXM15LD13M3 , 230 V , vienfāze 4,57 Nm priekš LXM05AD10M2 , 200...240 V , vienfāze 5,63 Nm priekš LXM05AD17M2 , 200...240 V , vienfāze 4,57 Nm priekš LXM05BD10M2 , 200...240 V , vienfāze 5,63 Nm priekš LXM05BD17M2 , 200...240 V , vienfāze 4,57 Nm priekš LXM05CD10M2 , 200...240 V , vienfāze 5,63 Nm priekš LXM05CD17M2 , 200...240 V , vienfāze 4,85 Nm priekš LXM15LD10N4 , 230 V , trīs fāzes 4,85 Nm priekš LXM15LD10N4 , 400 V , trīs fāzes 4,85 Nm priekš LXM15LD10N4pie 3 A , 480 V , trīs fāzes 4,57 Nm priekš LXM05AD10M3X , 200...240 V , trīs fāzes 5,63 Nm priekš LXM05AD17M3X , 200...240 V , trīs fāzes 5,63 Nm priekš LXM05AD14N4 , 380...480 V , trīs fāzes 4,57 Nm priekš LXM05BD10M3X , 200...240 V , trīs fāzes 5,63 Nm priekš LXM05BD17M3X , 200...240 V , trīs fāzes 5,63 Nm priekš LXM05BD14N4 , 380...480 V , trīs fāzes 4,57 Nm priekš LXM05CD10M3X , 200...240 V , trīs fāzes 5,63 Nm priekš LXM05CD17M3X , 200...240 V , trīs fāzes 5,63 Nm priekš LXM05CD14N4 , 380...480 V , trīs fāzes

Ir sasniegts maksimālais saīdzināmo produktu skaits. Lūdzu, atveriet sadaļu Saīdzināt produktus #SAITE# un izdzēsiet kādu produktu, lai turpinātu.

Nominālā izejas jauda	850 W priekš LXM32.D12N4pie 3 A , 400 V , trīs fāzes 850 W priekš LXM32.D12N4pie 3 A , 480 V , trīs fāzes 1000 W priekš LXM15LD10N4 , 400 V , trīs fāzes 597 W priekš LXM15LD13M3 , 230 V , vienfāze 600 W priekš LXM05AD10M2 , 200...240 V , vienfāze 600 W priekš LXM05AD17M2 , 200...240 V , vienfāze 600 W priekš LXM05BD10M2 , 200...240 V , vienfāze 600 W priekš LXM05BD17M2 , 200...240 V , vienfāze 600 W priekš LXM05CD10M2 , 200...240 V , vienfāze 600 W priekš LXM05CD17M2 , 200...240 V , vienfāze 1300 W priekš LXM15LD10N4 , 480 V , trīs fāzes 597 W priekš LXM15LD10N4pie 3 A , 230 V , trīs fāzes 600 W priekš LXM05AD10M3X , 200...240 V , trīs fāzes 600 W priekš LXM05AD14N4 , 380...480 V , trīs fāzes 600 W priekš LXM05AD17M3X , 200...240 V , trīs fāzes 600 W priekš LXM05BD10M3X , 200...240 V , trīs fāzes 600 W priekš LXM05BD14N4 , 380...480 V , trīs fāzes 600 W priekš LXM05BD17M3X , 200...240 V , trīs fāzes 600 W priekš LXM05CD10M3X , 200...240 V , trīs fāzes 600 W priekš LXM05CD14N4 , 380...480 V , trīs fāzes 600 W priekš LXM05CD17M3X , 200...240 V , trīs fāzes
Nominālais griezes moments	1,64 Nm priekš LXM32.D12N4pie 3 A , 400 V , trīs fāzes 1,64 Nm priekš LXM32.D12N4pie 3 A , 480 V , trīs fāzes 1,9 Nm priekš LXM05AD10M2 , 200...240 V , vienfāze 1,9 Nm priekš LXM05AD17M2 , 200...240 V , vienfāze 1,9 Nm priekš LXM05BD10M2 , 200...240 V , vienfāze 1,9 Nm priekš LXM05BD17M2 , 200...240 V , vienfāze 1,9 Nm priekš LXM05CD10M2 , 200...240 V , vienfāze 1,9 Nm priekš LXM05CD17M2 , 200...240 V , vienfāze 1,9 Nm priekš LXM15LD13M3 , 230 V , vienfāze 1,55 Nm priekš LXM15LD10N4 , 480 V , trīs fāzes 1,65 Nm priekš LXM15LD10N4 , 400 V , trīs fāzes 1,9 Nm priekš LXM05AD10M3Xpie 3 A , 200...240 V , trīs fāzes 1,9 Nm priekš LXM05AD14N4 , 380...480 V , trīs fāzes 1,9 Nm priekš LXM05AD17M3X , 200...240 V , trīs fāzes 1,9 Nm priekš LXM05BD10M3X , 200...240 V , trīs fāzes 1,9 Nm priekš LXM05BD14N4 , 380...480 V , trīs fāzes 1,9 Nm priekš LXM05BD17M3X , 200...240 V , trīs fāzes 1,9 Nm priekš LXM05CD10M3X , 200...240 V , trīs fāzes 1,9 Nm priekš LXM05CD14N4 , 380...480 V , trīs fāzes 1,9 Nm priekš LXM05CD17M3X , 200...240 V , trīs fāzes 1,9 Nm priekš LXM15LD10N4 , 230 V , trīs fāzes
Nominālais ātrums	5000 apgr./min priekš LXM32.D12N4pie 3 A , 400 V , trīs fāzes 5000 apgr./min priekš LXM32.D12N4pie 3 A , 480 V , trīs fāzes 3000 apgr./min priekš LXM05AD10M2 , 200...240 V , vienfāze 3000 apgr./min priekš LXM05BD10M2 , 200...240 V , vienfāze 3000 apgr./min priekš LXM05CD10M2 , 200...240 V , vienfāze 3000 apgr./min priekš LXM05AD10M3X , 200...240 V , trīs fāzes 3000 apgr./min priekš LXM05AD14N4 , 380...480 V , trīs fāzes 3000 apgr./min priekš LXM05BD10M3X , 200...240 V , trīs fāzes 3000 apgr./min priekš LXM05BD14N4 , 380...480 V , trīs fāzes 3000 apgr./min priekš LXM05CD10M3X , 200...240 V , trīs fāzes 3000 apgr./min priekš LXM05CD14N4 , 380...480 V , trīs fāzes 3000 apgr./min priekš LXM15LD13M3pie 3 A , 230 V , vienfāze 3000 apgr./min priekš LXM05AD17M2 , 200...240 V , vienfāze 3000 apgr./min priekš LXM05BD17M2 , 200...240 V , vienfāze 3000 apgr./min priekš LXM05CD17M2 , 200...240 V , vienfāze 3000 apgr./min priekš LXM05AD17M3X , 200...240 V , trīs fāzes 3000 apgr./min priekš LXM05BD17M3X , 200...240 V , trīs fāzes 3000 apgr./min priekš LXM05CD17M3X , 200...240 V , trīs fāzes 8000 apgr./min priekš LXM15LD10N4 , 480 V , trīs fāzes 3000 apgr./min priekš LXM15LD10N4 , 230 V , trīs fāzes 6000 apgr./min priekš LXM15LD10N4 , 400 V , trīs fāzes

Produktu saderība	LXM05AD10M2pie 200...240 V vienfāze LXM05AD17M2pie 200...240 V vienfāze LXM05BD10M2pie 200...240 V vienfāze LXM05BD17M2pie 200...240 V vienfāze LXM05CD10M2pie 200...240 V vienfāze LXM05CD17M2pie 200...240 V vienfāze LXM15LD13M3pie 230 V vienfāze LXM05AD10M3Xpie 200...240 V trīs fāzes LXM05BD10M3Xpie 200...240 V trīs fāzes LXM05CD10M3Xpie 200...240 V trīs fāzes LXM05AD14N4pie 380...480 V trīs fāzes LXM05BD14N4pie 380...480 V trīs fāzes LXM05CD14N4pie 380...480 V trīs fāzes LXM15LD10N4pie 400 V trīs fāzes LXM05AD17M3Xpie 200...240 V trīs fāzes LXM05BD17M3Xpie 200...240 V trīs fāzes LXM05CD17M3Xpie 200...240 V trīs fāzes LXM32.D12N4pie 400 V trīs fāzes LXM32.D12N4pie 480 V trīs fāzes LXM15LD10N4pie 230 V trīs fāzes LXM15LD10N4pie 480 V trīs fāzes
Vārpstas gals	Atslēgas
IP aizsardzības pakāpe	IP50 standarta
Ātruma atgriezeniskās saites izšķirtspēja	131072 punkti/pagrieziens x 4096 pagriezieni
Turēšanas bremze	Ar
Montāžas atbalsts	Starptautiskā standarta atloka
elektriskais savienojums	Pagriežami taisnleņķa savienotāji

Papildinošs

Diapazona saderība	Lexium 15 Lexium 32 Lexium 05
barošanas spriegums maks	480 V
Tīkla fāžu skaits	Trīs fāzes
Nepārtraukta apstāšanās strāva	2,9 A
maksimālā nepārtrauktā jauda	1,51 W
Maksimālā strāva Irms	11,8 A priekš LXM15LD13M3 11,8 A priekš LXM15LD10N4 11,8 A priekš LXM05AD10M2 11,8 A priekš LXM05AD17M2 11,8 A priekš LXM05AD10M3X 11,8 A priekš LXM05AD17M3X 11,8 A priekš LXM05AD14N4 11,8 A priekš LXM05BD10M2 11,8 A priekš LXM05BD17M2 11,8 A priekš LXM05BD10M3X 11,8 A priekš LXM05BD17M3X 11,8 A priekš LXM05BD14N4 11,8 A priekš LXM05CD10M2 11,8 A priekš LXM05CD17M2 11,8 A priekš LXM05CD10M3X 11,8 A priekš LXM05CD17M3X 11,8 A priekš LXM05CD14N4 11,8 A priekš LXM32.D12N4
Maksimālā pastāvīgā strāva	11,8 A
Pārslēgšanas frekvence	8 kHz
Otrā vārpsta	Bez otrā vārpstas gala
Vārpstas diametrs	11 mm
Vārpstas garums	23 mm
Atslēgas platums	18 mm

Atsauksmes veids	Vairāku apgriezienu SinCos Hiperface
Noturēšanas griezes moments	2 Nm turēšanas bremze
Motora atloka izmērs	70 mm
Motora skursteņu skaits	2
Griezes momenta konstante	0,77 Nm/Apie 120 °C
Muguras emf konstante	48 V/krpmpie 120 °C
Motora polu skaits	3,0
Rotora inerce	0,482 kg.cm²
Statora pretestība	4,2 Ohmpie 20 °C
Statora induktivitāte	10,65 mHpie 20 °C
Statora elektriskā laika konstante	4,52 mspie 20 °C
Maksimālais radiālais spēks Fr	390 Npie 6000 apgr./min 410 Npie 5000 apgr./min 450 Npie 4000 apgr./min 490 Npie 3000 apgr./min 560 Npie 2000 apgr./min 710 Npie 1000 apgr./min
Maksimālais aksiālais spēks Fa	0,2 x Fr
Bremžu ievilkšanas jauda	10 W
Dzesēšanas veids	Dabiskā konvekcija
Garums	212,5 mm
Centrēšanas apkakles diametrs	60 mm
Centrēšanas apkakles dziļums	2,5 mm
Montāžas caurumu skaits	4
Montāžas caurumu diametrs	5,5 mm
Montāžas caurumu apļa diametrs	82 mm
Neto svars	3 kg
Izmēru atsauce	BSH0702P
Tīkla fāžu skaits	3
Precizitātes kļūda [leņķiskais]	1,4 °
Temperatūras vara karsta	120 °C
Temperatūras magnēts karsts	100 °C
Temperatūras magnēts rt	20 °C
izejas strāva 3s maksimums	11,8 A
Inerce	0,11 kg.cm² bremzes 0,41 kg.cm² motora

Iepakošanas vienības

Pirmā iepakojuma vienības tips	PCE
Vienību skaits 1. iepakojumā	1
1. iepakojuma augstums	12,3 cm
1. iepakojuma platums	12,8 cm
1. iepakojuma garums	37,7 cm
1. iepakojuma svars	3,25 kg

Līguma garantija

Garantija (mēnešos)	18

Environmental Data

Schneider Electric mērķis ir līdz 2050. gadam sasniegt nulles emisiju statusu, izmantojot piegādes ķēdes partnerību, zemākas ietekmes materiālus un cirkularitāti, izmantojot mūsu pašreizējo kampaņu "Use Better, Use Longer, Use Again", lai pagarinātu produktu kalpošanas laiku un to pārstrādājamību.

Environmental Data skaidrojums >

Kā mēs novērtējam produktu ilgtspēju >

Ietekme uz vidi

Kopējā dzīves cikla oglekļa pēda	**1 427 kg CO2 eq.**
Ražošanas posma oglekļa pēdas nospiedums [A1–A3]	**14 kg CO2 eq.**
Izplatīšanas posma oglekļa pēdas nospiedums [A4]	**0.4 kg CO2 eq.**
Uzstādīšanas posma oglekļa pēdas nospiedums [A5]	**0 kg CO2 eq.**
Lietošanas posma oglekļa pēdas nospiedums [B2, B3, B4, B6]	**1 412 kg CO2 eq.**
Dzīves cikla beigu posma oglekļa pēdas nospiedums [C1–C4]	**0.3 kg CO2 eq.**

Use Better

Materiāli un iepakojums

Iepakojums izgatavots no pārstrādāta kartona	**Jā**
Iepakojums bez plastmasas	**Nē**
SCIP numurs	**8c11b0c9-e501-4810-83eb-05fc6605ede4**
ES RoHS direktīva	**Atbilst, Izmantojot Izņēmumu**
REACh regula	**Atsauce satur vielas virs noteiktās normas, kas rada ļoti lielas bažas**
Bez PVC	**Jā**

Use Again

Pārsaiņošana un atkārtota ražošana

Cirkularitātes profils	**Nav jāveic īpašas darbības, lai nodotu otrreizējai pārstrādei**
Atgriešana	**Jā**
WEEE marķējums	**Eiropas Savienības tirgū no šī produkta ir jāatbrīvojas, ievērojot noteiktu atkritumu savākšanas kārtību, un produkts nedrīkst nonākt sadzīves atkritumu tvertnēs.**

Dimensions Drawings

Servo Motors Dimensions

Example with Straight Connectors

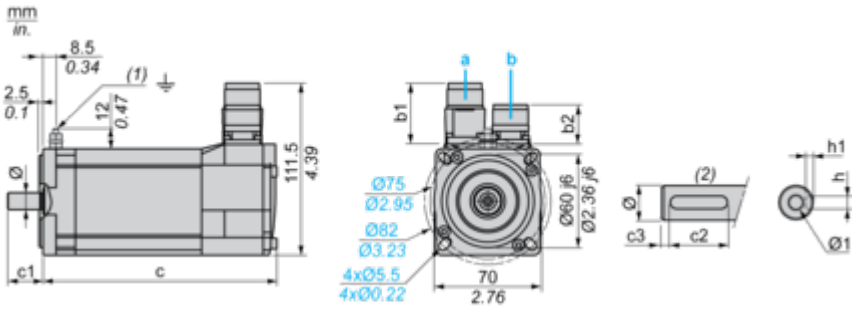

a: Power supply for servo motor brake
b: Power supply for servo motor encoder
(1) M4 screw
(2) Shaft end, keyed slot (optional)

Dimensions in mm

Straight connectors		Rotatable angled connectors		c (without brake)	c (with brake)	c1	c2	c3	h	h1	Ø	Ø1 for screws
b1	b2	b1	b2									
39.5	25.5	39.5	39.5	187	213	23	18	2.5	4 N9	$2.5^{+0.1}_{0}$	11 k6	M4 x 10

Dimensions in in.

Straight connectors		Rotatable angled connectors		c (without brake)	c (with brake)	c1	c2	c3	h	h1	Ø	Ø1 for screws
b1	b2	b1	b2									
1.55	1.00	1.55	1.55	7.36	8.38	0.90	0.70	0.09	0.16 N9	$0.01^{+0.004}_{0}$	0.43 k6	M4 x 0.39

Performance Curves

400 V 3-Phase Supply Voltage

Torque/Speed Curves

Servo motor with LXM32•D12N4 servo drive

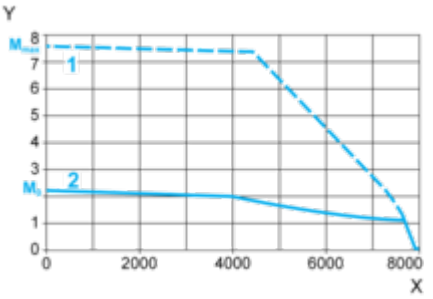

X Speed in rpm
Y Torque in Nm
1 Peak torque
2 Continuous torque

480 V 3-Phase Supply Voltage

Torque/Speed Curves

Servo motor with LXM32•D12N4 servo drive

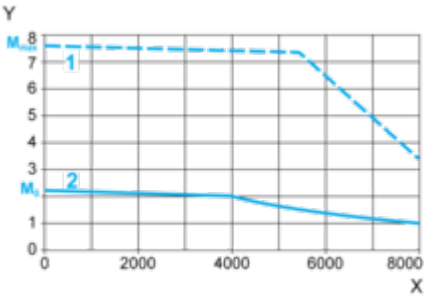

X Speed in rpm
Y Torque in Nm
1 Peak torque
2 Continuous torque