Produkta datu lapa

Specifikācijas



servomotors BSH, Lexium 32, 27,8 Nm, 3000 apgr./min, 140 mm, vārpsta ar atslēgu, Sincos daudzagriezienu, ar bremzēm,IP65

BSH1403T32F2P

Galvenā

Ierīces īsais nosaukums	BSH
Produkta vai sastāvdaļas veids	Servo motors
Maksimālais mehāniskais ātrums	4800 apgr./min
Nepārtraukts apstāšanās griezes moments	27,8 Nm priekš LXM32.D30N4pie 24 A , 400 V , trīs fāzes 27,8 Nm priekš LXM32.D30N4pie 24 A , 480 V , trīs fāzes
Maksimālais apstāšanās griezes moments	90,2 Nm priekš LXM32.D30N4pie 24 A , 400 V , trīs fāzes 90,2 Nm priekš LXM32.D30N4pie 24 A , 480 V , trīs fāzes
Nominālā izejas jauda	4100 W priekš LXM32.D30N4pie 24 A , 400 V , trīs fāzes 4100 W priekš LXM32.D30N4pie 24 A , 480 V , trīs fāzes
Nominālais griezes moments	12,9 Nm priekš LXM32.D30N4pie 24 A , 400 V , trīs fāzes 12,9 Nm priekš LXM32.D30N4pie 24 A , 480 V , trīs fāzes
Nominālais ātrums	3000 apgr./min priekš LXM32.D30N4pie 24 A , 400 V , trīs fāzes 3000 apgr./min priekš LXM32.D30N4pie 24 A , 480 V , trīs fāzes
Produktu saderība	LXM32.D30N4pie 400 V trīs fāzes LXM32.D30N4pie 480 V trīs fāzes
Vārpstas gals	Atslēgas
IP aizsardzības pakāpe	IP65 standarta IP67 ar IP67 komplektu
Ātruma atgriezeniskās saites izšķirtspēja	131072 punkti/pagrieziens x 4096 pagriezieni
Turēšanas bremze	Ar
Montāžas atbalsts	Starptautiskais standarts
elektriskais savienojums	Pagriežami taisnleņķa savienotāji

Papildinošs

Diapazona saderība	Lexium 32
barošanas spriegums maks	480 V
Tīkla fāžu skaits	Trīs fāzes
Nepārtraukta apstāšanās strāva	22,3 A
maksimālā nepārtrauktā jauda	3,3 W
Maksimālā strāva Irms	72 A priekš LXM32.D30N4
Maksimālā pastāvīgā strāva	81,3 A
Pārslēgšanas frekvence	8 kHz
Otrā vārpsta	Bez otrā vārpstas gala
Vārpstas diametrs	24 mm
Vārpstas garums	50 mm

Ir sasniegts maksimālais saīdzināmo produktu skaits. Lūdzu, atveriet sadaļu Salīdzināt produktus #SAITE# un izdzēsiet kādu produktu, lai turpinātu.

Atslēgas platums	40 mm
Atsauksmes veids	Vairāku apgriezienu SinCos Hiperface
Noturēšanas griezes moments	36 Nm turēšanas bremze
Motora atloka izmērs	140 mm
Motora skursteņu skaits	3
Griezes momenta konstante	1,25 Nm/Apie 120 °C
Muguras emf konstante	105 V/krpmpie 120 °C
Motora polu skaits	5,0
Rotora inerce	14,48 kg.cm²
Statora pretestība	0,4 Ohmpie 20 °C
Statora induktivitāte	1,35 mHpie 20 °C
Statora elektriskā laika konstante	12,75 mspie 20 °C
Maksimālais radiālais spēks Fr	1780 Npie 3000 apgr./min 2030 Npie 2000 apgr./min 2560 Npie 1000 apgr./min
Maksimālais aksiālais spēks Fa	0,2 x Fr
Bremžu ievilkšanas jauda	26 W
Dzesēšanas veids	Dabiskā konvekcija
Garums	365,5 mm
Centrēšanas apkakles diametrs	130 mm
Centrēšanas apkakles dziļums	3,5 mm
Montāžas caurumu skaits	4
Montāžas caurumu diametrs	11 mm
Montāžas caurumu apļa diametrs	165 mm
Neto svars	23 kg
Izmēru atsauce	BSH1403T
Tīkla fāžu skaits	3
Precizitātes kļūda [leņķiskais]	1,4 °
Temperatūras vara karsta	120 °C
Temperatūras magnēts karsts	100 °C
Temperatūras magnēts rt	20 °C
izejas strāva 3s maksimums	81,3 A
Inerce	5,5 kg.cm² bremzes 17,94 kg.cm² motora

Iepakošanas vienības

Pirmā iepakojuma vienības tips	PCE
Vienību skaits 1. iepakojumā	1
1. iepakojuma augstums	30,0 cm
1. iepakojuma platums	22,0 cm
1. iepakojuma garums	71,5 cm
1. iepakojuma svars	25,0 kg

Otrā iepakojuma vienības tips	S06
Vienību skaits 2. iepakojumā	4
2. iepakojuma augstums	73,5 cm
2. iepakojuma platums	60,0 cm
2. iepakojuma garums	80,0 cm
2. iepakojuma svars	108,5 kg

Līguma garantija

Garantija (mēnešos)	18

Environmental Data

Schneider Electric mērķis ir līdz 2050. gadam sasniegt nulles emisiju statusu, izmantojot piegādes ķēdes partnerību, zemākas ietekmes materiālus un cirkularitāti, izmantojot mūsu pašreizējo kampaņu "Use Better, Use Longer, Use Again", lai pagarinātu produktu kalpošanas laiku un to pārstrādājamību.

Environmental Data skaidrojums >

Kā mēs novērtējam produktu ilgtspēju >

Ietekme uz vidi

Kopējā dzīves cikla oglekļa pēda	**4 532 kg CO2 eq.**
Ražošanas posma oglekļa pēdas nospiedums [A1–A3]	**109 kg CO2 eq.**
Izplatīšanas posma oglekļa pēdas nospiedums [A4]	**3 kg CO2 eq.**
Uzstādīšanas posma oglekļa pēdas nospiedums [A5]	**0.2 kg CO2 eq.**
Lietošanas posma oglekļa pēdas nospiedums [B2, B3, B4, B6]	**4 416 kg CO2 eq.**
Dzīves cikla beigu posma oglekļa pēdas nospiedums [C1–C4]	**2 kg CO2 eq.**

Use Better

Materiāli un iepakojums

Iepakojums izgatavots no pārstrādāta kartona	**Jā**
Iepakojums bez plastmasas	**Nē**
ES RoHS direktīva	**Atbilst, Izmantojot Izņēmumu**
REACh regula	**Atsauce satur vielas virs noteiktās normas, kas rada ļoti lielas bažas**
Bez PVC	**Jā**

Use Again

Pārsaiņošana un atkārtota ražošana

Cirkularitātes profils	**Nav jāveic īpašas darbības, lai nodotu otrreizējai pārstrādei**
Atgriešana	**Jā**
WEEE marķējums	**Eiropas Savienības tirgū no šī produkta ir jāatbrīvojas, ievērojot noteiktu atkritumu savākšanas kārtību, un produkts nedrīkst nonākt sadzīves atkritumu tvertnēs.**

Dimensions Drawings

Servo Motors Dimensions

Example with Straight Connectors

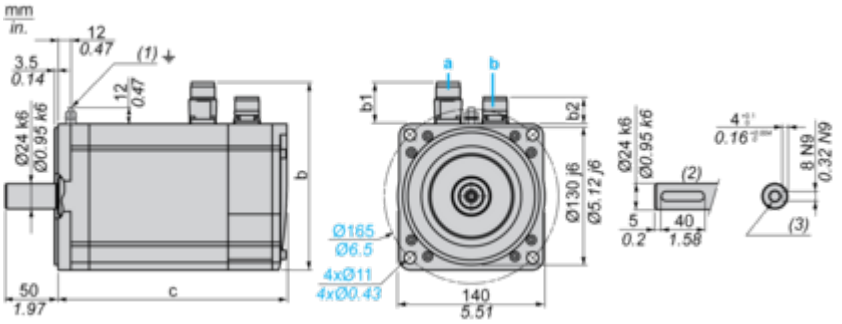

a: Power supply for servo motor brake
b: Power supply for servo motor encoder
(1) M4 screw
(2) Shaft end, keyed slot (optional)
(3) For screws M8 x 19 mm/M8 x 0.75 in.
Dimensions in mm

Straight connectors			Rotatable angled connectors			c (without brake)	c (with brake)
b	b1	b2	b	b1	b2		
192.5	54	25.5	198.5	60	39.5	328	366

Dimensions in in.

Straight connectors			Rotatable angled connectors			c (without brake)	c (with brake)
b	b1	b2	b	b1	b2		
7.57	2.12	1.00	7.81	2.36	1.55	12.91	14.40

Performance Curves

400 V 3-Phase Supply Voltage

Torque/Speed Curves

Servo motor with LXM32•D72N4 servo drive

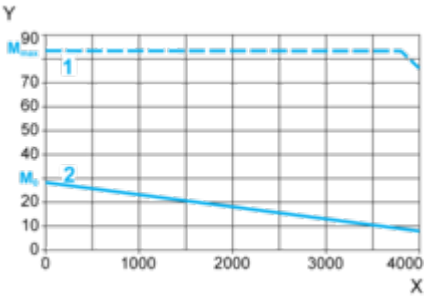

X Speed in rpm
Y Torque in Nm
1 Peak torque
2 Continuous torque

480 V 3-Phase Supply Voltage

Torque/Speed Curves

Servo motor with LXM32•D72N4 servo drive

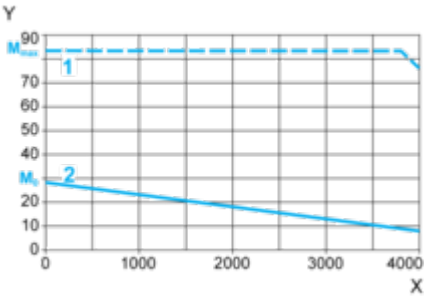

X Speed in rpm
Y Torque in Nm
1 Peak torque
2 Continuous torque