# Produktdatenblatt

Spezifikationen



## Servomotor, Lexium BSH, 140mm, 33,4Nm, Passfeder IP54, Singelturn 128P/U, M40+M23 gerade

BSH1404P11A1P

**EAN Code: 3389118361478**

## Hauptmerkmale

| | |
|---|---|
| **Kurzbezeichnung des Geräts** | BSH |
| **Produkt- oder Komponententyp** | Servomotor |
| **Max. mechanische Geschwindigkeit** | 4000 U/min |
| **Dauer-Drehmoment im Stillstand** | 33,4 Nm für LXM32.D72N4 bei 24 A, 400 V, 3-phasige Versorgung<br>33,4 Nm für LXM32.D72N4 bei 24 A, 480 V, 3-phasige Versorgung<br>32,1 Nm für LXM05AD57N4, 380 - 480 V, 3-phasige Versorgung<br>32,1 Nm für LXM05BD57N4, 380 - 480 V, 3-phasige Versorgung<br>32,1 Nm für LXM05CD57N4, 380 - 480 V, 3-phasige Versorgung |
| **Spitzenwert des Kippmoments** | 103,6 Nm für LXM32.D72N4 bei 24 A, 400 V, 3-phasige Versorgung<br>103,6 Nm für LXM32.D72N4 bei 24 A, 480 V, 3-phasige Versorgung<br>63,09 Nm für LXM05AD57N4, 380 - 480 V, 3-phasige Versorgung<br>63,09 Nm für LXM05BD57N4, 380 - 480 V, 3-phasige Versorgung<br>63,09 Nm für LXM05CD57N4, 380 - 480 V, 3-phasige Versorgung |
| **Nennausgangsleistung** | 5000 W für LXM32.D72N4 bei 24 A, 400 V, 3-phasige Versorgung<br>5000 W für LXM32.D72N4 bei 24 A, 480 V, 3-phasige Versorgung<br>3400 W für LXM05AD57N4, 380 - 480 V, 3-phasige Versorgung<br>3400 W für LXM05BD57N4, 380 - 480 V, 3-phasige Versorgung<br>3400 W für LXM05CD57N4, 380 - 480 V, 3-phasige Versorgung |
| **Nenndrehmoment** | 19 Nm für LXM32.D72N4 bei 24 A, 400 V, 3-phasige Versorgung<br>19 Nm für LXM32.D72N4 bei 24 A, 480 V, 3-phasige Versorgung<br>10,8 Nm für LXM05AD57N4, 380 - 480 V, 3-phasige Versorgung<br>10,8 Nm für LXM05BD57N4, 380 - 480 V, 3-phasige Versorgung<br>10,8 Nm für LXM05CD57N4, 380 - 480 V, 3-phasige Versorgung |
| **Nenndrehzahl** | 2500 rpm für LXM32.D72N4 bei 24 A, 400 V, 3-phasige Versorgung<br>2500 rpm für LXM32.D72N4 bei 24 A, 480 V, 3-phasige Versorgung<br>3000 U/Min für LXM05AD57N4, 380 - 480 V, 3-phasige Versorgung<br>3000 U/Min für LXM05BD57N4, 380 - 480 V, 3-phasige Versorgung<br>3000 U/Min für LXM05CD57N4, 380 - 480 V, 3-phasige Versorgung |
| **Produktkompatibilität** | LXM05AD57N4 bei 380 - 480 V 3-phasige Versorgung<br>LXM05BD57N4 bei 380 - 480 V 3-phasige Versorgung<br>LXM05CD57N4 bei 380 - 480 V 3-phasige Versorgung<br>LXM32.D72N4 bei 400 V 3-phasige Versorgung<br>LXM32.D72N4 bei 480 V 3-phasige Versorgung |
| **Wellenende** | Passfeder |
| **Schutzart (IP)** | IP50 Standard |
| **Auflösung der Geschwindigkeitsrückmeldung** | 131072 Punkte/Umdrehung |
| **Haltebremse** | Ohne |
| **Montagehalterung** | Internationaler Standardflansch |
| **Elektrischer Anschluss** | Gerade Stecker |

## Zusatzmerkmale

| | |
|---|---|
| **Kompatible Produktfamilie** | Lexium 32<br>Lexium 05 |
| **maximale Versorgungsspannung** | 480 V |

Bruttopreisliste für Deutschland zuzüglich Zuschläge, Frachtkosten und Mehrwertsteuer, gültig ab dem 1. Januar 2024. Irrtum und Änderungen vorbehalten. Es gelten die AGBs der Schneider Electric GmbH.

Haftungsausschluss: Diese Dokumentation dient nicht als Ersatz für die Beurteilung der Eignung oder Verlässlichkeit dieser Produkte für bestimmte Verwendungsbereiche des Benutzers und darf nicht zu diesem Zweck verwendet werden.

| | |
|---|---|
| **Anzahl der Netzphasen** | 3-phasige Versorgung |
| **Dauerstrom im Stillstand** | 21,3 A |
| **maximale Dauerleistung** | 4,33 W |
| **maximaler Strom Irms** | 72 A für LXM32.D72N4<br>95,6 A für LXM05AD57N4<br>95,6 A für LXM05BD57N4<br>95,6 A für LXM05CD57N4 |
| **Max. Dauerstrom** | 95,6 A |
| **Taktfrequenz** | 8 kHz |
| **Zweite Welle** | Ohne zweites Wellenende |
| **Wellendurchmesser** | 24 mm |
| **Wellenlänge** | 50 mm |
| **Breite der Taste** | 40 mm |
| **Art der Rückkopplung** | SinCos Hiperface Singleturn |
| **Motorflanschgröße** | 140 mm |
| **Anzahl der Motorstufen** | 4 |
| **Drehmomentkonstante** | 1,57 Nm/A bei 120 °C |
| **Konstante der Gegenelektrizität** | 104 V/krpm bei 120 °C |
| **Anzahl der Motorpole** | 5,0 |
| **Rotorträgheit** | 23,7 kg.cm² |
| **Stator-Widerstand** | 0,28 Ohm bei 20 °C |
| **Stator-Induktivität** | 2,035 mH bei 20 °C |
| **Stator elektrische Zeitkonstante** | 13,93 ms bei 20 °C |
| **Max. Radialkraft (FR)** | 1840 N bei 3000 U/min<br>2110 N bei 2000 U/min<br>2660 N bei 1000 U/min |
| **Max. Axialkraft (FA)** | 0,2 x Fr |
| **Kühlungstyp** | Natürliche Konvektion |
| **Länge** | 382,5 mm |
| **Durchmesser des Zentrierrings** | 130 mm |
| **Tiefe des Zentrierrings** | 3,5 mm |
| **Anzahl der Montagebohrungen** | 4 |
| **Durchmesser der Montagebohrungen** | 11 mm |
| **Kreisdurchmesser der Montagebohrungen** | 165 mm |
| **Produktgewicht** | 26 kg |
| **Bemessungsreferenz** | BSH1404P |
| **Anzahl der Netzphasen** | 3 |
| **Genauigkeitsfehler (winkelförmig)** | 1,4 ° |
| **Kupfertemperatur heiß** | 120 °C |
| **Magnettemperatur heiß** | 100 °C |
| **Magnettemperatur RT** | 20 °C |
| **Ausgangsstrom 3s Spitze** | 95,6 A |

| | |
|---|---|
| **Trägheit** | 0,0 kg.cm² der Bremse<br>23,7 kg.cm² des Motors |

## Verpackungseinheiten

| | |
|---|---|
| **VPE 1 Art** | PCE |
| **Anzahl der Geräte pro Packung** | 1 |
| **VPE 1 Höhe** | 27,0 cm |
| **VPE 1 Breite** | 27,0 cm |
| **VPE 1 Länge** | 60,6 cm |
| **Verpackungsgewicht (Lbs)** | 18,5 kg |

## Vertragliche Gewährleistung

| | |
|---|---|
| **Garantie (in Monaten)** | 18 |

## Environmental Data

Schneider Electric hat sich zum Ziel gesetzt, den Net Zero-Status bis 2050 durch Lieferkettenpartnerschaften, Materialien mit geringerer Auswirkung und Kreislaufbildung über unsere laufende Kampagne "Use Better, Use Longer, Use Again" zu erreichen, um die Lebensdauer und Recyclingfähigkeit der Produkte zu verlängern.

Erläuterung der Environmental Data >

Wie wir die Produktnachhaltigkeit bewerten >

### Umweltbilanz

| | |
|---|---|
| Total lifecycle Carbon footprint | **5 467 kg CO2 eq.** |
| $CO_2$-Fußabdruck der Herstellungsphase [A1 bis A3] | **81 kg CO2 eq.** |
| $CO_2$-Fußabdruck der Distributionsphase [A4] | **2 kg CO2 eq.** |
| $CO_2$-Fußabdruck der Installationsphase [A5] | **0.2 kg CO2 eq.** |
| $CO_2$-Fußabdruck der Nutzungsphase [B2, B3, B4, B6] | **5 382 kg CO2 eq.** |
| $CO_2$-Fußabdruck der End-of-Life-Phase [C1 bis C4] | **2 kg CO2 eq.** |

## Use Better

### Materialien und Verpackung

| | |
|---|---|
| Verpackung mit Recycling-Karton | **Ja** |
| Verpackung ohne Kunststoff | **Nein** |
| EU-RoHS-Richtlinie | **Freistellungskonform** |
| REACh-Verordnung | **Produkt beinhaltet besorgniserregende Stoffe (SVHC) über dem Schwellwert** |
| PVC-frei | **Ja** |

## Use Again

### Reproduktion

| | |
|---|---|
| Circular Econmomy-Eignung | **Keine besonderen Recycling-Verfahren erforderlich** |
| Rücknahme | **Ja** |
| WEEE-Kennzeichnung | **Das Produkt muss entsprechend bestimmter Hinweise auf Märkten der Europäischen Union entsorgt werden und darf nicht in Haushaltsabfälle gelangen.** |

## Maßzeichnungen

### Abmessungen des Servomotors

### Beispiel mit geraden Verbindungen

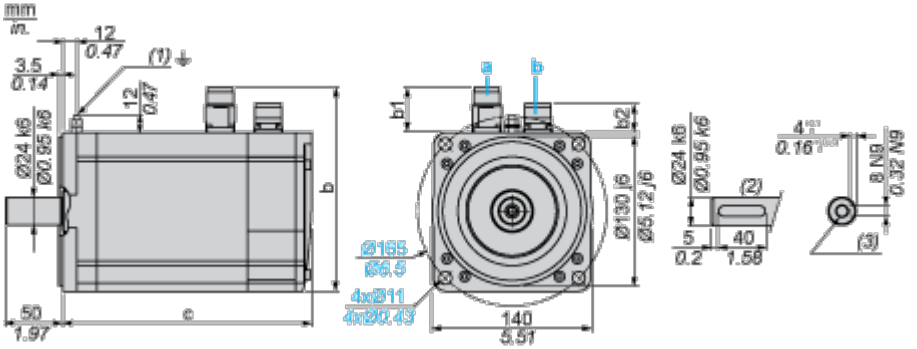


a: Spannungsversorgung für Servomotorbremse

b: Spannungsversorgung für Servomotorgeber

(1) M4-Schraube

(2) Wellenstumpf, codierter Steckplatz (optional)

(3) Für Schrauben M8 x 19 mm / M8 x 0.75 in.

Abmessungen in mm

| Gerade Stecker | | | Drehbare Winkelstecker | | | c (ohne Bremse) | c (mit Bremse) |
|---|---|---|---|---|---|---|---|
| b | b1 | b2 | b | b1 | b2 | | |
| 192,5 | 54 | 25,5 | 198,5 | 60 | 39,5 | 383 | 421 |

Abmessungen in in.

| Gerade Stecker | | | Drehbare Winkelstecker | | | c (ohne Bremse) | c (mit Bremse) |
|---|---|---|---|---|---|---|---|
| b | b1 | b2 | b | b1 | b2 | | |
| 7.57 | 2.12 | 1.00 | 7.81 | 2.36 | 1.55 | 15.07 | 16.57 |

## Leistungskurven

### Dreiphasige 400-V-Versorgungsspannung

#### Drehmoment-/Drehzahlkurven

**Servomotor mit Servoantrieb LXM32•D72N4**

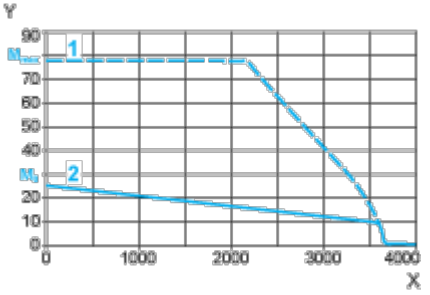


X Drehzahl in 1/min

Y Drehmoment in Nm

1 Spitzendrehmoment

2 Dauerdrehmoment

## Dreiphasige 480-V-Versorgungsspannung

### Drehmoment-/Drehzahlkurven

**Servomotor mit Servoantrieb LXM32•D72N4**

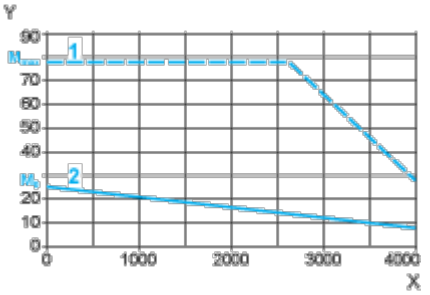


X Drehzahl in 1/min

Y Drehmoment in Nm

1 Spitzendrehmoment

2 Dauerdrehmoment