Produkta datu lapa

Specifikācijas



Servomotori BSH, Lexium 32, 32,1 Nm, 3000 apgr./min., 140 mm, vārpsta ar atslēgu, Sincos vairāku apgriezienu, ar bremzēm, IP65

BSH1404P32F2P

Galvenā

Ierīces īsais nosaukums	BSH
Produkta vai sastāvdaļas veids	Servo motors
Maksimālais mehāniskais ātrums	4000 apgr./min
Nepārtraukts apstāšanās griezes moments	33,4 Nm priekš LXM32.D30N4pie 24 A , 400 V , trīs fāzes 33,4 Nm priekš LXM32.D30N4pie 24 A , 480 V , trīs fāzes 32,1 Nm priekš LXM05AD57N4 , 380...480 V , trīs fāzes 32,1 Nm priekš LXM05BD57N4 , 380...480 V , trīs fāzes 32,1 Nm priekš LXM05CD57N4 , 380...480 V , trīs fāzes
Maksimālais apstāšanās griezes moments	103,6 Nm priekš LXM32.D30N4pie 24 A , 400 V , trīs fāzes 103,6 Nm priekš LXM32.D30N4pie 24 A , 480 V , trīs fāzes 63,09 Nm priekš LXM05AD57N4 , 380...480 V , trīs fāzes 63,09 Nm priekš LXM05BD57N4 , 380...480 V , trīs fāzes 63,09 Nm priekš LXM05CD57N4 , 380...480 V , trīs fāzes
Nominālā izejas jauda	5000 W priekš LXM32.D30N4pie 24 A , 400 V , trīs fāzes 5000 W priekš LXM32.D30N4pie 24 A , 480 V , trīs fāzes 3400 W priekš LXM05AD57N4 , 380...480 V , trīs fāzes 3400 W priekš LXM05BD57N4 , 380...480 V , trīs fāzes 3400 W priekš LXM05CD57N4 , 380...480 V , trīs fāzes
Nominālais griezes moments	19 Nm priekš LXM32.D30N4pie 24 A , 400 V , trīs fāzes 19 Nm priekš LXM32.D30N4pie 24 A , 480 V , trīs fāzes 10,8 Nm priekš LXM05AD57N4 , 380...480 V , trīs fāzes 10,8 Nm priekš LXM05BD57N4 , 380...480 V , trīs fāzes 10,8 Nm priekš LXM05CD57N4 , 380...480 V , trīs fāzes
Nominālais ātrums	2500 apgr./min priekš LXM32.D30N4pie 24 A , 400 V , trīs fāzes 2500 apgr./min priekš LXM32.D30N4pie 24 A , 480 V , trīs fāzes 3000 apgr./min priekš LXM05AD57N4 , 380...480 V , trīs fāzes 3000 apgr./min priekš LXM05BD57N4 , 380...480 V , trīs fāzes 3000 apgr./min priekš LXM05CD57N4 , 380...480 V , trīs fāzes
Produktu saderība	LXM05AD57N4pie 380...480 V trīs fāzes LXM05BD57N4pie 380...480 V trīs fāzes LXM05CD57N4pie 380...480 V trīs fāzes LXM32.D30N4pie 400 V trīs fāzes LXM32.D30N4pie 480 V trīs fāzes
Vārpstas gals	Atslēgas
IP aizsardzības pakāpe	IP65 standarta IP67 ar IP67 komplektu
Ātruma atgriezeniskās saites izšķirtspēja	131072 punkti/pagrieziens x 4096 pagriezieni
Turēšanas bremze	Ar
Montāžas atbalsts	Starptautiskā standarta atloka
elektriskais savienojums	Pagriežami taisnleņķa savienotāji

Papildinošs

Diapazona saderība	Lexium 05 Lexium 32

Ir sasniegts maksimālais saīdzināmo produktu skaits. Lūdzu, atveriet sadaļu Saīdzināt produktus #SAITE# un izdzēsiet kādu produktu, lai turpinātu.

barošanas spriegums maks	480 V
Tīkla fāžu skaits	Trīs fāzes
Nepārtraukta apstāšanās strāva	21,3 A
maksimālā nepārtrauktā jauda	4,33 W
Maksimālā strāva Irms	72 A priekš LXM32.D30N4 95,6 A priekš LXM05AD57N4 95,6 A priekš LXM05BD57N4 95,6 A priekš LXM05CD57N4
Maksimālā pastāvīgā strāva	95,6 A
Pārslēgšanas frekvence	8 kHz
Otrā vārpsta	Bez otrā vārpstas gala
Vārpstas diametrs	24 mm
Vārpstas garums	50 mm
Atslēgas platums	40 mm
Atsauksmes veids	Vairāku apgriezienu SinCos Hiperface
Noturēšanas griezes moments	36 Nm turēšanas bremze
Motora atloka izmērs	140 mm
Motora skursteņu skaits	4
Griezes momenta konstante	1,57 Nm/Apie 120 °C
Muguras emf konstante	104 V/krpmpie 120 °C
Motora polu skaits	5,0
Rotora inerce	29,2 kg.cm²
Statora pretestība	0,28 Ohmpie 20 °C
Statora induktivitāte	2,035 mHpie 20 °C
Statora elektriskā laika konstante	13,93 mspie 20 °C
Maksimālais radiālais spēks Fr	1840 Npie 3000 apgr./min 2110 Npie 2000 apgr./min 2660 Npie 1000 apgr./min
Maksimālais aksiālais spēks Fa	0,2 x Fr
Bremžu ievilkšanas jauda	26 W
Dzesēšanas veids	Dabiskā konvekcija
Garums	420,5 mm
Centrēšanas apkakles diametrs	130 mm
Centrēšanas apkakles dziļums	3,5 mm
Montāžas caurumu skaits	4
Montāžas caurumu diametrs	11 mm
Montāžas caurumu apļa diametrs	165 mm
Neto svars	27,8 kg
Izmēru atsauce	BSH1404P
Tīkla fāžu skaits	3
Precizitātes kļūda [leņķiskais]	1,4 °
Temperatūras vara karsta	120 °C
Temperatūras magnēts karsts	100 °C

Temperatūras magnēts rt	20 °C
izejas strāva 3s maksimums	95,6 A
Inerce	5,5 kg.cm² bremzes 23,7 kg.cm² motora

Iepakošanas vienības

Pirmā iepakojuma vienības tips	PCE
Vienību skaits 1. iepakojumā	1
1. iepakojuma augstums	40,0 cm
1. iepakojuma platums	30,0 cm
1. iepakojuma garums	79,5 cm
1. iepakojuma svars	30,0 kg
Otrā iepakojuma vienības tips	P06
Vienību skaits 2. iepakojumā	4
2. iepakojuma augstums	77,0 cm
2. iepakojuma platums	80,0 cm
2. iepakojuma garums	60,0 cm
2. iepakojuma svars	128,5 kg

Līguma garantija

Garantija (mēnešos)	18

Environmental Data

Schneider Electric mērķis ir līdz 2050. gadam sasniegt nulles emisiju statusu, izmantojot piegādes ķēdes partnerību, zemākas ietekmes materiālus un cirkularitāti, izmantojot mūsu pašreizējo kampaņu "Use Better, Use Longer, Use Again", lai pagarinātu produktu kalpošanas laiku un to pārstrādājamību.

Environmental Data skaidrojums >

Kā mēs novērtējam produktu ilgtspēju >

Ietekme uz vidi

Kopējā dzīves cikla oglekļa pēda	**5 520 kg CO2 eq.**
Ražošanas posma oglekļa pēdas nospiedums [A1–A3]	**131 kg CO2 eq.**
Izplatīšanas posma oglekļa pēdas nospiedums [A4]	**4 kg CO2 eq.**
Uzstādīšanas posma oglekļa pēdas nospiedums [A5]	**0.3 kg CO2 eq.**
Lietošanas posma oglekļa pēdas nospiedums [B2, B3, B4, B6]	**5 382 kg CO2 eq.**
Dzīves cikla beigu posma oglekļa pēdas nospiedums [C1–C4]	**3 kg CO2 eq.**

Use Better

Materiāli un iepakojums

Iepakojums izgatavots no pārstrādāta kartona	**Jā**
Iepakojums bez plastmasas	**Nē**
ES RoHS direktīva	**Atbilst, Izmantojot Izņēmumu**
REACh regula	**Atsauce satur vielas virs noteiktās normas, kas rada ļoti lielas bažas**
Bez PVC	**Jā**

Use Again

Pārsaiņošana un atkārtota ražošana

Cirkularitātes profils	**Nav jāveic īpašas darbības, lai nodotu otrreizējai pārstrādei**
Atgriešana	**Jā**
WEEE marķējums	**Eiropas Savienības tirgū no šī produkta ir jāatbrīvojas, ievērojot noteiktu atkritumu savākšanas kārtību, un produkts nedrīkst nonākt sadzīves atkritumu tvertnēs.**

Dimensions Drawings

Servo Motors Dimensions

Example with Straight Connectors

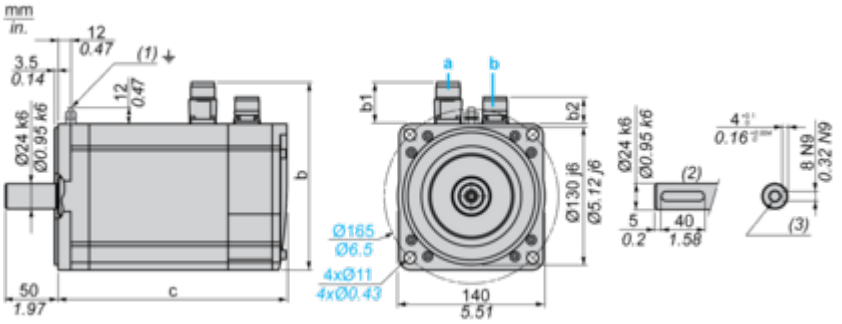

a: Power supply for servo motor brake
b: Power supply for servo motor encoder
(1) M4 screw
(2) Shaft end, keyed slot (optional)
(3) For screws M8 x 19 mm/M8 x 0.75 in.
Dimensions in mm

Straight connectors			Rotatable angled connectors			c (without brake)	c (with brake)
b	b1	b2	b	b1	b2		
192.5	54	25.5	198.5	60	39.5	383	421

Dimensions in in.

Straight connectors			Rotatable angled connectors			c (without brake)	c (with brake)
b	b1	b2	b	b1	b2		
7.57	2.12	1.00	7.81	2.36	1.55	15.07	16.57

Performance Curves

400 V 3-Phase Supply Voltage

Torque/Speed Curves

Servo motor with LXM32•D72N4 servo drive

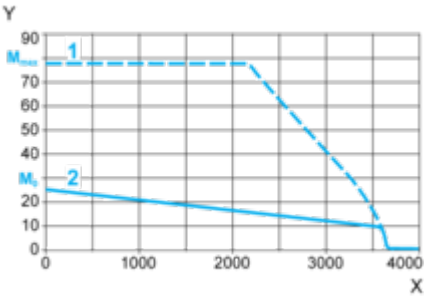

X Speed in rpm
Y Torque in Nm
1 Peak torque
2 Continuous torque

480 V 3-Phase Supply Voltage

Torque/Speed Curves

Servo motor with LXM32•D72N4 servo drive

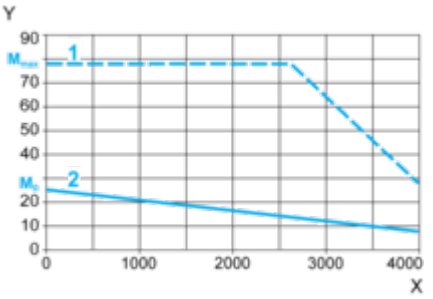

X Speed in rpm
Y Torque in Nm
1 Peak torque
2 Continuous torque