Produkta datu lapa

Specifikācijas

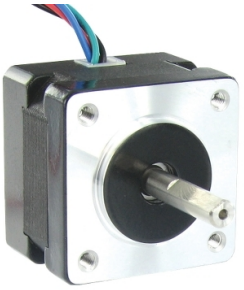

Tiks pārtraukts

2-fāzu pakāpju motori - 0,07 Nm - vārpsta Ã˜5 mm - L=26mm - bez bremzēm - 0,75 A

BRS2361A070

Tiks pārtraukts: 2027. gada 11. dec.

Servisa atbalsta beigu datums: 2030. gada 11. dec.

Galvenā

Diapazona saderība	Lexium SD2
Produkta vai sastāvdaļas veids	Kustības kontroles motors
Ierīces īsais nosaukums	BRS2
Motora tips	2 fāžu pakāpju motors

Papildinošs

Maksimālais mehāniskais ātrums	2700 apgr./min
Barošanas sprieguma ierobežojumi	12…48 V DC
Montāžas atbalsts	Atloku
Motora atloka izmērs	35,3 mm
Garums	26 mm
Motora skursteņu skaits	1
Centrēšanas apkakles diametrs	22 mm
Centrēšanas apkakles dziļums	2 mm
Montāžas caurumu skaits	4
Montāžas caurumu diametrs	3 mm
Montāžas caurumu apļa diametrs	36,77 mm
elektriskais savienojums	Lidojošais svins
Turēšanas bremze	Bez
Vārpstas gals	Gluda vārpsta
Otrā vārpsta	Bez otrā vārpstas gala
Vārpstas diametrs	5 mm
Vārpstas garums	22 mm
Noturēšanas griezes moments	0,07 Nm
Rotora inerce	0,012 kg.cm²
Izšķirtspēja	200 soļi pilno soļu skaits vienā apgriezienā 1,8 ° soļa leņķis
[In] nominālā strāva	0,75 A
Pretestība	4,3 Ohm (tinumu)

Vide

Ir sasniegts maksimālais saīdzināmo produktu skaits. Lūdzu, atveriet sadaļu Salīdzināt produktus #SAITE# un izdzēsiet kādu produktu, lai turpinātu.

Apkārtējā gaisa temperatūra darbībai	-25…40 °C
Apkārtējā gaisa temperatūra uzglabāšanai	-25…70 °C
Darbības augstums	<= 1000 m bez jaudas samazināšanas
Relatīvais mitrums	15…85 % bez kondensāta
IP aizsardzības pakāpe	IP20 atbilst IEC/EN 60034-1
Temperatūras klase	B tinumu atbilst IEC/EN 60034-1

Iepakošanas vienības

Pirmā iepakojuma vienības tips	PCE
Vienību skaits 1. iepakojumā	1
1. iepakojuma augstums	20 cm
1. iepakojuma platums	25,4 cm
1. iepakojuma garums	32,5 cm
1. iepakojuma svars	150 g
Otrā iepakojuma vienības tips	CAR
Vienību skaits 2. iepakojumā	24
2. iepakojuma augstums	20 cm
2. iepakojuma platums	25,4 cm
2. iepakojuma garums	32,5 cm
2. iepakojuma svars	3,619 kg
Trešā iepakojuma vienības tips	S06
Vienību skaits 3. iepakojumā	192
3. iepakojuma augstums	73,5 cm
3. iepakojuma platums	60 cm
3. iepakojuma garums	80 cm
3. iepakojuma svars	41,952 kg

Līguma garantija

Garantija (mēnešos)	18

Environmental Data

Schneider Electric mērķis ir līdz 2050. gadam sasniegt nulles emisiju statusu, izmantojot piegādes ķēdes partnerību, zemākas ietekmes materiālus un cirkularitāti, izmantojot mūsu pašreizējo kampaņu "Use Better, Use Longer, Use Again", lai pagarinātu produktu kalpošanas laiku un to pārstrādājamību.

Environmental Data skaidrojums >

Kā mēs novērtējam produktu ilgtspēju >

Ietekme uz vidi

Kopējā dzīves cikla oglekļa pēda	**211 kg CO2 eq.**
Ražošanas posma oglekļa pēdas nospiedums [A1–A3]	**0.5 kg CO2 eq.**
Izplatīšanas posma oglekļa pēdas nospiedums [A4]	**0 kg CO2 eq.**
Uzstādīšanas posma oglekļa pēdas nospiedums [A5]	**0 kg CO2 eq.**
Lietošanas posma oglekļa pēdas nospiedums [B2, B3, B4, B6]	**210 kg CO2 eq.**
Dzīves cikla beigu posma oglekļa pēdas nospiedums [C1–C4]	**0 kg CO2 eq.**

Use Better

Materiāli un iepakojums

Iepakojums izgatavots no pārstrādāta kartona	**Nē**
Iepakojums bez plastmasas	**Nē**

Use Again

Pārsaiņošana un atkārtota ražošana

Atgriešana	**Jā**

Dimensions Drawings

Dimensions

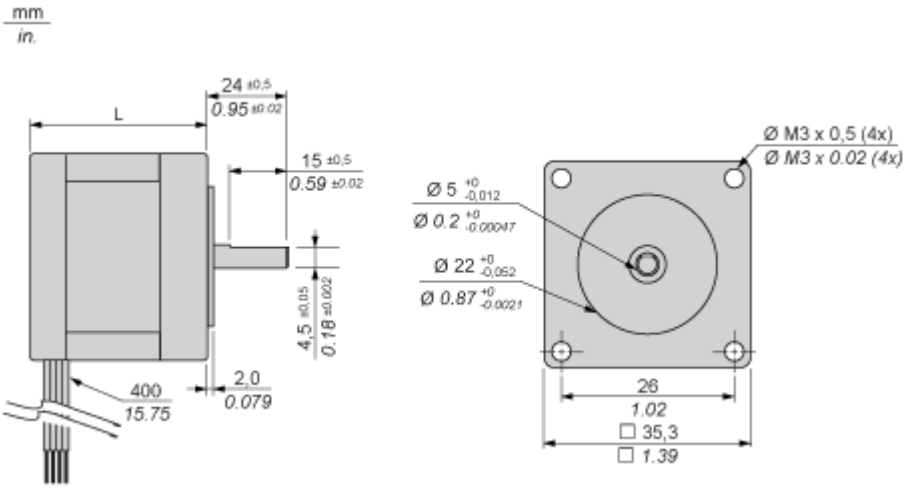

Dimensions in mm

L
26

Dimensions in in.

L
1.02

Performance Curves

Torque Characteristics

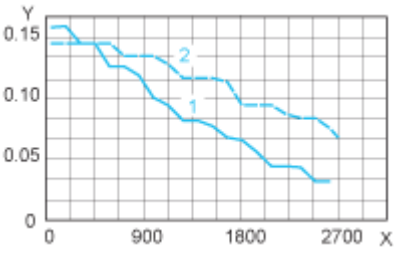

X : Speed of rotation in rpm

Y : Torque in Nm

1 : 24 VDC

2 : 48 VDC