Produkta datu lapa

Specifikācijas

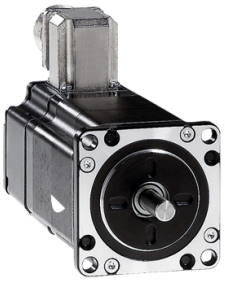

3-fāzu pakāpju motori - 1,7 Nm - vārpsta Ã˜8mm - L=79mm - bez bremzēm - savienotājs

BRS368W130ACA

Galvenā

Diapazona saderība	Lexium SD3
Produkta vai sastāvdaļas veids	Kustības kontroles motors
Ierīces īsais nosaukums	BRS3
Maksimālais mehāniskais ātrums	3000 apgr./min
Motora tips	3 fāžu pakāpju motors
Motora polu skaits	6
Barošanas sprieguma ierobežojumi	230 V AC 325 V DC
Montāžas atbalsts	Atloku
Motora atloka izmērs	57,2 mm
Garums	116 mm
Centrēšanas apkakles diametrs	38 mm

Papildinošs

Centrēšanas apkakles dziļums	1,6 mm
Montāžas caurumu skaits	4
Montāžas caurumu diametrs	5,2 mm
Montāžas caurumu apļa diametrs	66,6 mm
elektriskais savienojums	Savienotājs
Turēšanas bremze	Bez
Vārpstas gals	Gluda vārpsta
Otrā vārpsta	Bez otrā vārpstas gala
Vārpstas diametrs	8 mm
Vārpstas garums	21 mm
Nominālais griezes moments	1,5 Nm
Maksimālais apstāšanās griezes moments	1,53 Nm
Nepārtraukts apstāšanās griezes moments	1,53 Nm
Noturēšanas griezes moments	1,7 Nm
Rotora inerce	0,38 kg.cm²
Izšķirtspēja	1,8 °, 0,9 °, 0,72 °, 0,36 °, 0,18 °, 0,09 °, 0,072 °, 0,036 ° soļa leņķis 200, 400, 500, 1000, 2000, 4000, 5000, 10 000 soļi pilno soļu skaits vienā apgriezienā
Precizitātes kļūda	+/- 6 loka min

Ir sasniegts maksimālais saīdzināmo produktu skaits. Lūdzu, atveriet sadaļu Salīdzināt produktus #SAITE# un izdzēsiet kādu produktu, lai turpinātu.

Maksimālā palaišanas frekvence	8,5 kHz
[In] nominālā strāva	0,9 A
Pretestība	25 Ohm (tinumu)
Laika konstante	4,6 ms
Maksimālais radiālais spēks Fr	25 N (otrais vārpstas gals) 50 N (pirmais vārpstas gals)
Maksimālais aksiālais spēks Fa	100 N (stiepes spēks) 8,4 N (spēka spiediens)
Kalpošanas laiks stundās	20000 h (gultnis)
Leņķiskais paātrinājums	200000 rad/s²
Neto svars	2 kg

Vide

Standarti	IEC 50347 IEC 60072-1
Dzesēšanas veids	Dabiskā konvekcija
Apkārtējā gaisa temperatūra darbībai	-25…40 °C
Apkārtējā gaisa temperatūra uzglabāšanai	-25…70 °C
Darbības augstums	<= 1000 m bez jaudas samazināšanas
Relatīvais mitrums	15…85 % bez kondensāta
Vibrācijas pretestība	20 m/s² maksimums A atbilst IEC 60034-14
IP aizsardzības pakāpe	IP41 vārpstas bukse : atbilst IEC 60034-5 IP56 kopā, izņemot vārpstas bukse : atbilst IEC 60034-5
Temperatūras klase	F tinumu atbilst IEC 60034-1

Iepakošanas vienības

Pirmā iepakojuma vienības tips	PCE
Vienību skaits 1. iepakojumā	1
1. iepakojuma augstums	10,500 cm
1. iepakojuma platums	17,000 cm
1. iepakojuma garums	24,000 cm
1. iepakojuma svars	1,558 kg
Otrā iepakojuma vienības tips	P06
Vienību skaits 2. iepakojumā	45
2. iepakojuma augstums	75,000 cm
2. iepakojuma platums	60,000 cm
2. iepakojuma garums	80,000 cm
2. iepakojuma svars	83,110 kg

Līguma garantija

Garantija (mēnešos)	18

Environmental Data

Schneider Electric mērķis ir līdz 2050. gadam sasniegt nulles emisiju statusu, izmantojot piegādes ķēdes partnerību, zemākas ietekmes materiālus un cirkularitāti, izmantojot mūsu pašreizējo kampaņu "Use Better, Use Longer, Use Again", lai pagarinātu produktu kalpošanas laiku un to pārstrādājamību.

Environmental Data skaidrojums >

Kā mēs novērtējam produktu ilgtspēju >

Ietekme uz vidi

Kopējā dzīves cikla oglekļa pēda	**623 kg CO2 eq.**
Ražošanas posma oglekļa pēdas nospiedums [A1–A3]	**52 kg CO2 eq.**
Izplatīšanas posma oglekļa pēdas nospiedums [A4]	**0.8 kg CO2 eq.**
Uzstādīšanas posma oglekļa pēdas nospiedums [A5]	**0.9 kg CO2 eq.**
Lietošanas posma oglekļa pēdas nospiedums [B2, B3, B4, B6]	**567 kg CO2 eq.**
Dzīves cikla beigu posma oglekļa pēdas nospiedums [C1–C4]	**2 kg CO2 eq.**

Use Better

Materiāli un iepakojums

Iepakojums izgatavots no pārstrādāta kartona	**Jā**
Iepakojums bez plastmasas	**Nē**
ES RoHS direktīva	**Atbilst, Izmantojot Izņēmumu**
REACh regula	**Atsauce satur vielas virs noteiktās normas, kas rada ļoti lielas bažas**
Bez PVC	**Jā**

Use Again

Pārsaiņošana un atkārtota ražošana

Pārstrādājamības potenciāls, %	**93**
Cirkularitātes profils	**Nav jāveic īpašas darbības, lai nodotu otrreizējai pārstrādei**
Atgriešana	**Jā**
WEEE marķējums	**Eiropas Savienības tirgū no šī produkta ir jāatbrīvojas, ievērojot noteiktu atkritumu savākšanas kārtību, un produkts nedrīkst nonākt sadzīves atkritumu tvertnēs.**

Dimensions Drawings

Dimensions

3-Phase Stepper Motor in Connector Version

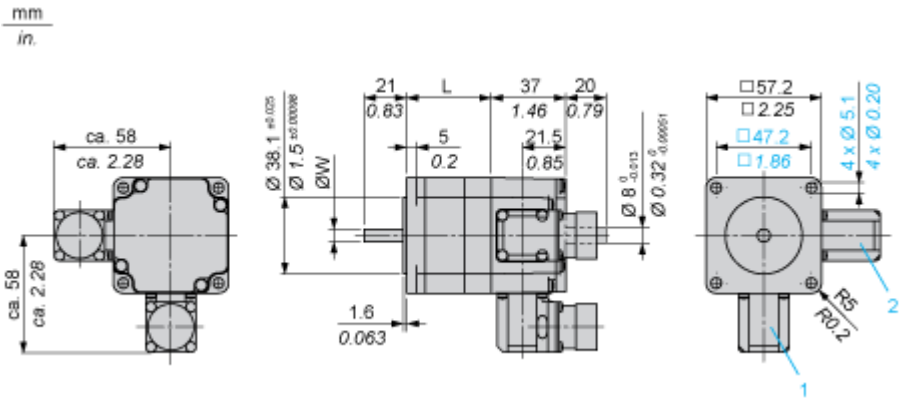

1 : Plug connection encoder (optional) 12 poles

2 : Plug connection motor 6 poles

Dimensions in mm

L	Shaft diameter ØW
79 ±0.5	8 ±0.013

Dimensions in in.

L	Shaft diameter ØW
3.11 ±0.020	0.31 ±0.00051

Performance Curves

Torque Characteristics

Measurement at 1000 Steps/Revolution, Nominal Voltage DC Bus U_N and Phase Current I_N

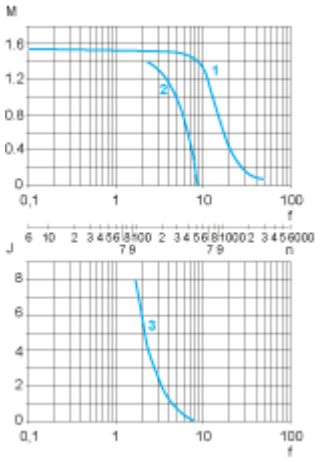

M : Torque in Nm

n : Speed in rpm

f : Frequency in kHz

J : Rotor inertia in $kg.cm^2$

1 : Pull-out torque

2 : Pull-in torque

3 : Maximum load inertia