# Produkta datu lapa

Specifikācijas

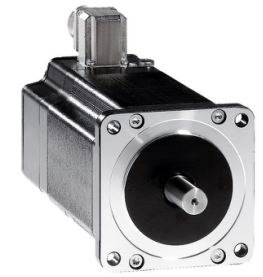

## 3-fāzu pakāpju motori - 6,78 Nm - vārpsta Ã˜ 14 mm - L=128 mm - bez bremzēm - termināla kārba

BRS39BW760ABA

## Galvenā

| | |
|---|---|
| **Diapazona saderība** | Lexium SD3 |
| **Produkta vai sastāvdaļas veids** | Kustības kontroles motors |
| **Ierīces īsais nosaukums** | BRS3 |
| **Maksimālais mehāniskais ātrums** | 3000 apgr./min |
| **Motora tips** | 3 fāžu pakāpju motors |
| **Motora polu skaits** | 6 |
| **Barošanas sprieguma ierobežojumi** | 230 V AC<br>325 V DC |
| **Montāžas atbalsts** | Atloku |
| **Motora atloka izmērs** | 85 mm |
| **Garums** | 171 mm |
| **Centrēšanas apkakles diametrs** | 60 mm |

## Papildinošs

| | |
|---|---|
| **Centrēšanas apkakles dziļums** | 2 mm |
| **Montāžas caurumu skaits** | 4 |
| **Montāžas caurumu diametrs** | 6,5 mm |
| **Montāžas caurumu apļa diametrs** | 98,99 mm |
| **elektriskais savienojums** | Spaiļu kārba |
| **Turēšanas bremze** | Bez |
| **Vārpstas gals** | Mežsarga atslēga |
| **Otrā vārpsta** | Bez otrā vārpstas gala |
| **Vārpstas diametrs** | 14 mm |
| **Vārpstas garums** | 30 mm |
| **Nominālais griezes moments** | 6 Nm |
| **Maksimālais apstāšanās griezes moments** | 5,78 Nm |
| **Nepārtraukts apstāšanās griezes moments** | 5,78 Nm |
| **Noturēšanas griezes moments** | 6,78 Nm |
| **Rotora inerce** | 3,3 kg.cm² |
| **Izšķirtspēja** | 1,8 °, 0,9 °, 0,72 °, 0,36 °, 0,18 °, 0,09 °, 0,072 °, 0,036 ° soļa leņķis<br>200, 400, 500, 1000, 2000, 4000, 5000, 10 000 soļi pilno soļu skaits vienā apgriezienā |
| **Precizitātes kļūda** | +/- 6 loka min |

Ir sasniegts maksimālais saīdzināmo produktu skaits. Lūdzu, atveriet sadaļu Salīdzināt produktus #SAITE# un izdzēsiet kādu produktu, lai turpinātu.

| | |
|---|---|
| **Maksimālā palaišanas frekvence** | 5,3 kHz |
| **[In] nominālā strāva** | 2,25 A |
| **Pretestība** | 6,5 Ohm ( tinumu) |
| **Laika konstante** | 10 ms |
| **Maksimālais radiālais spēks Fr** | 110 N ( pirmais vārpstas gals)<br>50 N ( otrais vārpstas gals) |
| **Maksimālais aksiālais spēks Fa** | 175 N ( stiepes spēks)<br>30 N ( spēka spiediens) |
| **Kalpošanas laiks stundās** | 20000 h ( gultnis) |
| **Leņķiskais paātrinājums** | 200000 rad/s² |
| **Neto svars** | 4,3 kg |

## Vide

| | |
|---|---|
| **Standarti** | IEC 60072-1<br>IEC 50347 |
| **Dzesēšanas veids** | Dabiskā konvekcija |
| **Apkārtējā gaisa temperatūra darbībai** | -25…40 °C |
| **Apkārtējā gaisa temperatūra uzglabāšanai** | -25…70 °C |
| **Darbības augstums** | <= 1000 m bez jaudas samazināšanas |
| **Relatīvais mitrums** | 15…85 % bez kondensāta |
| **Vibrācijas pretestība** | 20 m/s² maksimums<br>A atbilst IEC 60034-14 |
| **IP aizsardzības pakāpe** | IP41 vārpstas bukse : atbilst IEC 60034-5<br>IP56 kopā, izņemot vārpstas bukse : atbilst IEC 60034-5 |
| **Temperatūras klase** | F tinumu atbilst IEC 60034-1 |

## Iepakošanas vienības

| | |
|---|---|
| **Pirmā iepakojuma vienības tips** | PCE |
| **Vienību skaits 1. iepakojumā** | 1 |
| **1. iepakojuma augstums** | 22,000 cm |
| **1. iepakojuma platums** | 19,500 cm |
| **1. iepakojuma garums** | 40,000 cm |
| **1. iepakojuma svars** | 5,124 kg |
| **Otrā iepakojuma vienības tips** | P06 |
| **Vienību skaits 2. iepakojumā** | 12 |
| **2. iepakojuma augstums** | 75,000 cm |
| **2. iepakojuma platums** | 60,000 cm |
| **2. iepakojuma garums** | 80,000 cm |
| **2. iepakojuma svars** | 71,332 kg |

## Līguma garantija

| | |
|---|---|
| **Garantija (mēnešos)** | 18 |

## Environmental Data

Schneider Electric mērķis ir līdz 2050. gadam sasniegt nulles emisiju statusu, izmantojot piegādes ķēdes partnerību, zemākas ietekmes materiālus un cirkularitāti, izmantojot mūsu pašreizējo kampaņu "Use Better, Use Longer, Use Again", lai pagarinātu produktu kalpošanas laiku un to pārstrādājamību.

Environmental Data skaidrojums >

Kā mēs novērtējam produktu ilgtspēju >

### Ietekme uz vidi

| | |
|---|---|
| Kopējā dzīves cikla oglekļa pēda | **2 390 kg CO2 eq.** |
| Ražošanas posma oglekļa pēdas nospiedums [A1–A3] | **112 kg CO2 eq.** |
| Izplatīšanas posma oglekļa pēdas nospiedums [A4] | **2 kg CO2 eq.** |
| Uzstādīšanas posma oglekļa pēdas nospiedums [A5] | **2 kg CO2 eq.** |
| Lietošanas posma oglekļa pēdas nospiedums [B2, B3, B4, B6] | **2 270 kg CO2 eq.** |
| Dzīves cikla beigu posma oglekļa pēdas nospiedums [C1–C4] | **5 kg CO2 eq.** |

## Use Better

### Materiāli un iepakojums

| | |
|---|---|
| Iepakojums izgatavots no pārstrādāta kartona | **Jā** |
| Iepakojums bez plastmasas | **Nē** |
| ES RoHS direktīva | **Atbilst, Izmantojot Izņēmumu** |
| REACh regula | **Atsauce satur vielas virs noteiktās normas, kas rada ļoti lielas bažas** |
| Bez PVC | **Jā** |

## Use Again

### Pārsaiņošana un atkārtota ražošana

| | |
|---|---|
| Pārstrādājamības potenciāls, % | **93** |
| Cirkularitātes profils | **Nav jāveic īpašas darbības, lai nodotu otrreizējai pārstrādei** |
| Atgriešana | **Jā** |
| WEEE marķējums | **Eiropas Savienības tirgū no šī produkta ir jāatbrīvojas, ievērojot noteiktu atkritumu savākšanas kārtību, un produkts nedrīkst nonākt sadzīves atkritumu tvertnēs.** |

Dimensions Drawings

## Dimensions

### 3-Phase Stepper Motor in Terminal Box Version

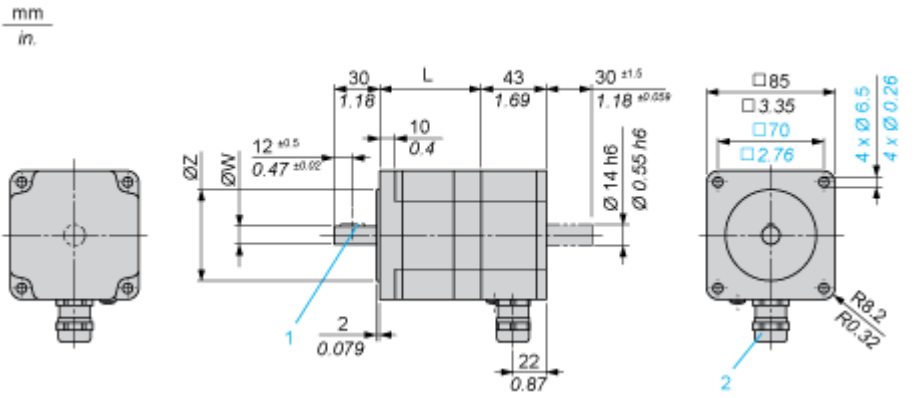


Dimensions in mm

| L | Shaft diameter ØW | Centring collar ØZ | Woodruff key DIN 6888 (1) | Cable gland (2) |
|---|---|---|---|---|
| 127.5 (+0.6) (-0.8) | 14 h6 | 60 h8 | 5 x 6.5 | ISO M20 x 1.5 |

Dimensions in in.

| L | Shaft diameter ØW | Centring collar ØZ | Woodruff key DIN 6888 (1) | Cable gland (2) |
|---|---|---|---|---|
| 5.02 (+0.023) (-0.031) | 0.55 h6 | 2.36 h8 | 0.20 x 0.25 | ISO M20 x 1.5 |

## Performance Curves

### Torque Characteristics

**Measurement at 1000 Steps/Revolution, Nominal Voltage DC Bus $U_N$ and Phase Current $I_N$**

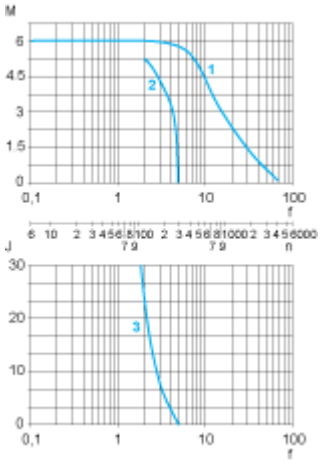


M : Torque in Nm

n : Speed in rpm

f : Frequency in kHz

J : Rotor inertia in $kg.cm^2$

1 : Pull-out torque

2 : Pull-in torque

3 : Maximum load inertia