Produkta datu lapa

Specifikācijas

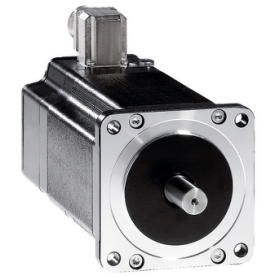

Trīsfāzu pakāpju motors - 6,78 Nm - vārpsta Ã˜ 12 mm - L = 128 mm - bez bremzēm - termināla kārba

BRS39BWM70ABA

Galvenā

Diapazona saderība	Lexium SD3
Produkta vai sastāvdaļas veids	Kustības kontroles motors
Ierīces īsais nosaukums	BRS3
Maksimālais mehāniskais ātrums	3000 apgr./min
Motora tips	3 fāžu pakāpju motors
Motora polu skaits	6
Barošanas sprieguma ierobežojumi	230 V AC 325 V DC
Montāžas atbalsts	Atloku
Motora atloka izmērs	85 mm
Garums	171 mm
Centrēšanas apkakles diametrs	73 mm

Papildinošs

Centrēšanas apkakles dziļums	2 mm
Montāžas caurumu skaits	4
Montāžas caurumu diametrs	6,5 mm
Montāžas caurumu apļa diametrs	98,99 mm
elektriskais savienojums	Spaiļu kārba
Turēšanas bremze	Bez
Vārpstas gals	Mežsarga atslēga
Otrā vārpsta	Bez otrā vārpstas gala
Vārpstas diametrs	14 mm
Vārpstas garums	30 mm
Nominālais griezes moments	6 Nm
Maksimālais apstāšanās griezes moments	5,78 Nm
Nepārtraukts apstāšanās griezes moments	5,78 Nm
Noturēšanas griezes moments	6,78 Nm
Rotora inerce	3,3 kg.cm²
Izšķirtspēja	1,8 °, 0,9 °, 0,72 °, 0,36 °, 0,18 °, 0,09 °, 0,072 °, 0,036 ° soļa leņķis 200, 400, 500, 1000, 2000, 4000, 5000, 10 000 soļi pilno soļu skaits vienā apgriezienā
Precizitātes kļūda	+/- 6 loka min

Ir sasniegts maksimālais saīdzināmo produktu skaits. Lūdzu, atveriet sadaļu Saīdzināt produktus #SAITE# un izdzēsiet kādu produktu, lai turpinātu.

Maksimālā palaišanas frekvence	5,3 kHz
[In] nominālā strāva	2,25 A
Pretestība	6,5 Ohm (tinumu)
Laika konstante	10 ms
Maksimālais radiālais spēks Fr	110 N (pirmais vārpstas gals) 50 N (otrais vārpstas gals)
Maksimālais aksiālais spēks Fa	175 N (stiepes spēks) 30 N (spēka spiediens)
Kalpošanas laiks stundās	20000 h (gultnis)
Leņķiskais paātrinājums	200000 rad/s²
Neto svars	4,3 kg

Vide

Standarti	IEC 60072-1 IEC 50347
Dzesēšanas veids	Dabiskā konvekcija
Apkārtējā gaisa temperatūra darbībai	-25…40 °C
Apkārtējā gaisa temperatūra uzglabāšanai	-25…70 °C
Darbības augstums	<= 1000 m bez jaudas samazināšanas
Relatīvais mitrums	15…85 % bez kondensāta
Vibrācijas pretestība	20 m/s² maksimums A atbilst IEC 60034-14
IP aizsardzības pakāpe	IP56 vārpstas bukse : atbilst IEC 60034-5 IP56 kopā, izņemot vārpstas bukse : atbilst IEC 60034-5
Temperatūras klase	F tinumu atbilst IEC 60034-1

Iepakošanas vienības

Pirmā iepakojuma vienības tips	PCE
Vienību skaits 1. iepakojumā	1
1. iepakojuma augstums	22,0 cm
1. iepakojuma platums	19,5 cm
1. iepakojuma garums	38,5 cm
1. iepakojuma svars	4,0 kg
Otrā iepakojuma vienības tips	P06
Vienību skaits 2. iepakojumā	12
2. iepakojuma augstums	77,0 cm
2. iepakojuma platums	80,0 cm
2. iepakojuma garums	60,0 cm
2. iepakojuma svars	56,5 kg

Līguma garantija

Garantija (mēnešos)	18

Environmental Data

Schneider Electric mērķis ir līdz 2050. gadam sasniegt nulles emisiju statusu, izmantojot piegādes ķēdes partnerību, zemākas ietekmes materiālus un cirkularitāti, izmantojot mūsu pašreizējo kampaņu "Use Better, Use Longer, Use Again", lai pagarinātu produktu kalpošanas laiku un to pārstrādājamību.

Environmental Data skaidrojums >

Kā mēs novērtējam produktu ilgtspēju >

Ietekme uz vidi

Kopējā dzīves cikla oglekļa pēda	**2 390 kg CO2 eq.**
Ražošanas posma oglekļa pēdas nospiedums [A1–A3]	**112 kg CO2 eq.**
Izplatīšanas posma oglekļa pēdas nospiedums [A4]	**2 kg CO2 eq.**
Uzstādīšanas posma oglekļa pēdas nospiedums [A5]	**2 kg CO2 eq.**
Lietošanas posma oglekļa pēdas nospiedums [B2, B3, B4, B6]	**2 270 kg CO2 eq.**
Dzīves cikla beigu posma oglekļa pēdas nospiedums [C1–C4]	**5 kg CO2 eq.**

Use Better

Materiāli un iepakojums

Iepakojums izgatavots no pārstrādāta kartona	**Jā**
Iepakojums bez plastmasas	**Nē**
ES RoHS direktīva	**Atbilst, Izmantojot Izņēmumu**
REACh regula	**Atsauce satur vielas virs noteiktās normas, kas rada ļoti lielas bažas**
Bez PVC	**Jā**

Use Again

Pārsaiņošana un atkārtota ražošana

Pārstrādājamības potenciāls, %	**93**
Cirkularitātes profils	**Nav jāveic īpašas darbības, lai nodotu otrreizējai pārstrādei**
Atgriešana	**Jā**
WEEE marķējums	**Eiropas Savienības tirgū no šī produkta ir jāatbrīvojas, ievērojot noteiktu atkritumu savākšanas kārtību, un produkts nedrīkst nonākt sadzīves atkritumu tvertnēs.**

Dimensions Drawings

Dimensions

3-Phase Stepper Motor in Terminal Box Version

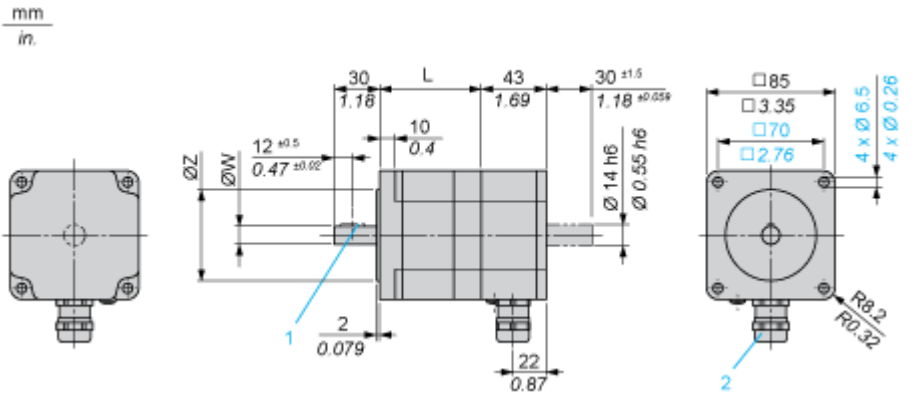

Dimensions in mm

L	Shaft diameter ØW	Centring collar ØZ	Woodruff key DIN 6888 (1)	Cable gland (2)
127.5 (+0.6) (-0.8)	14 h6	73 h8	5 x 6.5	ISO M20 x 1.5

Dimensions in in.

L	Shaft diameter ØW	Centring collar ØZ	Woodruff key DIN 6888 (1)	Cable gland (2)
5.02 (+0.023) (-0.031)	0.55 h6	2.87 h8	0.20 x 0.25	ISO M20 x 1.5

Performance Curves

Torque Characteristics

Measurement at 1000 Steps/Revolution, Nominal Voltage DC Bus U_N and Phase Current I_N

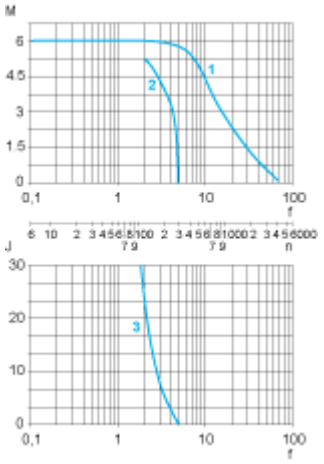

M : Torque in Nm

n : Speed in rpm

f : Frequency in kHz

J : Rotor inertia in $kg.cm^2$

1 : Pull-out torque

2 : Pull-in torque

3 : Maximum load inertia