Produkta datu lapa

Specifikācijas

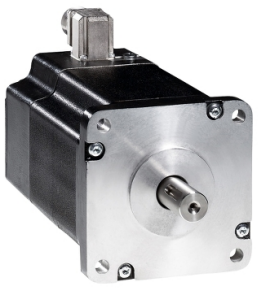

3-fāzu pakāpju motori - 19,7 Nm - vārpsta Ã˜19mm - L=230 mm - ar bremžu savienotāju

BRS3ADW850FCA

Galvenā

Diapazona saderība	Lexium SD3
Produkta vai sastāvdaļas veids	Kustības kontroles motors
Ierīces īsais nosaukums	BRS3
Maksimālais mehāniskais ātrums	3000 apgr./min
Motora tips	3 fāžu pakāpju motors
Motora polu skaits	6
Barošanas sprieguma ierobežojumi	230 V AC 325 V DC
Montāžas atbalsts	Atloku
Motora atloka izmērs	110 mm
Garums	228 mm
Centrēšanas apkakles diametrs	56 mm

Papildinošs

Centrēšanas apkakles dziļums	3 mm
Montāžas caurumu skaits	4
Montāžas caurumu diametrs	9 mm
Montāžas caurumu apļa diametrs	125,86 mm
elektriskais savienojums	Savienotājs
Turēšanas bremze	Ar
Vārpstas gals	Paralēlā atslēga
Otrā vārpsta	Bez otrā vārpstas gala
Vārpstas diametrs	19 mm
Vārpstas garums	40 mm
Nominālais griezes moments	16,5 Nm
Maksimālais apstāšanās griezes moments	16,45 Nm
Nepārtraukts apstāšanās griezes moments	16,45 Nm
Noturēšanas griezes moments	19,7 Nm
Rotora inerce	16 kg.cm²
Izšķirtspēja	1,8 °, 0,9 °, 0,72 °, 0,36 °, 0,18 °, 0,09 °, 0,072 °, 0,036 ° soļa leņķis 200, 400, 500, 1000, 2000, 4000, 5000, 10 000 soļi pilno soļu skaits vienā apgriezienā
Precizitātes kļūda	+/- 6 loka min

Ir sasniegts maksimālais saīdzināmo produktu skaits. Lūdzu, atveriet sadaļu Salīdzināt produktus #SAITE# un izdzēsiet kādu produktu, lai turpinātu.

Maksimālā palaišanas frekvence	4,7 kHz
[In] nominālā strāva	4,75 A
Pretestība	1,9 Ohm (tinumu)
Laika konstante	22 ms
Maksimālais radiālais spēks Fr	150 N (otrais vārpstas gals) 300 N (pirmais vārpstas gals)
Maksimālais aksiālais spēks Fa	330 N (stiepes spēks) 60 N (spēka spiediens)
Kalpošanas laiks stundās	20000 h (gultnis)
Leņķiskais paātrinājums	200000 rad/s²
Neto svars	11,2 kg

Vide

Standarti	IEC 60072-1 IEC 50347
Dzesēšanas veids	Dabiskā konvekcija
Apkārtējā gaisa temperatūra darbībai	-25…40 °C
Apkārtējā gaisa temperatūra uzglabāšanai	-25…70 °C
Darbības augstums	<= 1000 m bez jaudas samazināšanas
Relatīvais mitrums	15…85 % bez kondensāta
Vibrācijas pretestība	20 m/s² maksimums A atbilst IEC 60034-14
IP aizsardzības pakāpe	IP41 vārpstas bukse : atbilst IEC 60034-5 IP56 kopā, izņemot vārpstas bukse : atbilst IEC 60034-5
Temperatūras klase	F tinumu atbilst IEC 60034-1

Iepakošanas vienības

Pirmā iepakojuma vienības tips	PCE
Vienību skaits 1. iepakojumā	1
1. iepakojuma augstums	13,0 cm
1. iepakojuma platums	19,0 cm
1. iepakojuma garums	39,5 cm
1. iepakojuma svars	13,8 kg

Līguma garantija

Garantija (mēnešos)	18

Environmental Data

Schneider Electric mērķis ir līdz 2050. gadam sasniegt nulles emisiju statusu, izmantojot piegādes ķēdes partnerību, zemākas ietekmes materiālus un cirkularitāti, izmantojot mūsu pašreizējo kampaņu "Use Better, Use Longer, Use Again", lai pagarinātu produktu kalpošanas laiku un to pārstrādājamību.

Environmental Data skaidrojums >

Kā mēs novērtējam produktu ilgtspēju >

Ietekme uz vidi

Kopējā dzīves cikla oglekļa pēda	**308 kg CO2 eq.**
Ražošanas posma oglekļa pēdas nospiedums [A1–A3]	**286 kg CO2 eq.**
Izplatīšanas posma oglekļa pēdas nospiedums [A4]	**5 kg CO2 eq.**
Uzstādīšanas posma oglekļa pēdas nospiedums [A5]	**5 kg CO2 eq.**
Lietošanas posma oglekļa pēdas nospiedums [B2, B3, B4, B6]	**0 kg CO2 eq.**
Dzīves cikla beigu posma oglekļa pēdas nospiedums [C1–C4]	**13 kg CO2 eq.**

Use Better

Materiāli un iepakojums

Iepakojums izgatavots no pārstrādāta kartona	**Jā**
Iepakojums bez plastmasas	**Nē**
ES RoHS direktīva	**Atbilst, Izmantojot Izņēmumu**
REACh regula	**Atsauce satur vielas virs noteiktās normas, kas rada ļoti lielas bažas**
Bez PVC	**Jā**

Use Again

Pārsaiņošana un atkārtota ražošana

Pārstrādājamības potenciāls, %	**93**
Cirkularitātes profils	**Nav jāveic īpašas darbības, lai nodotu otrreizējai pārstrādei**
Atgriešana	**Jā**
WEEE marķējums	**Eiropas Savienības tirgū no šī produkta ir jāatbrīvojas, ievērojot noteiktu atkritumu savākšanas kārtību, un produkts nedrīkst nonākt sadzīves atkritumu tvertnēs.**

Dimensions Drawings

Dimensions

3-Phase Stepper Motor in Connector Version

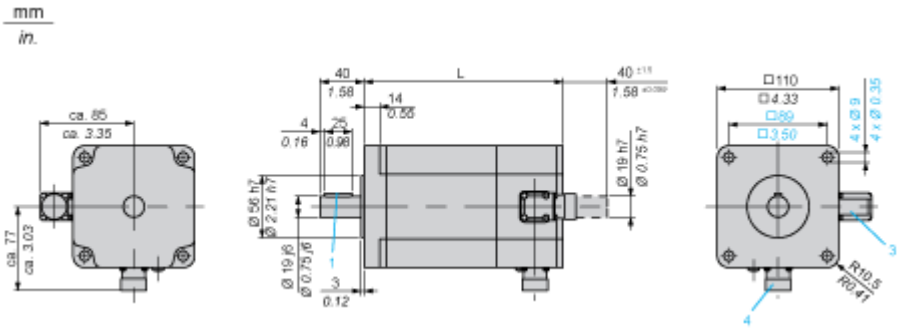

3 : Plug connection encoder (optional) 12 poles

4 : Plug connection motor 6 poles

Holding Brake

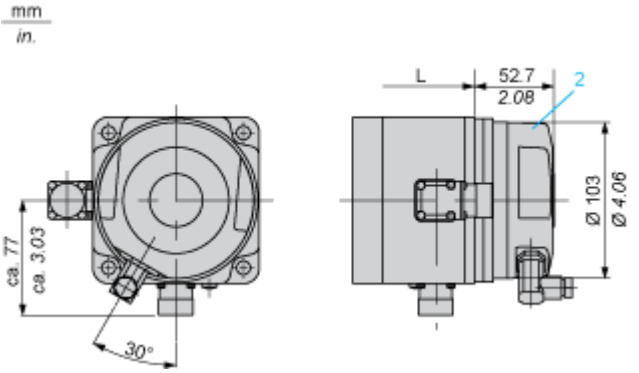

2 : Holding brake (optional)

Dimensions in mm

L	Parallel key DIN 6885 (1)
228 ±1	6 x 6 x 25

Dimensions in in.

L	Parallel key DIN 6885 (1)
8.98 ±0.039	0.24 x 0.24 x 0.98

Connections and Schema

Wiring Diagram of Holding Brake

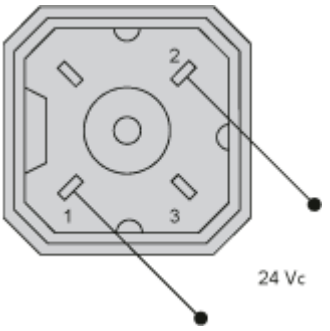

The connector is part of the scope of delivery. Connector designation: Hirschmann type G4 A 5M

Performance Curves

Torque Characteristics

Measurement at 1000 Steps/Revolution, Nominal Voltage DC Bus U_N and Phase Current I_N

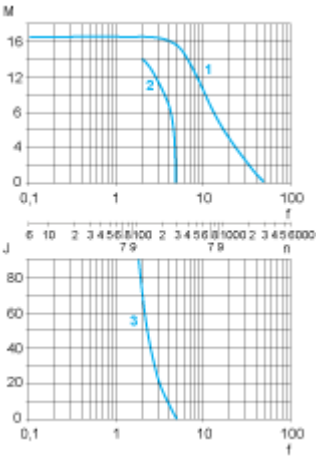

M : Torque in Nm

n : Speed in rpm

f : Frequency in kHz

J : Rotor inertia in $kg.cm^2$

1 : Pull-out torque

2 : Pull-in torque

3 : Maximum load inertia