# Produkta datu lapa

Specifikācijas



## Jaudas slēdzis, EasyPact CVS630F, 36kA pie 415V AC, 630A, ETS 2.3 elektroniskais atvienošanas bloks, 3P3d

LV563505

## Galvenā

| | |
|---|---|
| **Diapazons** | EasyPact |
| **Produktu klāsts** | EasyPact CVS400...630 |
| **Produkta nosaukums** | EasyPact CVS |
| **Ierīces īsais nosaukums** | CVS630F |
| **Produkta vai sastāvdaļas veids** | Ķēdes pārtraucējs |
| **Ierīces lietojumprogramma** | Izplatīšana |
| **Polu apraksts** | 3P |
| **Aizsargāto stabu apraksts** | 3D |
| **Aizsardzība pret zemes noplūdi (Vigi papildinājums)** | Bez |
| **[In] nominālā strāva** | 630 A pie 40 °C |
| **Tīkla veids** | AC |
| **Izmantošanas kategorija** | Kategorija |
| **[Icu] Pārrāvuma jauda** | 40 kA Icu pie 220/240 V AC 50/60 Hz atbilst IEC 60947-2<br>36 kA Icu pie 380/415 V AC 50/60 Hz atbilst IEC 60947-2<br>30 kA Icu pie 440 V AC 50/60 Hz atbilst IEC 60947-2 |
| **Atvienošanas bloka nosaukums** | ETS 2.3 |
| **Atvienošanas bloka tehnoloģija** | Elektroniski |
| **Atvienošanas bloka vērtējums** | 630 A pie 40 °C |
| **Aizsardzības veids** | Īslaicīga īssavienojuma aizsardzība<br>Tūlītējas aizsardzības pret īssavienojumu<br>Pārslodzes aizsardzības (ilgs laiks) |

## Papildinošs

| | |
|---|---|
| **[Uimp] nominālais impulsu izturības spriegums** | 8 kV atbilst EN/IEC 60947-2 |
| **Tīkla frekvence** | 50/60 Hz |
| **Pārrāvuma jaudas kods** | F |
| **[Ics] nominālā pakalpojuma pārtraukuma jauda** | 40 kA pie 220/240 V AC 50/60 Hz atbilst IEC 60947-2<br>36 kA pie 380/415 V AC 50/60 Hz atbilst IEC 60947-2<br>23 kA pie 440 V AC 50/60 Hz atbilst IEC 60947-2 |
| **Mehāniskā izturība** | 15000 cikli |
| **Elektriskā izturība** | 4000 cikli 415 V In atbilst IEC 60947-2 |
| **Atvienošanas bloka aizsardzības funkcijas** | LSoI |
| **Kontroles veids** | Pārslēgt |
| **Ilgtermiņa savācēja regulēšanas veids Ir** | Regulējami 9 iestatījumi |

Ir sasniegts maksimālais saīdzināmo produktu skaits. Lūdzu, atveriet sadaļu Saīdzināt produktus #SAITE# un izdzēsiet kādu produktu, lai turpinātu.

| | |
|---|---|
| **Ilgstoša uztveršanas regulēšanas diapazons** | 250...630 A |
| **Ilga laika aizkaves regulēšanas veids** | Fiksēts |
| **[tr] ilgstošas aizkaves regulēšanas diapazons** | 5,5 s pie 7,2 x Ir<br>8 s pie 6 x Ir<br>200 s pie 1,5 x Ir |
| **Termiskā atmiņa** | Jā |
| **Īstermiņa savācēja regulēšanas veids Isd** | Regulējami 9 iestatījumi |
| **[Isd] īstermiņa uztveršanas regulēšanas diapazons** | 1,5...10 x Ir |
| **Īsā laika aizkaves regulēšanas veids** | Fiksēts |
| **Momentānā savācēja regulēšanas veids Ii** | Fiksēts |
| **Momentānā pacēlāja regulēšanas diapazons** | 11 x In |
| **Kontakta pozīcijas indikators** | Jā |
| **Montāžas atbalsts** | Aizmugures plāksne |
| **Montāžas režīms** | Fiksēts |
| **Apgrieztais savienojums** | Priekšā |
| **Negatīvs savienojums** | Priekšā |
| **Savienojuma vieta** | Skūvējams savienojums |
| **Savienojuma solis** | 45 mm |
| **Saderības kods** | CVS630 |
| **Platums** | 140 mm |
| **Dziļums** | 110 mm |
| **Augstums** | 255 mm |
| **Neto svars** | 5,2 kg |

## Vide

| | |
|---|---|
| **Standarti** | EN 60947-2<br>IEC 60947-2 |
| **Produkta sertifikācija** | GOST<br>IEC |
| **Aizsardzības klase pret elektriskās strāvas triecienu** | II klase |
| **Piesārņojuma pakāpe** | 3 atbilst IEC 60664-1 |
| **IP aizsardzības pakāpe** | IP40 |
| **Apkārtējā gaisa temperatūra darbībai** | -25…70 °C |
| **Apkārtējā gaisa temperatūra uzglabāšanai** | -50…85 °C |

## Iepakošanas vienības

| | |
|---|---|
| **Pirmā iepakojuma vienības tips** | PCE |
| **Vienību skaits 1. iepakojumā** | 1 |
| **1. iepakojuma augstums** | 15,355 cm |
| **1. iepakojuma platums** | 15,853 cm |
| **1. iepakojuma garums** | 28,856 cm |
| **1. iepakojuma svars** | 5,577 kg |

| | |
|---|---|
| **Otrā iepakojuma vienības tips** | CAR |
| **Vienību skaits 2. iepakojumā** | 3 |
| **2. iepakojuma augstums** | 22,6 cm |
| **2. iepakojuma platums** | 37,5 cm |
| **2. iepakojuma garums** | 50,3 cm |
| **2. iepakojuma svars** | 18,0 kg |
| **Trešā iepakojuma vienības tips** | PAL |
| **Vienību skaits 3. iepakojumā** | 48 |
| **3. iepakojuma augstums** | 90,0 cm |
| **3. iepakojuma platums** | 80,0 cm |
| **3. iepakojuma garums** | 120,0 cm |
| **3. iepakojuma svars** | 282840,0 g |

## Līguma garantija

| | |
|---|---|
| **Garantija (mēnešos)** | 18 |

## Environmental Data

Schneider Electric mērķis ir līdz 2050. gadam sasniegt nulles emisiju statusu, izmantojot piegādes ķēdes partnerību, zemākas ietekmes materiālus un cirkularitāti, izmantojot mūsu pašreizējo kampaņu "Use Better, Use Longer, Use Again", lai pagarinātu produktu kalpošanas laiku un to pārstrādājamību.

Environmental Data skaidrojums >

Kā mēs novērtējam produktu ilgtspēju >

### Ietekme uz vidi

| | |
|---|---|
| Kopējā dzīves cikla oglekļa pēda | **1 702 kg CO2 eq.** |
| Ražošanas posma oglekļa pēdas nospiedums [A1–A3] | **50 kg CO2 eq.** |
| Izplatīšanas posma oglekļa pēdas nospiedums [A4] | **2 kg CO2 eq.** |
| Uzstādīšanas posma oglekļa pēdas nospiedums [A5] | **0.2 kg CO2 eq.** |
| Lietošanas posma oglekļa pēdas nospiedums [B2, B3, B4, B6] | **1 639 kg CO2 eq.** |
| Dzīves cikla beigu posma oglekļa pēdas nospiedums [C1–C4] | **11 kg CO2 eq.** |
| Vides informācijas publiskošana | **Produkta ietekme uz vidi** |

## Use Better

### Materiāli un iepakojums

| | |
|---|---|
| Iepakojums izgatavots no pārstrādāta kartona | **Jā** |
| Iepakojums bez plastmasas | **Nē, mēs esam līdz minimumam samazinājuši plastmasas izmantošanu iepakojumā, ievērojot noteikumus un ievērojot kvalitātes un drošības standartus** |
| SCIP numurs | **C622fd85-96e4-4086-85a0-8be61a4b5d6b** |
| ES RoHS direktīva | **Atbilst, Izmantojot Izņēmumu** |
| REACh regula | **Atsauce satur vielas virs noteiktās normas, kas rada ļoti lielas bažas** |

## Use Again

### Pārsaiņošana un atkārtota ražošana

| | |
|---|---|
| Pārstrādājamības potenciāls, % | **76** |
| Cirkularitātes profils | **Informācija par ekspluatācijas izbeigšanu** |
| Atgriešana | **Jā** |
| WEEE marķējums | **Eiropas Savienības tirgū no šī produkta ir jāatbrīvojas, ievērojot noteiktu atkritumu savākšanas kārtību, un produkts nedrīkst nonākt sadzīves atkritumu tvertnēs.** |

## Dimensions Drawings

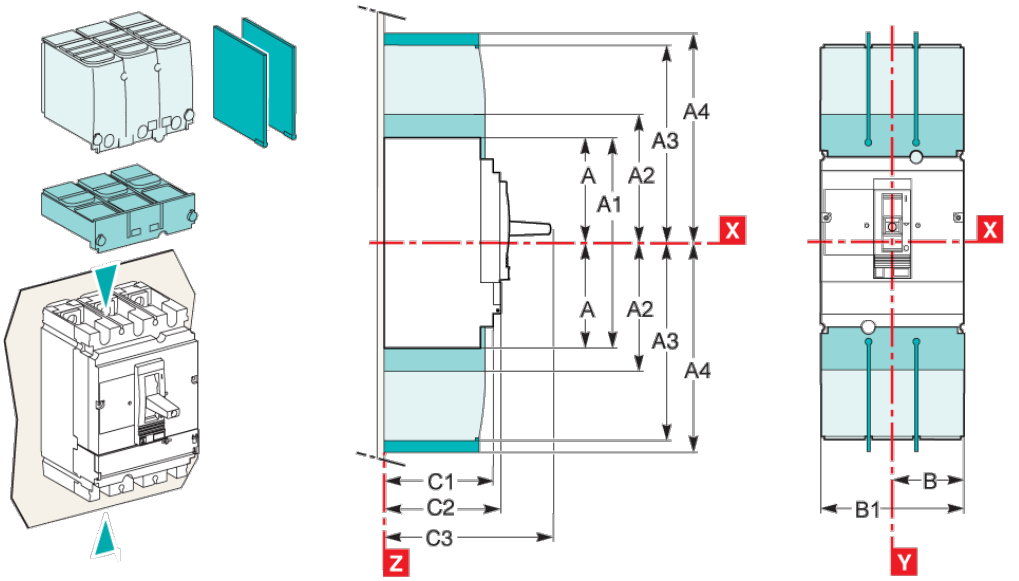


| Type | A | A1 | A2 | A3 | A4 | A5 | A6 | A7 | A8 | A9 | B | B1 | B2 | C1 | C2 | C3 | E1 |
|---|---|---|---|---|---|---|---|---|---|---|---|---|---|---|---|---|---|
| CVS100/160/250 | 80.5 | 161 | 94 | 145 | 178.5 | 155.5 | 236 | 169 | 220 | 253.5 | 52.5 | 105 | 140 | 81 | 86 | 111(2) | 62.5 |
| CVS400/630 | 127.5 | 255 | 142.5 | 200 | 237 | 227.5 | 355 | 242.5 | 300 | 337 | 70 | 140 | 185 | 95.5 | 110 | 168 | 100 |
| **Type** | **E2** | **E3** | **E4** | **E5** | **E6** | **E7** | **E8** | **F1** | **F2** | **F3** | **G1** | **G2** | **G3** | **G4** | **G5** | **ØT** | **U** |
| CVS100/160/250 | 125 | 70 | 140 | 137.5 | 200 | 145 | 215 | 35 | 17.5 | 70 | 95 | 75 | 13.5 | 23 | 17.5 | 24 | y 32 |
| CVS400/630 | 200 | 113.5 | 227 | 200 | 300 | 213.5 | 327 | 45 | 22.5 | 90 | - | - | - | - | - | 32 | y 35 |

*(2) C3=126mm for EasyPact CVS250B/F.*

Assembly

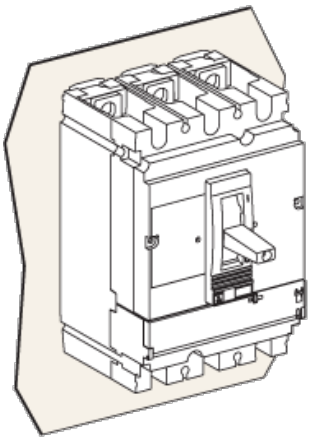

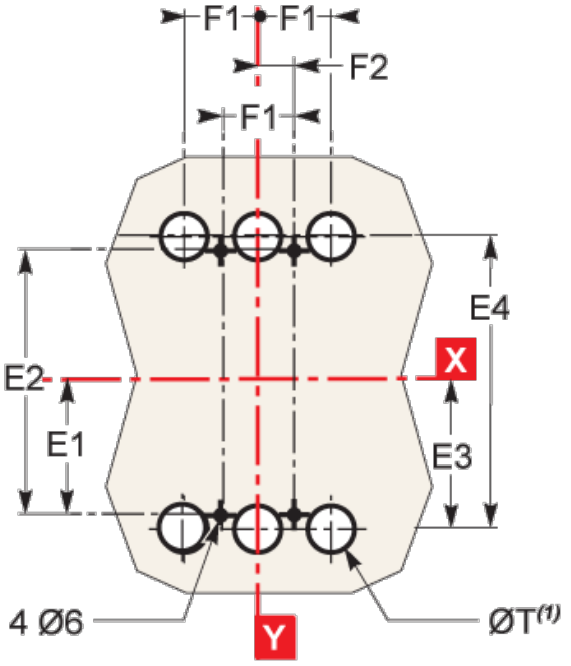


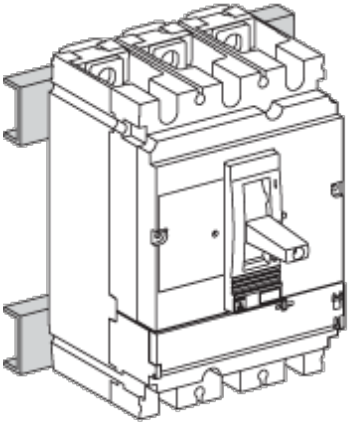

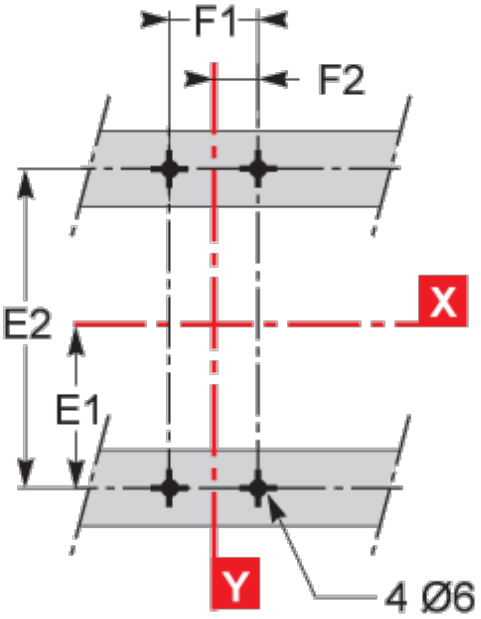


| Type | A | A1 | A2 | A3 | A4 | A5 | A6 | A7 | A8 | A9 | B | B1 | B2 | C1 | C2 | C3 | E1 |
|---|---|---|---|---|---|---|---|---|---|---|---|---|---|---|---|---|---|
| CVS100/160/250 | 80.5 | 161 | 94 | 145 | 178.5 | 155.5 | 236 | 169 | 220 | 253.5 | 52.5 | 105 | 140 | 81 | 86 | 111(2) | 62.5 |
| CVS400/630 | 127.5 | 255 | 142.5 | 200 | 237 | 227.5 | 355 | 242.5 | 300 | 337 | 70 | 140 | 185 | 95.5 | 110 | 168 | 100 |
| **Type** | **E2** | **E3** | **E4** | **E5** | **E6** | **E7** | **E8** | **F1** | **F2** | **F3** | **G1** | **G2** | **G3** | **G4** | **G5** | **ØT** | **U** |
| CVS100/160/250 | 125 | 70 | 140 | 137.5 | 200 | 145 | 215 | 35 | 17.5 | 70 | 95 | 75 | 13.5 | 23 | 17.5 | 24 | y 32 |
| CVS400/630 | 200 | 113.5 | 227 | 200 | 300 | 213.5 | 327 | 45 | 22.5 | 90 | - | - | - | - | - | 32 | y 35 |

*(2) C3=126mm for EasyPact CVS250B/F.*

Performance Curves

