Produkta datu lapa

Specifikācijas



circuit breaker, EasyPact CVS100BS, 25kA at 415VAC, 25A, TM-D trip unit, 4P3d

LV510952

Galvenā

Diapazons	EasyPact
Produktu klāsts	EasyPact CVS100...160
Produkta nosaukums	EasyPact CVS
Ierīces īsais nosaukums	CVS100BS
Produkta vai sastāvdaļas veids	Ķēdes pārtraucējs
Ierīces lietojumprogramma	Izplatīšana
Polu apraksts	4P
Aizsargāto stabu apraksts	3D
Aizsardzība pret zemes noplūdi (Vigi papildinājums)	Bez
[In] nominālā strāva	25 A pie 40 °C
Tīkla veids	AC
Piemērotība izolācijai	jā
Izmantošanas kategorija	Kategorija
[Icu] Pārrāvuma jauda	25 kA Icu pie 440 V AC 50/60 Hz atbilst IEC 60947-2 25 kA Icu pie 415 V AC 50/60 Hz atbilst IEC 60947-2 50 kA Icu pie 200/240 V AC 50/60 Hz atbilst IEC 60947-2 25 kA Icu pie 380/400 V AC 50/60 Hz atbilst IEC 60947-2
Atvienošanas bloka nosaukums	TM-D
Atvienošanas bloka tehnoloģija	Termiski-magnētisks
Atvienošanas bloka vērtējums	25 A pie 40 °C
Aizsardzības veids	Tūlītējas aizsardzības pret īssavienojumu Pārslodzes aizsardzības (ilgs laiks)

Papildinošs

[Uimp] nominālais impulsu izturības spriegums	8 kV atbilst EN/IEC 60947-2
Tīkla frekvence	50/60 Hz
Pārrāvuma jaudas kods	BS
[Ics] nominālā pakalpojuma pārtraukuma jauda	25 kA pie 200/240 V AC 50/60 Hz atbilst IEC 60947-2 17 kA pie 380/400 V AC 50/60 Hz atbilst IEC 60947-2
neitrāla pozīcija	Pa kreisi
Mehāniskā izturība	13000 cikli
Elektriskā izturība	4000 cikli 415 V In atbilst IEC 60947-2
Kontroles veids	Pārslēgt
Termiskās aizsardzības regulēšanas diapazons	17,5…25 A

Ir sasniegts maksimālais saīdzināmo produktu skaits. Lūdzu, atveriet sadaļu Saīdzināt produktus #SAITE# un izdzēsiet kādu produktu, lai turpinātu.

Neitrālas aizsardzības iestatījums	nekādas aizsardzības (3D)
Ilgtermiņa savācēja regulēšanas veids Ir	Regulējami
Ilgstoša uztveršanas regulēšanas diapazons	0,7...1 x collas
Ilga laika aizkaves regulēšanas veids	Fiksēts
Momentānā savācēja regulēšanas veids Ii	Fiksēts
Momentānā pacēlāja regulēšanas diapazons	300 A
Kontakta pozīcijas indikators	Jā
Montāžas atbalsts	Aizmugures plāksne
Montāžas režīms	Fiksēts
Apgrieztais savienojums	Priekšā
Negatīvs savienojums	Priekšā
Savienojuma vieta	Skūvējams savienojums
Savienojuma solis	35 mm
Saderības kods	CVS100
Platums	100 mm
Dziļums	60 mm
Augstums	130 mm
Neto svars	1 kg

Vide

Standarti	IEC 60947-2
Produkta sertifikācija	GOST CCS CCC
Aizsardzības klase pret elektriskās strāvas triecienu	II klase
Piesārņojuma pakāpe	3 atbilst IEC 60664-1
IP aizsardzības pakāpe	IP40
Apkārtējā gaisa temperatūra darbībai	-25…70 °C
Apkārtējā gaisa temperatūra uzglabāšanai	-50…85 °C

Iepakošanas vienības

Pirmā iepakojuma vienības tips	PCE
Vienību skaits 1. iepakojumā	1
1. iepakojuma augstums	9,000 cm
1. iepakojuma platums	11,000 cm
1. iepakojuma garums	13,500 cm
1. iepakojuma svars	999,000 g
Otrā iepakojuma vienības tips	S02
Vienību skaits 2. iepakojumā	9
2. iepakojuma augstums	15,000 cm
2. iepakojuma platums	30,000 cm

2. iepakojuma garums	40,000 cm
2. iepakojuma svars	9,357 kg

Līguma garantija

Garantija (mēnešos)	18

Environmental Data

Schneider Electric mērķis ir līdz 2050. gadam sasniegt nulles emisiju statusu, izmantojot piegādes ķēdes partnerību, zemākas ietekmes materiālus un cirkularitāti, izmantojot mūsu pašreizējo kampaņu "Use Better, Use Longer, Use Again", lai pagarinātu produktu kalpošanas laiku un to pārstrādājamību.

Environmental Data skaidrojums >

Kā mēs novērtējam produktu ilgtspēju >

Ietekme uz vidi

Kopējā dzīves cikla oglekļa pēda	**79 kg CO2 eq.**
Ražošanas posma oglekļa pēdas nospiedums [A1–A3]	**7 kg CO2 eq.**
Izplatīšanas posma oglekļa pēdas nospiedums [A4]	**0.3 kg CO2 eq.**
Uzstādīšanas posma oglekļa pēdas nospiedums [A5]	**0 kg CO2 eq.**
Lietošanas posma oglekļa pēdas nospiedums [B2, B3, B4, B6]	**70 kg CO2 eq.**
Dzīves cikla beigu posma oglekļa pēdas nospiedums [C1–C4]	**2 kg CO2 eq.**
Vides informācijas publiskošana	**Produkta ietekme uz vidi**

Use Better

Materiāli un iepakojums

Iepakojums izgatavots no pārstrādāta kartona	**Jā**
Iepakojums bez plastmasas	**Nē, mēs esam līdz minimumam samazinājuši plastmasas izmantošanu iepakojumā, ievērojot noteikumus un ievērojot kvalitātes un drošības standartus**
SCIP numurs	**9505cd55-d164-4e84-b48e-450cb13a0915**
ES RoHS direktīva	**Atbilst, Izmantojot Izņēmumu**
REACh regula	**Atsauce satur vielas virs noteiktās normas, kas rada ļoti lielas bažas**

Use Again

Pārsaiņošana un atkārtota ražošana

Pārstrādājamības potenciāls, %	**57**
Cirkularitātes profils	**Nav jāveic īpašas darbības, lai nodotu otrreizējai pārstrādei**
Atgriešana	**No**
WEEE marķējums	**Eiropas Savienības tirgū no šī produkta ir jāatbrīvojas, ievērojot noteiktu atkritumu savākšanas kārtību, un produkts nedrīkst nonākt sadzīves atkritumu tvertnēs.**

Dimensions Drawings

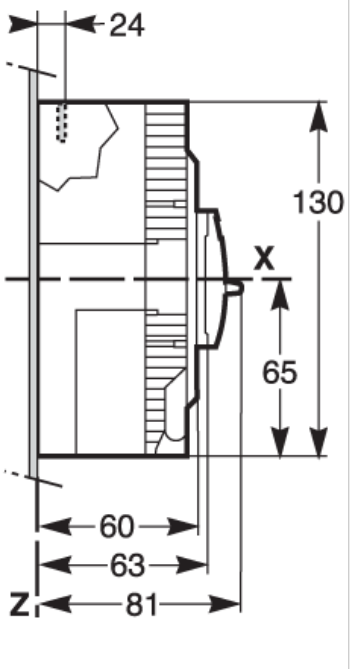

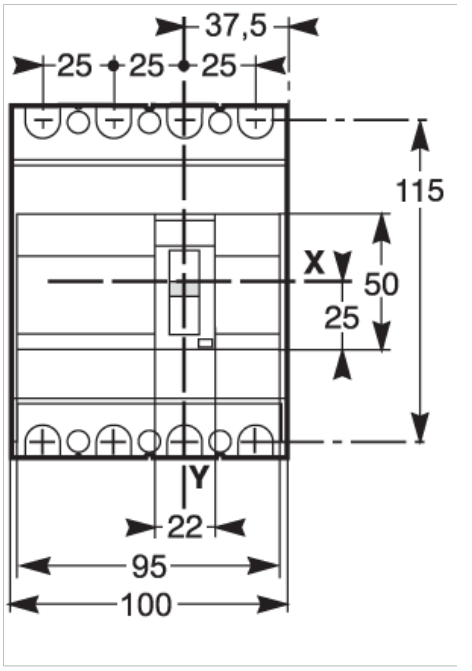

Assembly

4P

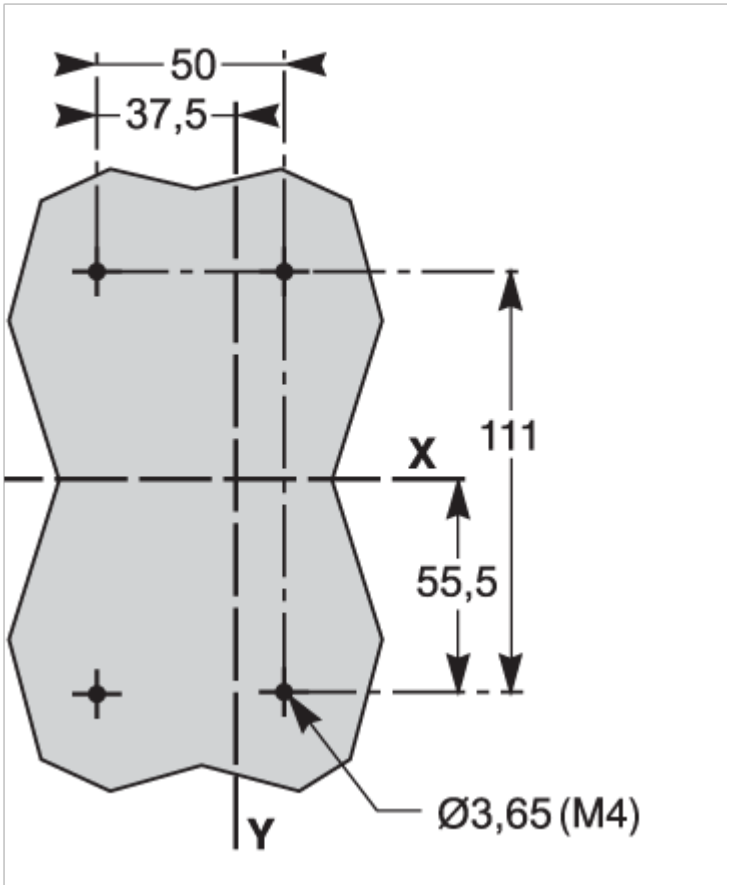

Performance Curves

