Produkta datu lapa

Specifikācijas



Jaudas slēdzis, EasyPact CVS250B, 25kA pie 415V AC, 200A, TM-D atvienošanas bloks, 3P3d

LV525302

Galvenā

Diapazons	EasyPact
Produktu klāsts	EasyPact CVS100...250
Produkta nosaukums	EasyPact CVS
Ierīces īsais nosaukums	CVS250B
Produkta vai sastāvdaļas veids	Ķēdes pārtraucējs
Ierīces lietojumprogramma	Izplatīšana
Polu apraksts	3P
Aizsargāto stabu apraksts	3D
Aizsardzība pret zemes noplūdi (Vigi papildinājums)	Bez
[In] nominālā strāva	200 A pie 40 °C
Tīkla veids	AC
Izmantošanas kategorija	Kategorija
[Icu] Pārrāvuma jauda	40 kA Icu pie 220/240 V AC 50/60 Hz atbilst IEC 60947-2 25 kA Icu pie 380/415 V AC 50/60 Hz atbilst IEC 60947-2 20 kA Icu pie 440 V AC 50/60 Hz atbilst IEC 60947-2
Atvienošanas bloka nosaukums	TM-D
Atvienošanas bloka tehnoloģija	Termiski-magnētisks
Atvienošanas bloka vērtējums	200 A pie 40 °C
Aizsardzības veids	Īssavienojuma aizsardzība (magnētiska) Pārslodzes aizsardzības (termiskā)

Papildinošs

[Uimp] nominālais impulsu izturības spriegums	8 kV atbilst EN/IEC 60947-2
Tīkla frekvence	50/60 Hz
Pārrāvuma jaudas kods	B
[Ics] nominālā pakalpojuma pārtraukuma jauda	15 kA pie 440 V AC 50/60 Hz atbilst IEC 60947-2 25 kA pie 380/415 V AC 50/60 Hz atbilst IEC 60947-2 40 kA pie 220/240 V AC 50/60 Hz atbilst IEC 60947-2
Mehāniskā izturība	20000 cikli
Elektriskā izturība	10000 cikli 415 V In atbilst IEC 60947-2
Kontroles veids	Pārslēgt
Termiskās aizsardzības regulēšanas diapazons	140…200 A
Ilgtermiņa savācēja regulēšanas veids Ir	Regulējami

Ir sasniegts maksimālais salīdzināmo produktu skaits. Lūdzu, atveriet sadaļu Salīdzināt produktus #SAITE# un izdzēsiet kādu produktu, lai turpinātu.

Ilgstoša uztveršanas regulēšanas diapazons	0,7...1 x collas
Ilga laika aizkaves regulēšanas veids	Fiksēts
Momentānā savācēja regulēšanas veids Ii	Fiksēts
Momentānā pacēlāja regulēšanas diapazons	2000 A
Kontakta pozīcijas indikators	Jā
Montāžas atbalsts	Aizmugures plāksne
Montāžas režīms	Fiksēts
Apgrieztais savienojums	Priekšā
Negatīvs savienojums	Priekšā
Savienojuma vieta	Skūvējams savienojums
Savienojuma solis	35 mm
Saderības kods	CVS250
Platums	105 mm
Dziļums	86 mm
Augstums	161 mm
Neto svars	1,7 kg

Vide

Standarti	IEC 60947-2 EN 60947-2
Produkta sertifikācija	IEC GOST
Aizsardzības klase pret elektriskās strāvas triecienu	II klase
Piesārņojuma pakāpe	3 atbilst IEC 60664-1
IP aizsardzības pakāpe	IP40
Apkārtējā gaisa temperatūra darbībai	-25…70 °C
Apkārtējā gaisa temperatūra uzglabāšanai	-50…85 °C

Iepakošanas vienības

Pirmā iepakojuma vienības tips	PCE
Vienību skaits 1. iepakojumā	1
1. iepakojuma augstums	13,500 cm
1. iepakojuma platums	11,000 cm
1. iepakojuma garums	19,000 cm
1. iepakojuma svars	1,934 kg
Otrā iepakojuma vienības tips	S03
Vienību skaits 2. iepakojumā	6
2. iepakojuma augstums	30,000 cm
2. iepakojuma platums	30,000 cm
2. iepakojuma garums	40,000 cm
2. iepakojuma svars	11,966 kg

Līguma garantija

Garantija (mēnešos)	18

Environmental Data

Schneider Electric mērķis ir līdz 2050. gadam sasniegt nulles emisiju statusu, izmantojot piegādes ķēdes partnerību, zemākas ietekmes materiālus un cirkularitāti, izmantojot mūsu pašreizējo kampaņu "Use Better, Use Longer, Use Again", lai pagarinātu produktu kalpošanas laiku un to pārstrādājamību.

Environmental Data skaidrojums >

Kā mēs novērtējam produktu ilgtspēju >

Ietekme uz vidi

Kopējā dzīves cikla oglekļa pēda	**270 kg CO2 eq.**
Ražošanas posma oglekļa pēdas nospiedums [A1–A3]	**14 kg CO2 eq.**
Izplatīšanas posma oglekļa pēdas nospiedums [A4]	**0.6 kg CO2 eq.**
Uzstādīšanas posma oglekļa pēdas nospiedums [A5]	**0 kg CO2 eq.**
Lietošanas posma oglekļa pēdas nospiedums [B2, B3, B4, B6]	**252 kg CO2 eq.**
Dzīves cikla beigu posma oglekļa pēdas nospiedums [C1–C4]	**4 kg CO2 eq.**
Vides informācijas publiskošana	**Produkta ietekme uz vidi**

Use Better

Materiāli un iepakojums

Iepakojums izgatavots no pārstrādāta kartona	**Jā**
Iepakojums bez plastmasas	**Nē, mēs esam līdz minimumam samazinājuši plastmasas izmantošanu iepakojumā, ievērojot noteikumus un ievērojot kvalitātes un drošības standartus**
SCIP numurs	**9505cd55-d164-4e84-b48e-450cb13a0915**
ES RoHS direktīva	**Atbilst, Izmantojot Izņēmumu**
REACh regula	**Atsauce satur vielas virs noteiktās normas, kas rada ļoti lielas bažas**

Use Again

Pārsaiņošana un atkārtota ražošana

Pārstrādājamības potenciāls, %	**57**
Cirkularitātes profils	**Informācija par ekspluatācijas izbeigšanu**
Atgriešana	**Jā**
WEEE marķējums	**Eiropas Savienības tirgū no šī produkta ir jāatbrīvojas, ievērojot noteiktu atkritumu savākšanas kārtību, un produkts nedrīkst nonākt sadzīves atkritumu tvertnēs.**

Dimensions Drawings

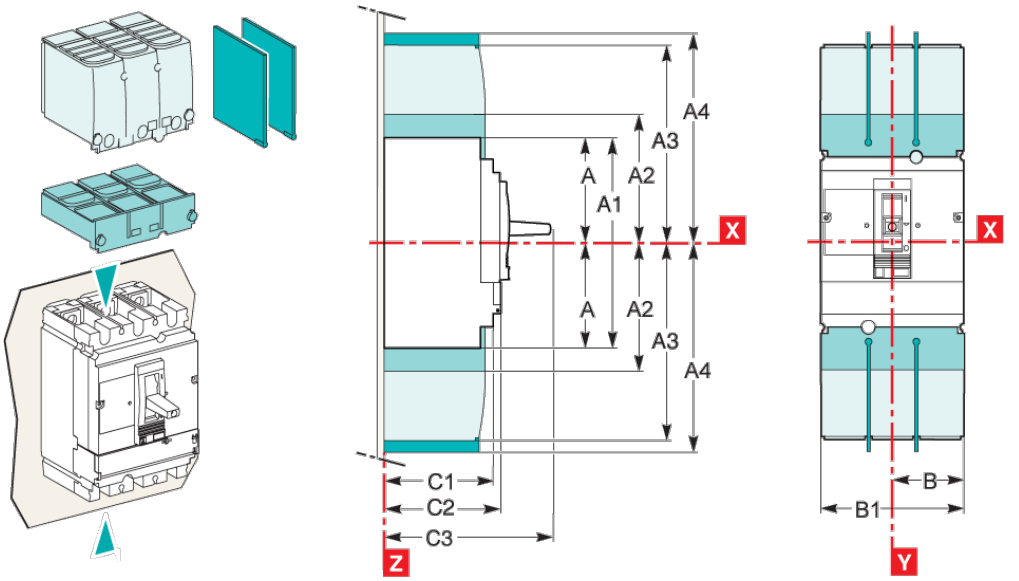

Type	A	A1	A2	A3	A4	A5	A6	A7	A8	A9	B	B1	B2	C1	C2	C3	E1
CVS100/160/250	80.5	161	94	145	178.5	155.5	236	169	220	253.5	52.5	105	140	81	86	111(2)	62.5
CVS400/630	127.5	255	142.5	200	237	227.5	355	242.5	300	337	70	140	185	95.5	110	168	100
Type	**E2**	**E3**	**E4**	**E5**	**E6**	**E7**	**E8**	**F1**	**F2**	**F3**	**G1**	**G2**	**G3**	**G4**	**G5**	**ØT**	**U**
CVS100/160/250	125	70	140	137.5	200	145	215	35	17.5	70	95	75	13.5	23	17.5	24	y 32
CVS400/630	200	113.5	227	200	300	213.5	327	45	22.5	90	-	-	-	-	-	32	y 35

(2) C3=126mm for EasyPact CVS250B/F.

Assembly

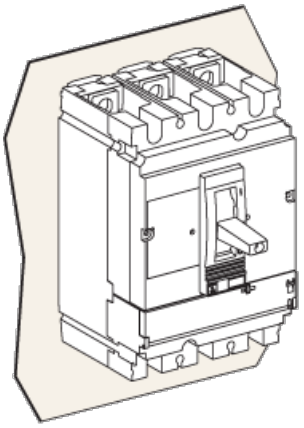

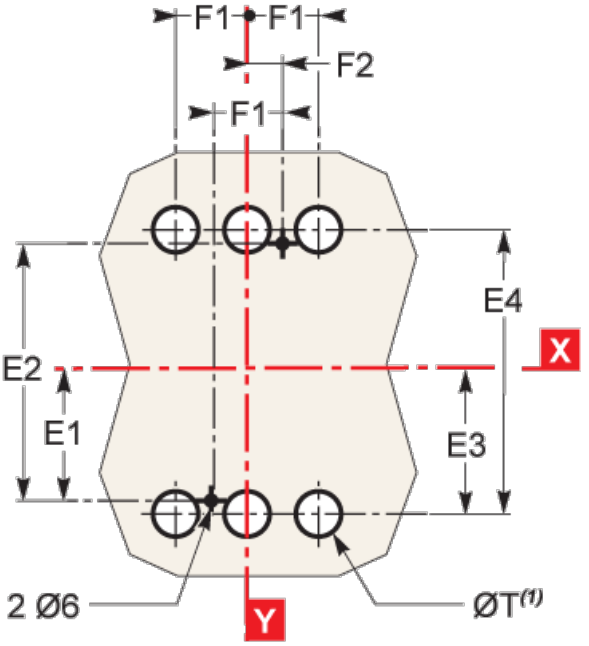

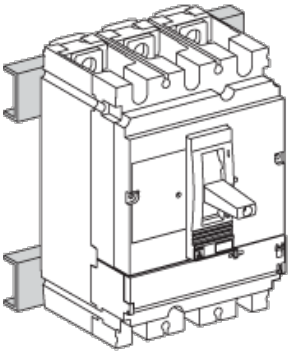

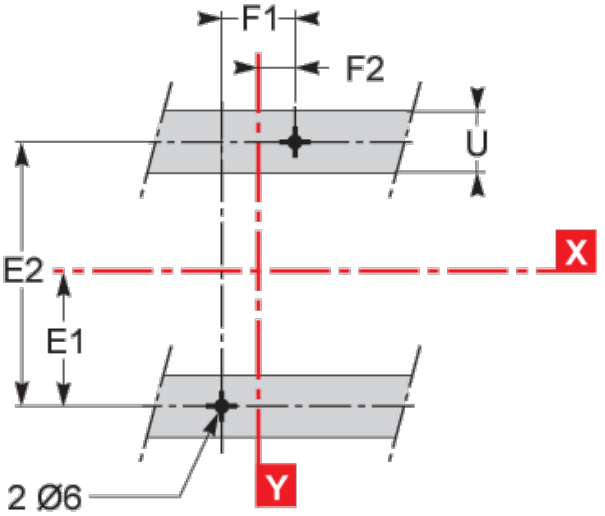

Type	A	A1	A2	A3	A4	A5	A6	A7	A8	A9	B	B1	B2	C1	C2	C3	E1
CVS100/160/250	80.5	161	94	145	178.5	155.5	236	169	220	253.5	52.5	105	140	81	86	111(2)	62.5
CVS400/630	127.5	255	142.5	200	237	227.5	355	242.5	300	337	70	140	185	95.5	110	168	100
Type	**E2**	**E3**	**E4**	**E5**	**E6**	**E7**	**E8**	**F1**	**F2**	**F3**	**G1**	**G2**	**G3**	**G4**	**G5**	**ØT**	**U**
CVS100/160/250	125	70	140	137.5	200	145	215	35	17.5	70	95	75	13.5	23	17.5	24	y 32
CVS400/630	200	113.5	227	200	300	213.5	327	45	22.5	90	-	-	-	-	-	32	y 35

(2) C3=126mm for EasyPact CVS250B/F.

Performance Curves

