# Produkta datu lapa

Specifikācijas



## circuit breaker EasyPact Vigi CVS250B, 25 kA at 415 VAC, 200 A rating TM-D trip unit, MH Vigi module, 4P 3d

LV525372

## Galvenā

| | |
|---|---|
| **Diapazons** | EasyPact |
| **Produktu klāsts** | EasyPact CVS100...250 |
| **Produkta nosaukums** | EasyPact CVS |
| **Ierīces īsais nosaukums** | Vigi CVS250B |
| **Produkta vai sastāvdaļas veids** | Strāvas noplūdes automātslēdzis |
| **Ierīces lietojumprogramma** | Izplatīšana |
| **Polu apraksts** | 4P |
| **Aizsargāto stabu apraksts** | 3D |
| **Aizsardzība pret zemes noplūdi (Vigi papildinājums)** | Ar |
| **[In] nominālā strāva** | 200 A pie 40 °C |
| **Tīkla veids** | AC |
| **Izmantošanas kategorija** | Kategorija |
| **[Icu] Pārrāvuma jauda** | 40 kA Icu pie 220/240 V AC 50/60 Hz atbilst IEC 60947-2<br>25 kA Icu pie 380/415 V AC 50/60 Hz atbilst IEC 60947-2<br>20 kA Icu pie 440 V AC 50/60 Hz atbilst IEC 60947-2 |
| **Atvienošanas bloka nosaukums** | TM-D |
| **Atvienošanas bloka tehnoloģija** | Termiski-magnētisks |
| **Atvienošanas bloka vērtējums** | 200 A pie 40 °C |
| **Aizsardzības veids** | Īssavienojuma aizsardzība (magnētiska)<br>Pārslodzes aizsardzības (termiskā)<br>Aizsardzība pret zemes noplūdi |

## Papildinošs

| | |
|---|---|
| **[Uimp] nominālais impulsu izturības spriegums** | 8 kV atbilst EN/IEC 60947-2 |
| **Tīkla frekvence** | 50/60 Hz |
| **Pārrāvuma jaudas kods** | B |
| **[Ics] nominālā pakalpojuma pārtraukuma jauda** | 15 kA pie 440 V AC 50/60 Hz atbilst IEC 60947-2<br>25 kA pie 380/415 V AC 50/60 Hz atbilst IEC 60947-2<br>40 kA pie 220/240 V AC 50/60 Hz atbilst IEC 60947-2 |
| **neitrāla pozīcija** | Pa kreisi |
| **Mehāniskā izturība** | 20000 cikli |
| **Elektriskā izturība** | 10000 cikli 415 V In atbilst IEC 60947-2 |
| **Kontroles veids** | Pārslēgt |
| **Termiskās aizsardzības regulēšanas diapazons** | 140…200 A |

Ir sasniegts maksimālais saīdzināmo produktu skaits. Lūdzu, atveriet sadaļu Saīdzināt produktus #SAITE# un izdzēsiet kādu produktu, lai turpinātu.

| | |
|---|---|
| **Neitrālas aizsardzības iestatījums** | nekādas aizsardzības ( 3D) |
| **Ilgtermiņa savācēja regulēšanas veids Ir** | Regulējami |
| **Ilgstoša uztveršanas regulēšanas diapazons** | 0,7...1 x collas |
| **Ilga laika aizkaves regulēšanas veids** | Fiksēts |
| **Momentānā savācēja regulēšanas veids Ii** | Fiksēts |
| **Momentānā pacēlāja regulēšanas diapazons** | 2000 A |
| **Zemes noplūdes papildinājuma moduļa nosaukums** | MH |
| **Noplūdes aizsardzības klase** | A klase |
| **Atlikušā zemējuma noplūdes jutības regulēšanas veids** | Regulējami 5 iestatījumi |
| **[IΔn] atlikušā zemējuma noplūdes jutīguma regulēšana** | 0,3 A<br>1 A<br>3 A<br>10 A<br>30 A |
| **Atlikušā zemējuma noplūdes laika aizkaves regulēšanas veids** | Regulējami 5 iestatījumi |
| **[Δt] atlikušā zemējuma noplūdes laika aizkaves regulēšana** | 0 ms 40 ms<br>60 ms 140 ms<br>150 ms 300 ms<br>310 ms 800 ms |
| **Kontakta pozīcijas indikators** | Jā |
| **Montāžas atbalsts** | Aizmugures plāksne |
| **Montāžas režīms** | Fiksēts |
| **Apgrieztais savienojums** | Priekšā |
| **Negatīvs savienojums** | Priekšā |
| **Savienojuma vieta** | Skūvējams savienojums |
| **Savienojuma solis** | 35 mm |
| **Saderības kods** | CVS250 |
| **Platums** | 140 mm |
| **Dziļums** | 86 mm |
| **Augstums** | 236 mm |
| **Neto svars** | 2,6 kg |

## Vide

| | |
|---|---|
| **Standarti** | IEC 60947-2<br>EN 60947-2 |
| **Produkta sertifikācija** | GOST<br>IEC |
| **Aizsardzības klase pret elektriskās strāvas triecienu** | II klase |
| **Piesārņojuma pakāpe** | 3 atbilst IEC 60664-1 |
| **IP aizsardzības pakāpe** | IP40 |
| **Apkārtējā gaisa temperatūra darbībai** | -25…70 °C |
| **Apkārtējā gaisa temperatūra uzglabāšanai** | -50…85 °C |

## Iepakošanas vienības

| | |
|---|---|
| **Pirmā iepakojuma vienības tips** | PCE |
| **Vienību skaits 1. iepakojumā** | 1 |
| **1. iepakojuma augstums** | 15,8 cm |
| **1. iepakojuma platums** | 9 cm |
| **1. iepakojuma garums** | 13,8 cm |
| **1. iepakojuma svars** | 2,8 kg |

## Līguma garantija

| | |
|---|---|
| **Garantija (mēnešos)** | 18 |

## Environmental Data

Schneider Electric mērķis ir līdz 2050. gadam sasniegt nulles emisiju statusu, izmantojot piegādes ķēdes partnerību, zemākas ietekmes materiālus un cirkularitāti, izmantojot mūsu pašreizējo kampaņu "Use Better, Use Longer, Use Again", lai pagarinātu produktu kalpošanas laiku un to pārstrādājamību.

Environmental Data skaidrojums >

Kā mēs novērtējam produktu ilgtspēju >

### Ietekme uz vidi

| | |
|---|---|
| Vides informācijas publiskošana | Produkta ietekme uz vidi |

## Use Better

### Materiāli un iepakojums

| | |
|---|---|
| Iepakojums izgatavots no pārstrādāta kartona | Jā |
| Iepakojums bez plastmasas | Nē, mēs esam līdz minimumam samazinājuši plastmasas izmantošanu iepakojumā, ievērojot noteikumus un ievērojot kvalitātes un drošības standartus |
| SCIP numurs | 9505cd55-d164-4e84-b48e-450cb13a0915 |
| ES RoHS direktīva | Atbilst, Izmantojot Izņēmumu |
| REACh regula | Atsauce satur vielas virs noteiktās normas, kas rada ļoti lielas bažas |

## Use Again

### Pārsaiņošana un atkārtota ražošana

| | |
|---|---|
| Atgriešana | No |
| WEEE marķējums | Eiropas Savienības tirgū no šī produkta ir jāatbrīvojas, ievērojot noteiktu atkritumu savākšanas kārtību, un produkts nedrīkst nonākt sadzīves atkritumu tvertnēs. |

## Dimensions Drawings

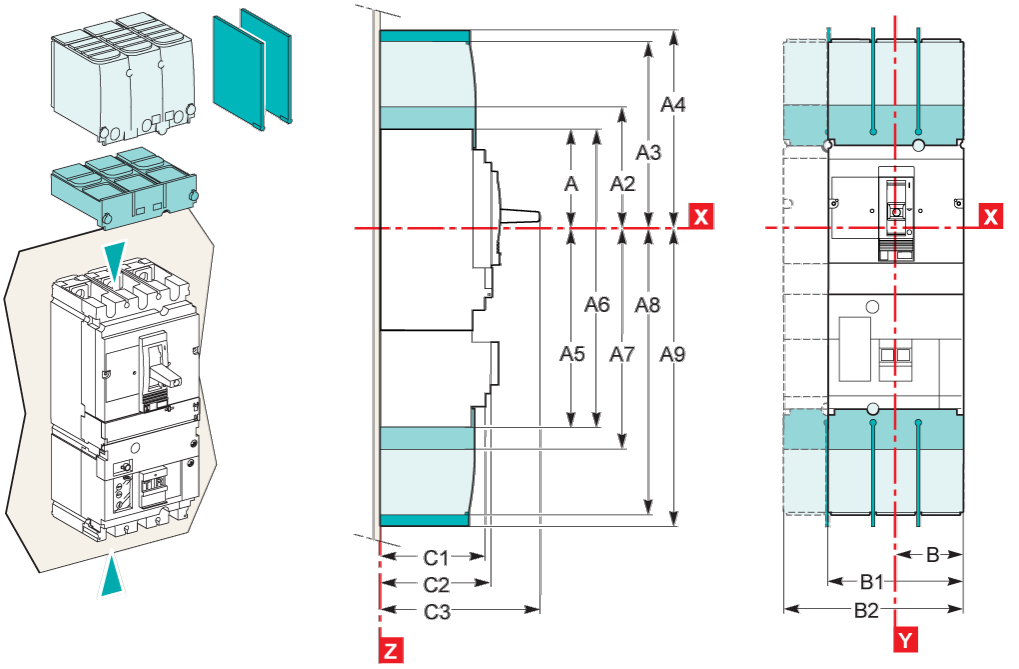


| Type | A | A1 | A2 | A3 | A4 | A5 | A6 | A7 | A8 | A9 | B | B1 | B2 | C1 | C2 | C3 | E1 |
|---|---|---|---|---|---|---|---|---|---|---|---|---|---|---|---|---|---|
| CVS100/160/250 | 80.5 | 161 | 94 | 145 | 178.5 | 155.5 | 236 | 169 | 220 | 253.5 | 52.5 | 105 | 140 | 81 | 86 | 111(2) | 62.5 |
| CVS400/630 | 127.5 | 255 | 142.5 | 200 | 237 | 227.5 | 355 | 242.5 | 300 | 337 | 70 | 140 | 185 | 95.5 | 110 | 168 | 100 |
| **Type** | **E2** | **E3** | **E4** | **E5** | **E6** | **E7** | **E8** | **F1** | **F2** | **F3** | **G1** | **G2** | **G3** | **G4** | **G5** | **ØT** | **U** |
| CVS100/160/250 | 125 | 70 | 140 | 137.5 | 200 | 145 | 215 | 35 | 17.5 | 70 | 95 | 75 | 13.5 | 23 | 17.5 | 24 | y 32 |
| CVS400/630 | 200 | 113.5 | 227 | 200 | 300 | 213.5 | 327 | 45 | 22.5 | 90 | - | - | - | - | - | 32 | y 35 |

*(2) C3=126mm for EasyPact CVS250B/F.*

Assembly

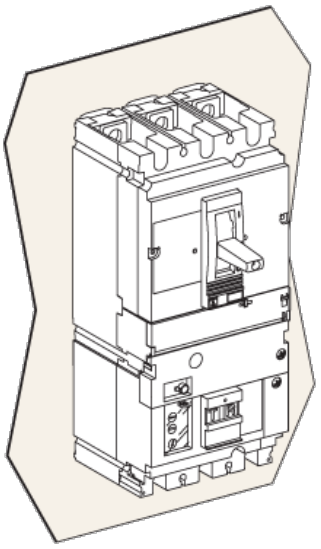

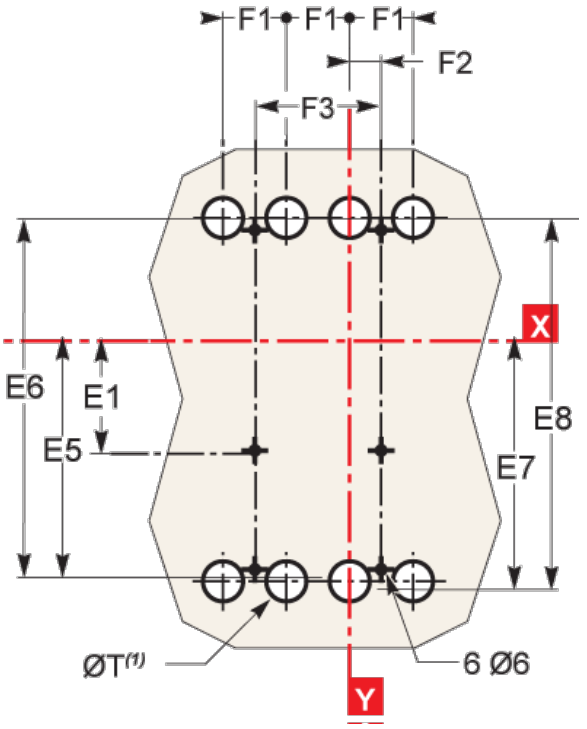


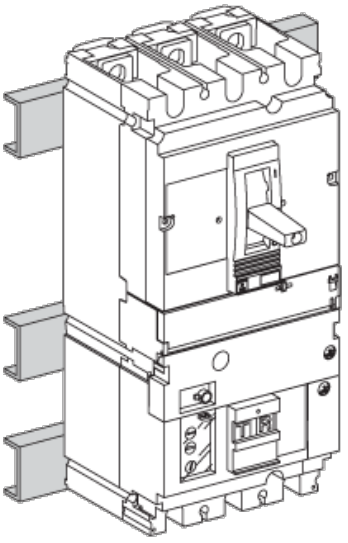

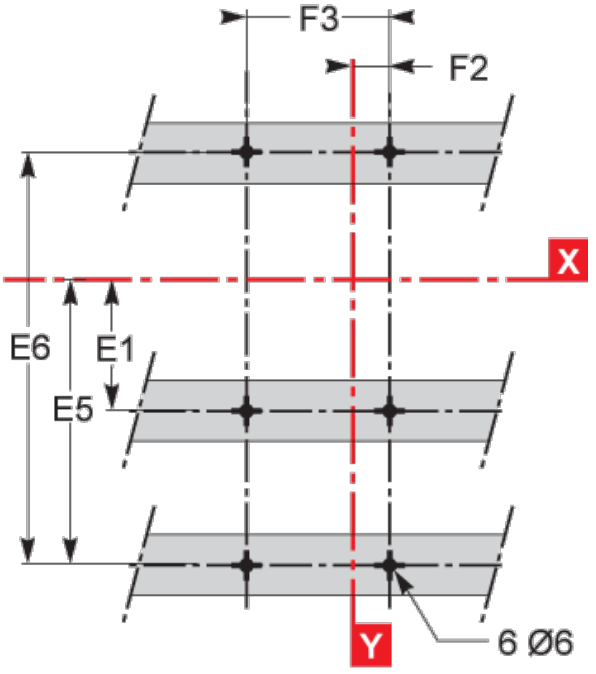


| Type | A | A1 | A2 | A3 | A4 | A5 | A6 | A7 | A8 | A9 | B | B1 | B2 | C1 | C2 | C3 | E1 |
|---|---|---|---|---|---|---|---|---|---|---|---|---|---|---|---|---|---|
| CVS100/160/250 | 80.5 | 161 | 94 | 145 | 178.5 | 155.5 | 236 | 169 | 220 | 253.5 | 52.5 | 105 | 140 | 81 | 86 | 111(2) | 62.5 |
| CVS400/630 | 127.5 | 255 | 142.5 | 200 | 237 | 227.5 | 355 | 242.5 | 300 | 337 | 70 | 140 | 185 | 95.5 | 110 | 168 | 100 |
| **Type** | **E2** | **E3** | **E4** | **E5** | **E6** | **E7** | **E8** | **F1** | **F2** | **F3** | **G1** | **G2** | **G3** | **G4** | **G5** | **ØT** | **U** |
| CVS100/160/250 | 125 | 70 | 140 | 137.5 | 200 | 145 | 215 | 35 | 17.5 | 70 | 95 | 75 | 13.5 | 23 | 17.5 | 24 | y 32 |
| CVS400/630 | 200 | 113.5 | 227 | 200 | 300 | 213.5 | 327 | 45 | 22.5 | 90 | - | - | - | - | - | 32 | y 35 |

*(2) C3=126mm for EasyPact CVS250B/F.*

Performance Curves

