Produkta datu lapa

Specifikācijas



Motora jaudas slēdzis, TeSys Deca, 3P, 13 līdz 18A, termomagnētisks, skrūvju spailes, rotējošais rokturis

GV2P20

Galvenā

Diapazons	TeSys Deca
Produkta nosaukums	TeSys GV2
Produkta vai sastāvdaļas veids	Motora automātslēdzis
Ierīces īsais nosaukums	GV2P
Ierīces lietojumprogramma	Motora aizsardzība
Atvienošanas bloka tehnoloģija	Termiski-magnētisks

Papildinošs

Polu apraksts	3P
Tīkla veids	AC
Izmantošanas kategorija	kategorija atbilst IEC 60947-2 AC-3 atbilst IEC 60947-4-1 AC-3e atbilst IEC 60947-4-1
Tīkla frekvence	50/60 Hz atbilst IEC 60947-2
Motora jauda kW	7,5 kW pie 400/415 V AC 50/60 Hz 9 kW pie 500 V AC 50/60 Hz 15 kW pie 690 V AC 50/60 Hz
Pārrāvuma spēja	100 kA Icu pie 230/240 V AC 50/60 Hz atbilst IEC 60947-2 50 kA Icu pie 400/415 V AC 50/60 Hz atbilst IEC 60947-2 20 kA Icu pie 440 V AC 50/60 Hz atbilst IEC 60947-2 10 kA Icu pie 500 V AC 50/60 Hz atbilst IEC 60947-2 4 kA Icu pie 690 V AC 50/60 Hz atbilst IEC 60947-2
[Ics] nominālā pakalpojuma īssavienojuma pārrāvuma jauda	100 % pie 230/240 V AC 50/60 Hz atbilst IEC 60947-2 50 % pie 400/415 V AC 50/60 Hz atbilst IEC 60947-2 75 % pie 440 V AC 50/60 Hz atbilst IEC 60947-2 75 % pie 500 V AC 50/60 Hz atbilst IEC 60947-2 100 % pie 690 V AC 50/60 Hz atbilst IEC 60947-2
Kontroles veids	Rotējošs rokturis
[In] nominālā strāva	18 A
Termiskās aizsardzības regulēšanas diapazons	13…18 A atbilst IEC 60947-2
Magnētiskā izslēgšanas strāva	341 A
[Ith] parastā brīvā gaisa termiskā strāva	18 A atbilst IEC 60947-2
[Ue] nominālais darba spriegums	690 V AC 50/60 Hz atbilst IEC 60947-2
[Ui] nominālais izolācijas spriegums	690 V AC 50/60 Hz atbilst IEC 60947-2
[Uimp] nominālais impulsu izturības spriegums	6 kV atbilst IEC 60947-2
Fāzes atteices jutība	jā atbilst IEC 60947-4-1
Piemērotība izolācijai	jā atbilst IEC 60947-1

Ir sasniegts maksimālais saīdzināmo produktu skaits. Lūdzu, atveriet sadaļu Saīdzināt produktus #SAITE# un izdzēsiet kādu produktu, lai turpinātu.

Jaudas izkliede uz vienu polu	2,5 W
Mehāniskā izturība	100000 cikli
Elektriskā izturība	100000 cikli pie AC-3 pie 415 V In 100000 cikli pie AC-3e pie 415 V In
Nominālais nodoklis	nepārtraukti atbilst IEC 60947-4-1
Savienojumi - spailes	Strāvas ķēde: skrūvejāmas savienojuma spailes 2 cable(s) 1…6 mm² - ciets Strāvas ķēde: skrūvejāmas savienojuma spailes 2 cable(s) 1,5…6 mm² - elastīgs bez kabeļa gala Strāvas ķēde: skrūvejāmas savienojuma spailes 2 cable(s) 1…4 mm² - elastīgs ar kabeļa galu
Pievilkšanas griezes moments	1,7 Nm - ieslēgts skrūvejāmas savienojuma spailes
Fiksācijas režīms	35 mm simetriska DIN sliede : apgriezts panelis : pieskrūvēts (ar 2 x M4 skrūvēm)
Uzstādīšanas pozīcija	Horizontāli Vertikāli
Platums	45 mm
Augstums	89 mm
Dziļums	97 mm
Krāsa	tumši pelēks

Vide

Standarti	EN/IEC 60947-2 EN/IEC 60947-4-1 UL 60947-4-1 CSA C22.2 Nr. 60947-4-1 IEC/EN 60335-2-40: Pielikums JJ IEC/EN 60335-1: 30.2.punkts
Produkta sertifikācija	CB shēma CE UKCA CCC cULus EAC ATEX LROS (Lloyds kuģniecības reģistrs) BV RINA DNV-GL
IK aizsardzības pakāpe	IK04
IP aizsardzības pakāpe	IP20 atbilst IEC 60529
Klimata izturība	atbilst IACS E10
Apkārtējā gaisa temperatūra uzglabāšanai	-40…80 °C
Ugunsizturība	960 °C atbilst IEC 60695-2-11
Apkārtējā gaisa temperatūra darbībai	-20…60 °C
Mehāniskā izturība	triecieni : 30 Gn uz 11 ms vibrācijas : 5 Gn, 5...150 Hz
Darbības augstums	<= 2000 m

Iepakošanas vienības

Pirmā iepakojuma vienības tips	PCE
Vienību skaits 1. iepakojumā	1
1. iepakojuma augstums	4,800 cm

1. iepakojuma platums	9,300 cm
1. iepakojuma garums	10,000 cm
1. iepakojuma svars	334,000 g
Otrā iepakojuma vienības tips	S02
Vienību skaits 2. iepakojumā	20
2. iepakojuma augstums	15,000 cm
2. iepakojuma platums	30,000 cm
2. iepakojuma garums	40,000 cm
2. iepakojuma svars	6,982 kg
Trešā iepakojuma vienības tips	P06
Vienību skaits 3. iepakojumā	320
3. iepakojuma augstums	75,000 cm
3. iepakojuma platums	60,000 cm
3. iepakojuma garums	80,000 cm
3. iepakojuma svars	118,272 kg

Līguma garantija

Garantija (mēnešos)	18

Environmental Data

Schneider Electric mērķis ir līdz 2050. gadam sasniegt nulles emisiju statusu, izmantojot piegādes ķēdes partnerību, zemākas ietekmes materiālus un cirkularitāti, izmantojot mūsu pašreizējo kampaņu "Use Better, Use Longer, Use Again", lai pagarinātu produktu kalpošanas laiku un to pārstrādājamību.

Environmental Data skaidrojums >

Kā mēs novērtējam produktu ilgtspēju >

Ietekme uz vidi

Kopējā dzīves cikla oglekļa pēda	**42 kg CO2 eq.**
Ražošanas posma oglekļa pēdas nospiedums [A1–A3]	**2 kg CO2 eq.**
Izplatīšanas posma oglekļa pēdas nospiedums [A4]	**0.1 kg CO2 eq.**
Uzstādīšanas posma oglekļa pēdas nospiedums [A5]	**0 kg CO2 eq.**
Lietošanas posma oglekļa pēdas nospiedums [B2, B3, B4, B6]	**40 kg CO2 eq.**
Dzīves cikla beigu posma oglekļa pēdas nospiedums [C1–C4]	**0.5 kg CO2 eq.**
Vides informācijas publiskošana	**Produkta ietekme uz vidi**

Use Better

Materiāli un iepakojums

Iepakojums izgatavots no pārstrādāta kartona	**Jā**
Iepakojums bez plastmasas	**Jā**
SCIP numurs	**B6e713cd-4039-4454-b0b3-f47b7c114247**
ES RoHS direktīva	**Atbilst, Izmantojot Izņēmumu**
REACh regula	**Atsauce satur vielas virs noteiktās normas, kas rada ļoti lielas bažas**
POP direktīva	**Nav POP**

Use Again

Pārsaiņošana un atkārtota ražošana

Pārstrādājamības potenciāls, %	**51**
Cirkularitātes profils	**Informācija par ekspluatācijas izbeigšanu**
Atgriešana	**No**
WEEE marķējums	**Eiropas Savienības tirgū no šī produkta ir jāatbrīvojas, ievērojot noteiktu atkritumu savākšanas kārtību, un produkts nedrīkst nonākt sadzīves atkritumu tvertnēs.**

Performance Curves

Thermal-Magnetic Tripping Curves for GV2ME and GV2P

Average Operating Times at 20 °C Related to Multiples of the Setting Current

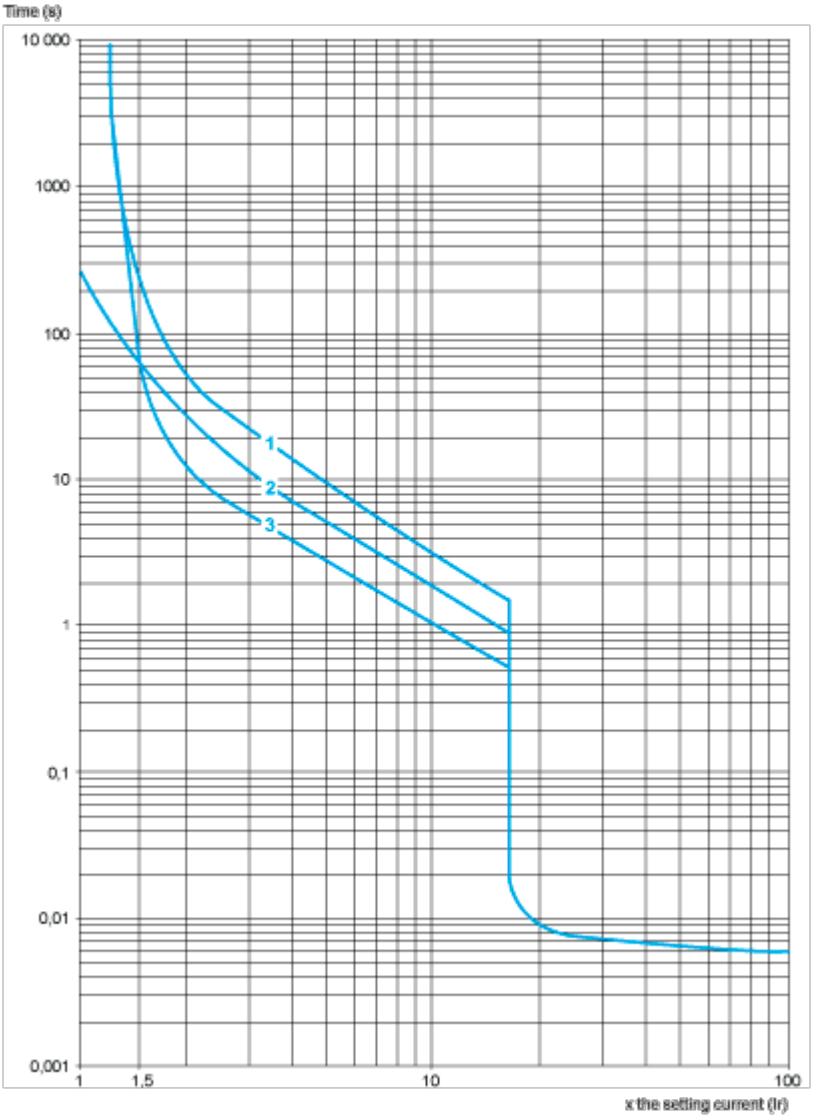

1 3 poles from cold state

2 2 poles from cold state

3 3 poles from hot state

Current Limitation on Short-Circuit for GV2ME and GV2P (3-Phase 400/415 V))

Dynamic Stress

I peak = f (prospective Isc) at 1.05 Ue = 435 V

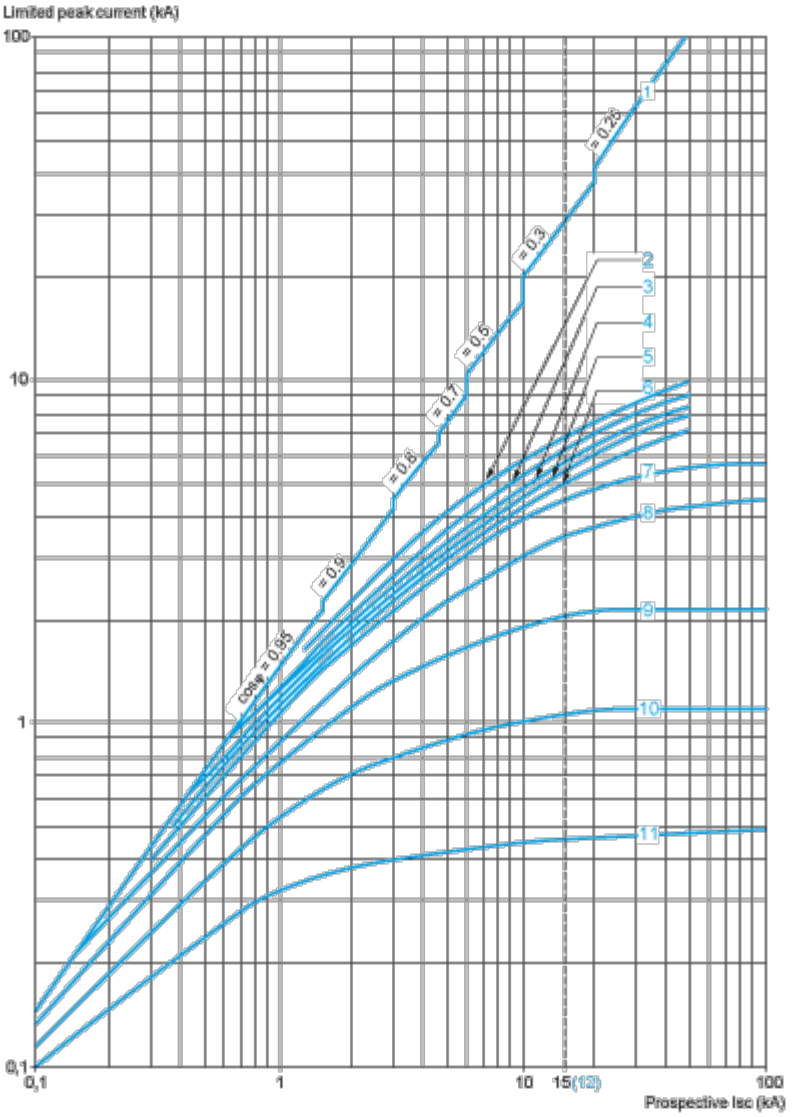

1 Maximum peak current

2 24-32 A

3 20-25 A

4 17-23 A

5 13-18 A

6 9-14 A

7 6-10 A

8 4-6.3 A

9 2.5-4 A

10 1.6-2.5 A

11 1-1.6 A

12 Limit of rated ultimate breaking capacity on short-circuit of GV2ME (14, 18, 23, and 25 A ratings).

Thermal Limit on Short-Circuit for GV2P

Thermal Limit in kA^2s in the Magnetic Operating Zone

Sum of I^2dt = f (prospective Isc) at 1.05 Ue = 435 V

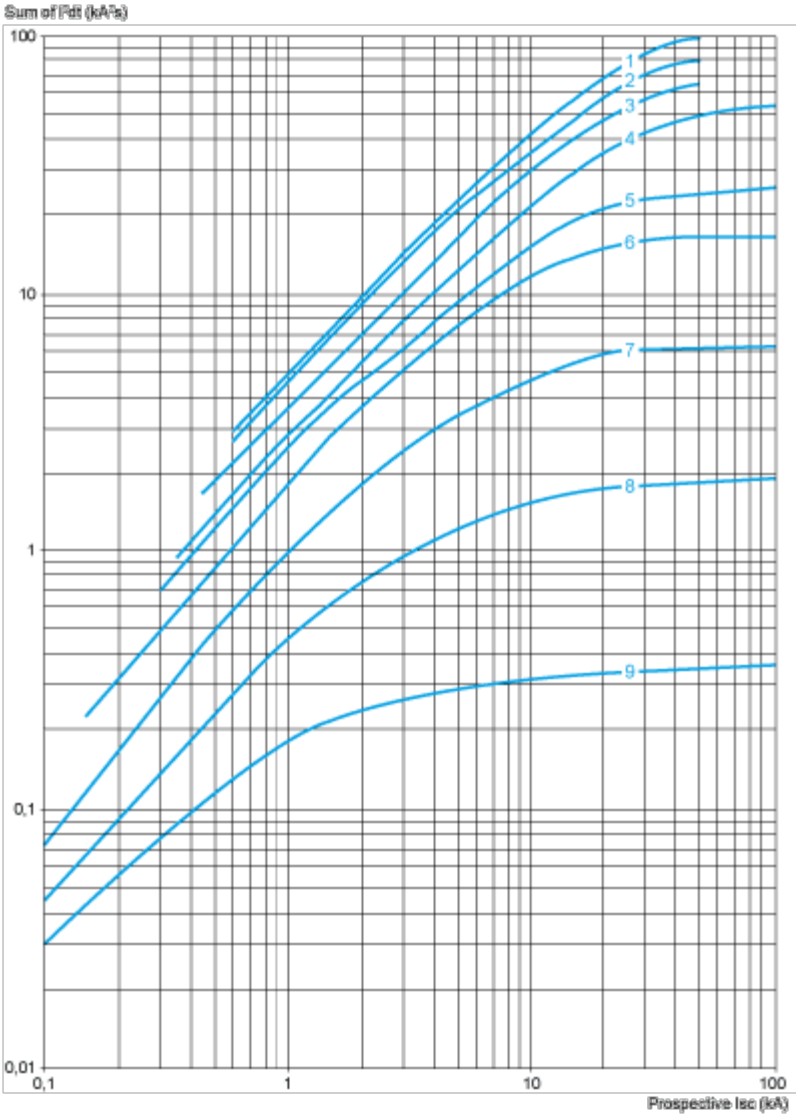

1 24-32 A

2 20-25 A

3 17-23 A

4 13-18 A

5 9-14 A

6 6-10 A

7 4-6.3 A

8 2.5-4 A

9 1.6-2.5 A

10 1-1.6 A

Dimensions Drawings

GV2P

On rail AM1 DE200, ED200 (35 x 15)

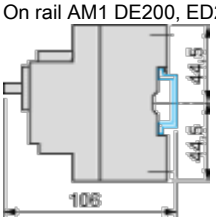

Panel mounted

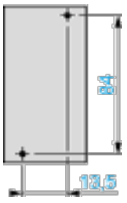

On pre-slotted plate AM1 PA

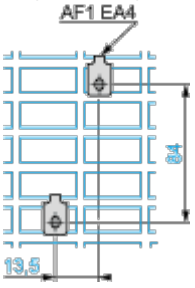

Adapter plate GK2AF01

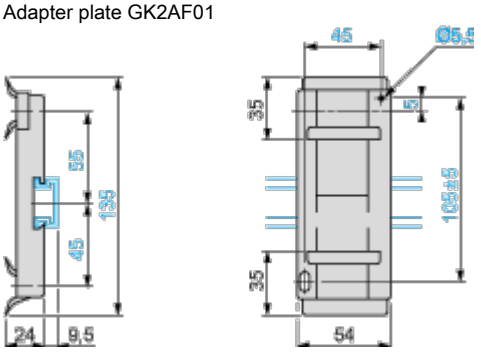

Combination GV2P + TeSys d contactor

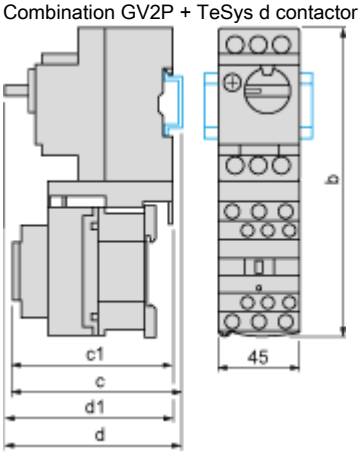

GV2P +	LC1D09…D18	LC1D25 and D32
b	176.4	186.8
c1	100.1	106.4
c	105.6	111.9
d1	95	95
d	100.5	100.5

Mounting

Mounting of External Operator GV2APN01, GV2APN02 or GV2APN04 for Motor Circuit Breakers GV2P

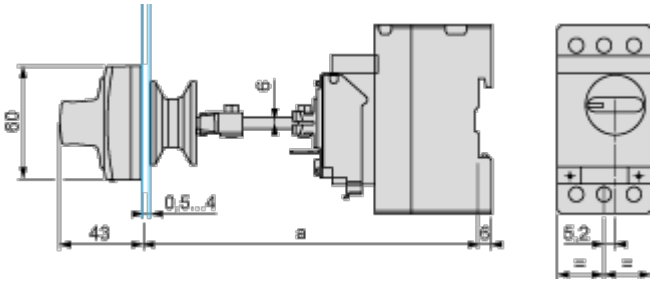

Door cut-out

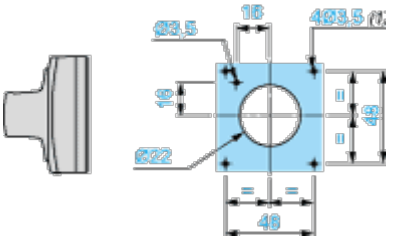

(1) For IP65 only.

Mounting of External Operator GVAPH02 for Motor Circuit Breakers GV2P

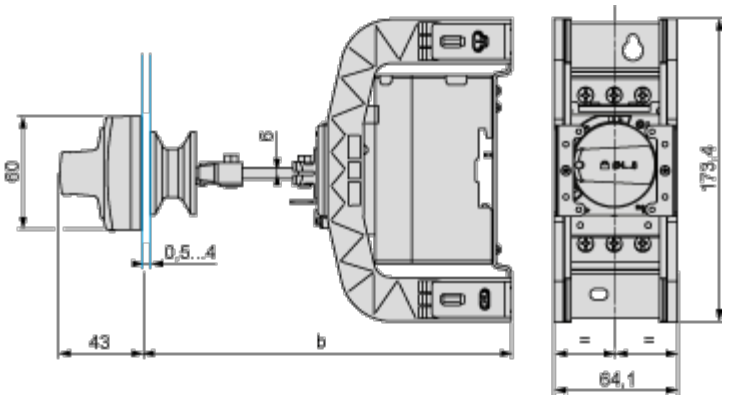

	a		b	
	Minimum	Maximum	Minimum	Maximum
GV2APN••	140	250	–	–
GV2APN•• + GVAPH02	–	–	151	250

Produkta datu lapa GV2P20

	a		b	
	Minimum	Maximum	Minimum	Maximum
GV2APN•• + GVAPK11	250	434	–	–
GV2APN•• + GVAPH02 + GVAPK11	–	–	250	445

Door cut-out

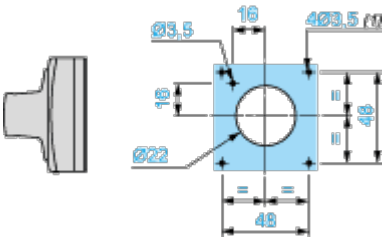

(1) For IP65 only.

Connections and Schema

GV2P••

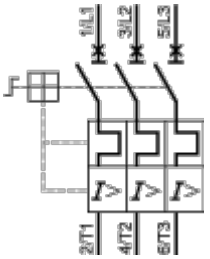

Image of product / Alternate images

Alternative

Produkta datu lapa GV2P20

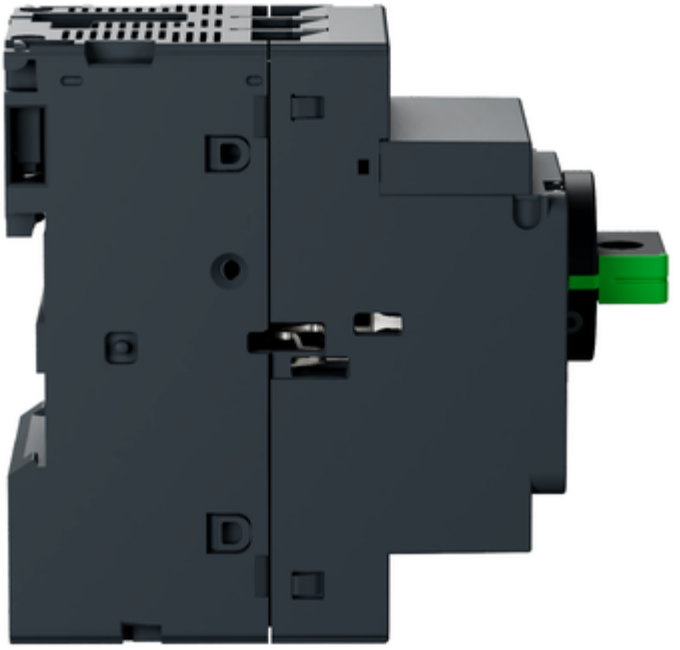

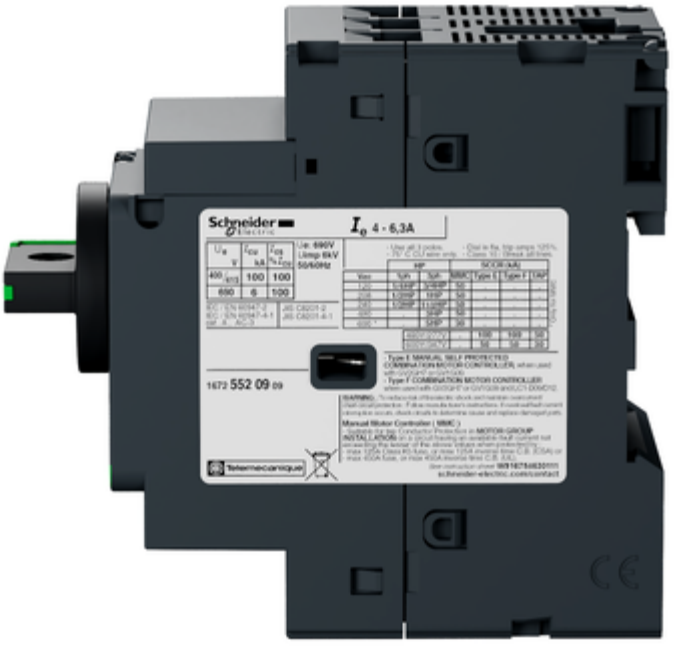

Produkta datu lapa GV2P20

