Produkta datu lapa

Specifikācijas



Motora jaudas slēdzis, TeSys Deca rāmis 3, 3P, 40 A, magnētisks, rotējošs rokturis, EverLink termināļi

GV3L40

Galvenā

Diapazons	TeSys Deca
Produkta nosaukums	TeSys GV3
Produkta vai sastāvdaļas veids	Motora automātslēdzis
Ierīces īsais nosaukums	GV3L
Ierīces lietojumprogramma	Motora aizsardzība
Atvienošanas bloka tehnoloģija	Magnētisks

Papildinošs

Polu apraksts	3P
Tīkla veids	AC
Izmantošanas kategorija	kategorija atbilst IEC 60947-2 AC-3 atbilst IEC 60947-4-1
Tīkla frekvence	50/60 Hz atbilst IEC 60947-2
Motora jauda kW	18,5 kW pie 400/415 V AC 50/60 Hz 22 kW pie 500 V AC 50/60 Hz 37 kW pie 690 V AC 50/60 Hz
Pārrāvuma spēja	100 kA Icu pie 230/240 V AC 50/60 Hz 50 kA Icu pie 400/415 V AC 50/60 Hz 50 kA Icu pie 440 V AC 50/60 Hz 12 kA Icu pie 500 V AC 50/60 Hz 6 kA Icu pie 690 V AC 50/60 Hz
[Ics] nominālā pakalpojuma īssavienojuma pārrāvuma jauda	100 % pie 230/240 V AC 50/60 Hz 100 % pie 400/415 V AC 50/60 Hz 100 % pie 440 V AC 50/60 Hz 50 % pie 500 V AC 50/60 Hz 50 % pie 690 V AC 50/60 Hz
Kontroles veids	Rotējošs rokturis
[In] nominālā strāva	40 A
Magnētiskā izslēgšanas strāva	560 A
[Ith] parastā brīvā gaisa termiskā strāva	40 A atbilst IEC 60947-2
[Ue] nominālais darba spriegums	690 V AC 50/60 Hz atbilst IEC 60947-2
[Ui] nominālais izolācijas spriegums	690 V AC 50/60 Hz atbilst IEC 60947-2
[Uimp] nominālais impulsu izturības spriegums	6 kV atbilst IEC 60947-2
Piemērotība izolācijai	jā atbilst IEC 60947-1
Jaudas izkliede uz vienu polu	8 W
Mehāniskā izturība	50000 cikli

Ir sasniegts maksimālais saīdzināmo produktu skaits. Lūdzu, atveriet sadaļu Saīdzināt produktus #SAITE# un izdzēsiet kādu produktu, lai turpinātu.

Elektriskā izturība	50000 cikli pie AC-3 pie 415 V In
Nominālais nodoklis	nepārtraukti atbilst IEC 60947-4-1
Pievilkšanas griezes moments	5 Nm - ieslēgts skrūvejāmas savienojuma spailes
Fiksācijas režīms	35 mm simetriska DIN sliede : apgriezts panelis : pieskrūvēts (ar 3 x M4 skrūvēm)
Uzstādīšanas pozīcija	Horizontāli Vertikāli
Platums	55 mm
Augstums	132 mm
Dziļums	136 mm
Neto svars	0,96 kg
Krāsa	tumši pelēks

Vide

Standarti	EN/IEC 60947-2 EN/IEC 60947-4-1 UL 60947-4-1 CSA C22.2 Nr. 60947-4-1 IEC/EN 60335-1: 30.2.punkts IEC/EN 60335-2-40: Pielikums JJ
Produkta sertifikācija	CB shēma CE UKCA CCC cULus EAC LROS (Lloyds kuģniecības reģistrs) BV ABS DNV-GL
IP aizsardzības pakāpe	IP20 atbilst IEC 60529
Klimata izturība	atbilst IACS E10
Apkārtējā gaisa temperatūra uzglabāšanai	-40…80 °C
Ugunsizturība	960 °C atbilst IEC 60695-2-11
Apkārtējā gaisa temperatūra darbībai	-20…60 °C
Mehāniskā izturība	triecieni : 15 Gn uz 11 ms kontaktors atvērts triecieni : 30 Gn uz 11 ms kontaktors aizvērts vibrācijas : 4 Gn, 5...300 Hz
Darbības augstums	3000 m

Iepakošanas vienības

Pirmā iepakojuma vienības tips	PCE
Vienību skaits 1. iepakojumā	1
1. iepakojuma augstums	6,800 cm
1. iepakojuma platums	14,800 cm
1. iepakojuma garums	16,000 cm
1. iepakojuma svars	974,000 g
Otrā iepakojuma vienības tips	S06
Vienību skaits 2. iepakojumā	120
2. iepakojuma augstums	75,000 cm

2. iepakojuma platums	60,000 cm
2. iepakojuma garums	80,000 cm
2. iepakojuma svars	126,760 kg

Līguma garantija

Garantija (mēnešos)	18

Environmental Data

Schneider Electric mērķis ir līdz 2050. gadam sasniegt nulles emisiju statusu, izmantojot piegādes ķēdes partnerību, zemākas ietekmes materiālus un cirkularitāti, izmantojot mūsu pašreizējo kampaņu "Use Better, Use Longer, Use Again", lai pagarinātu produktu kalpošanas laiku un to pārstrādājamību.

Environmental Data skaidrojums >

Kā mēs novērtējam produktu ilgtspēju >

Ietekme uz vidi

Kopējā dzīves cikla oglekļa pēda	**30 kg CO2 eq.**
Ražošanas posma oglekļa pēdas nospiedums [A1–A3]	**5 kg CO2 eq.**
Izplatīšanas posma oglekļa pēdas nospiedums [A4]	**0.3 kg CO2 eq.**
Uzstādīšanas posma oglekļa pēdas nospiedums [A5]	**0.1 kg CO2 eq.**
Lietošanas posma oglekļa pēdas nospiedums [B2, B3, B4, B6]	**21 kg CO2 eq.**
Dzīves cikla beigu posma oglekļa pēdas nospiedums [C1–C4]	**3 kg CO2 eq.**
Vides informācijas publiskošana	**Produkta ietekme uz vidi**

Use Better

Materiāli un iepakojums

Iepakojums izgatavots no pārstrādāta kartona	**Jā**
Iepakojums bez plastmasas	**Jā**
SCIP numurs	**Fde28512-cddd-492e-aa8e-6b7fcca0b48f**
ES RoHS direktīva	**Atbilst, Izmantojot Izņēmumu**
REACh regula	**Atsauce satur vielas virs noteiktās normas, kas rada ļoti lielas bažas**

Use Again

Pārsaiņošana un atkārtota ražošana

Pārstrādājamības potenciāls, %	**58**
Cirkularitātes profils	**Informācija par ekspluatācijas izbeigšanu**
Atgriešana	**No**
WEEE marķējums	**Eiropas Savienības tirgū no šī produkta ir jāatbrīvojas, ievērojot noteiktu atkritumu savākšanas kārtību, un produkts nedrīkst nonākt sadzīves atkritumu tvertnēs.**

Performance Curves

Tripping Curves for GV3L Combined with Thermal Overload Relay LRD33

Average Operating time at 20 °C without Prior Current Flow

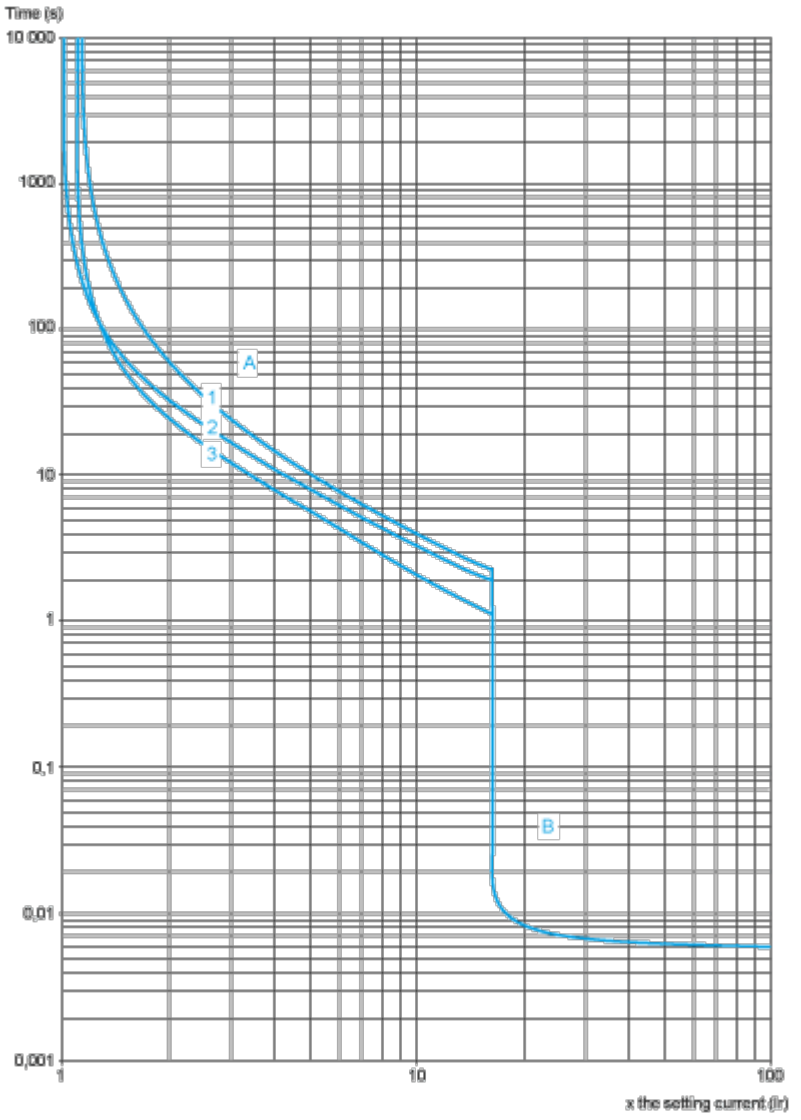

1 3 poles from cold state

2 2 poles from cold state

3 3 poles from hot state

A Thermal overload relay protection zone

B GV3L protection zone

Current Limitation on Short-Circuit for GV3L (3-Phase 400/415 V)

Dynamic Stress

I peak = f (prospective Isc) at 1.05 Ue = 435 V

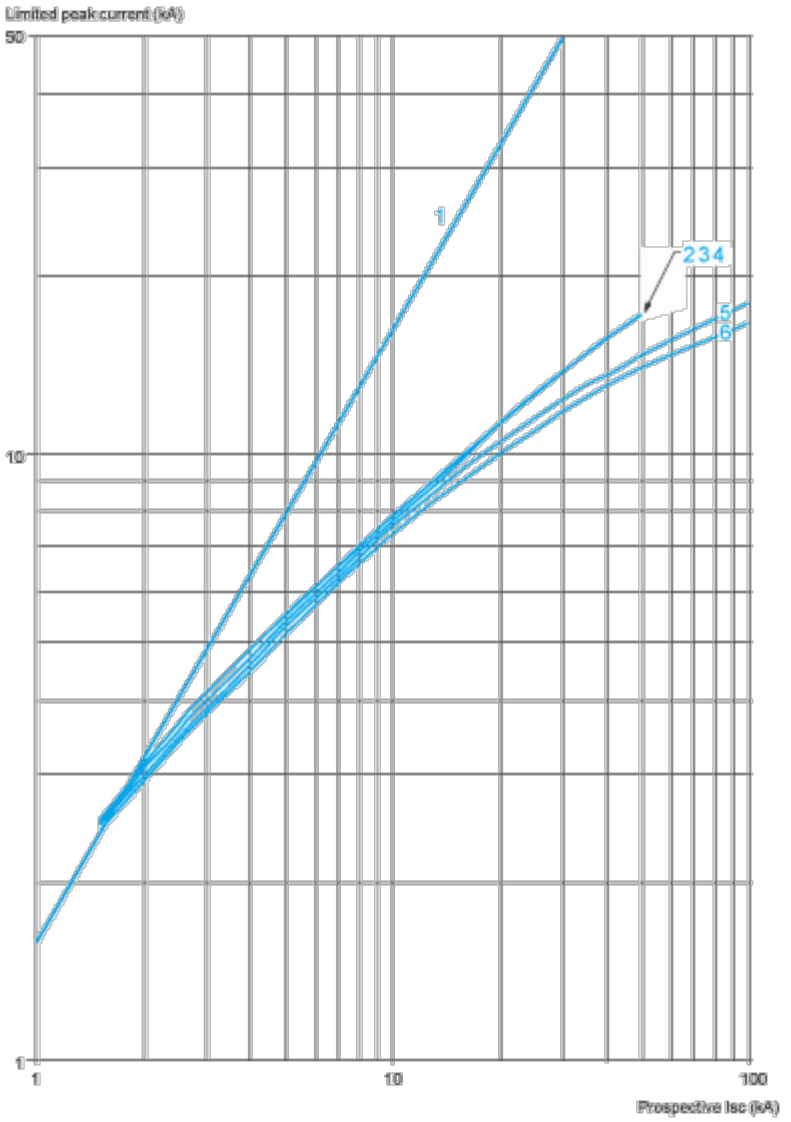

1	Maximum peak current
2	GV3L80 - GV3L73 - GV3L65
3	GV3L50
4	GV3L40
5	GV3L32
6	GV3L25

Thermal Limit on Short-Circuit for GV3L

Thermal Limit in A^2s

Sum of I^2dt = f (prospective Isc) at 1.05 Ue = 435 V

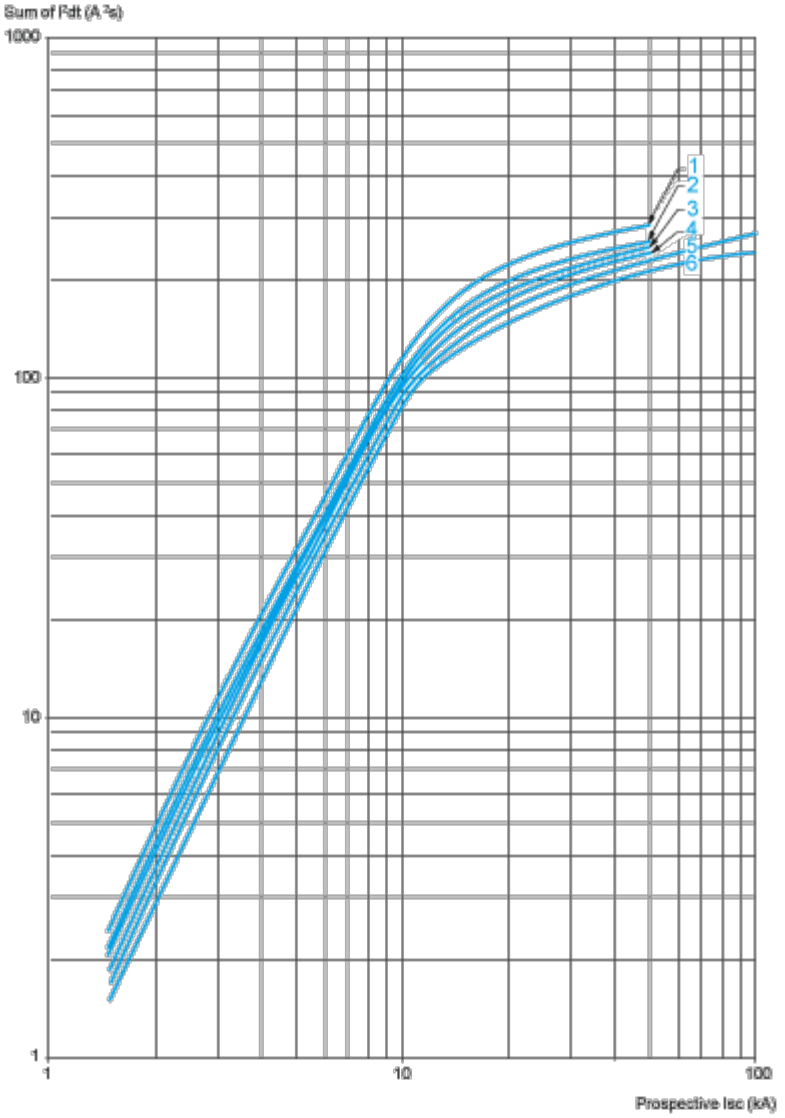

1 GV3L73 - GV3L80

2 GV3L65

3 GV3L50

4 GV3L40

5 GV3L32

6 GV3L25

Dimensions Drawings

GV3L, GV3P

Dimensions

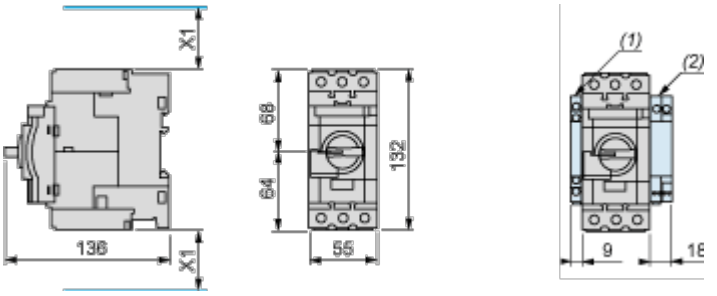

(1) Blocks GVAN••, GVAD•• and GVAM11.

(2) Blocks GV3AU•• and GV3AS••.

X1 = Electrical clearance (ISC max) 40 mm for Ue ≤ 500 V, 50 mm for Ue ≤ 690 V

NOTE: Leave a space of 9 mm between 2 circuit breakers: either an empty space or side-mounting add-on contact blocks. Side by side mounting is possible up to 40 °C.

Mounting with Tesys contactor LC1D40A…D80A and relay LR3D313…380 (1)(2)(3)

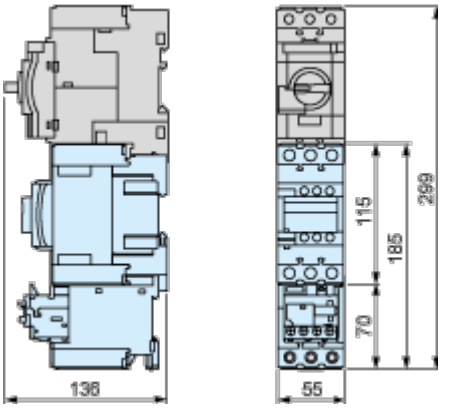

(1) Mountings with c.b. up to GV3L73, GV3P73.

(2) For GV3L80, GV3P80 use cable between components for dissipating heat. Consult online datasheets for values.

(3) S-shape busbar system suitable up to 73 A.

Side by side mounting with Tesys contactor LC1D40A…D73A (S-shape busbar system GV3S(1))

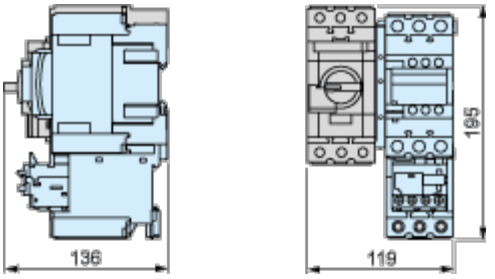

(1) Mountings with c.b. up to GV3L73, GV3P73.

Mounting on Rail AM1 DE200 or AM1 ED201

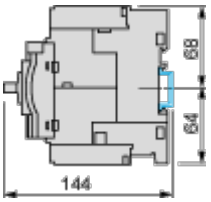

Panel Mounting, using M4 Screws

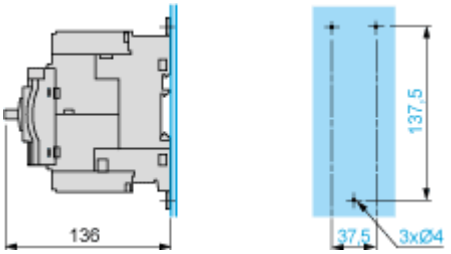

Mounting on Pre-Slotted Plate AM1 PA

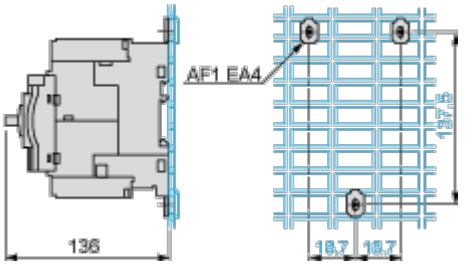

Mounting of External Operator GV3APN01, GV3APN02 or GV3APN04 for Motor Circuit Breakers GV3L

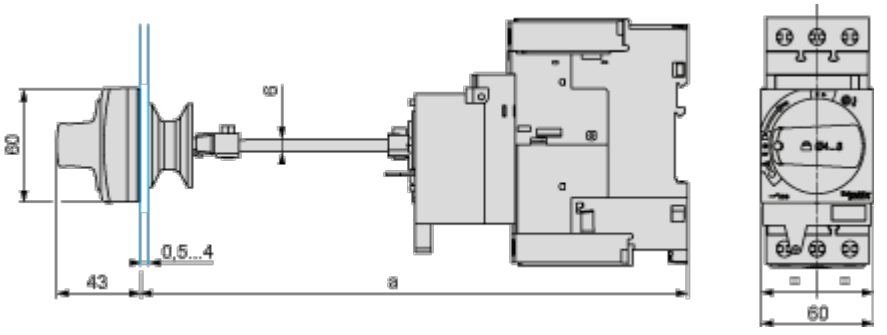

Door cut-out

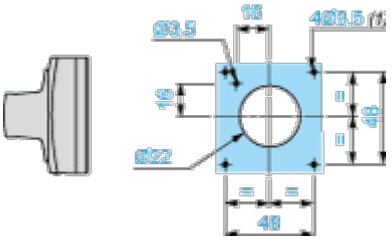

(1) For IP65 only.

Mounting of External Operator GVAPH03 for Motor Circuit Breakers GV3L

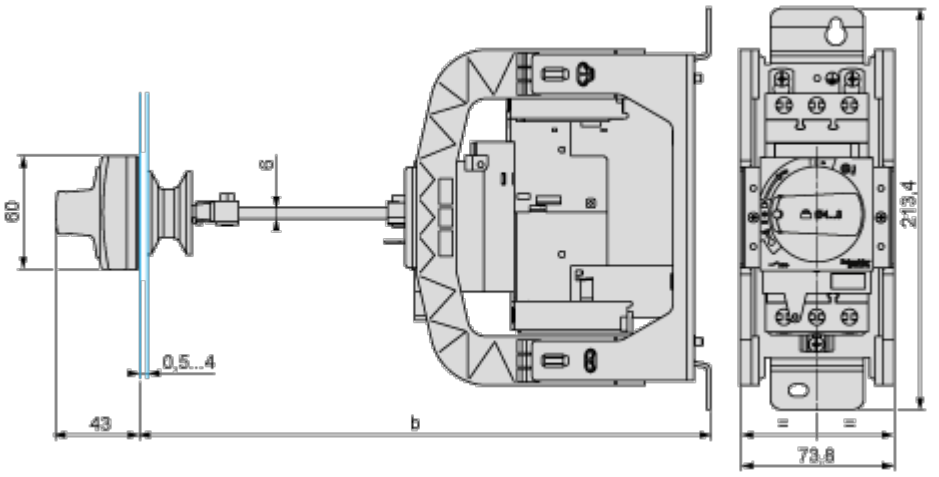

	b	
	Minimum	Maximum
GV3APN•• + GVAPH03	200	300
GV3APN•• + GVAPH03 + GVAPK12	300	492

Door cut-out

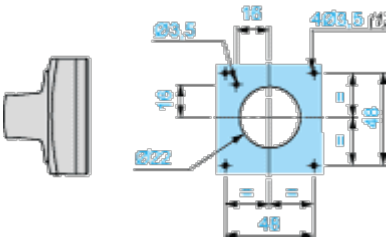

(1) For IP65 only.

Connections and Schema

GV3L••

