# Produkta datu lapa

Specifikācijas




## Vadības relejs, TeSys Deca, 5NO, 0 līdz 690 V, 220 V DC standarta spole, skrūvskava

CAD50MD

## Galvenā

| | |
|---|---|
| **Diapazons** | TeSys<br>TeSys Deca |
| **Produkta nosaukums** | TeSys CAD |
| **Produkta vai sastāvdaļas veids** | Vadības relejs |
| **Ierīces īsais nosaukums** | CAD |
| **Kontaktoru lietojumprogramma** | Vadības ķēde |

## Papildinošs

| | |
|---|---|
| **Izmantošanas kategorija** | DC-13<br>AC-15<br>AC-14 |
| **Polu kontakta sastāvs** | 5 NO |
| **[Ue] nominālais darbības spriegums** | <= 690 V AC 25...400 Hz |
| **Vadības ķēdes tips** | DC standarta |
| **[Uc] vadības ķēdes spriegums** | 220 V DC |
| **[Uimp] nominālais impulsu izturības spriegums** | 6 kV atbilst IEC 60947 |
| **[Ith] parastā brīvā gaisa termiskā strāva** | 10 A (pie 60 °C) |
| **Irms nominālā ražošanas jauda** | 140 A AC atbilst IEC 60947-5-1<br>250 A DC atbilst IEC 60947-5-1 |
| **[Icw] nominālā īstermiņa izturības strāva** | 100 A - 1 s<br>120 A - 500 ms<br>140 A - 100 ms |
| **Saistītā drošinātāja nomināls** | 10 A gG atbilst IEC 60947-5-1 |
| **[Ui] nominālais izolācijas spriegums** | 600 V UL sertificēts<br>600 V CSA sertificēts<br>690 V atbilst IEC 60947-5-1 |
| **Montāžas atbalsts** | Sliede<br>Plāksne |
| **Savienojumi - spailes** | skrūvju skavu spailes 1 kabelis(-i) 1…4 mm² elastīgs bez kabeļa gala<br>skrūvju skavu spailes 2 kabelis(-i) 1…4 mm² elastīgs bez kabeļa gala<br>skrūvju skavu spailes 1 kabelis(-i) 1…4 mm² elastīgs ar kabeļa galu<br>skrūvju skavu spailes 2 kabelis(-i) 1…2,5 mm² elastīgs ar kabeļa galu<br>skrūvju skavu spailes 1 kabelis(-i) 1…4 mm² ciets bez kabeļa gala<br>skrūvju skavu spailes 2 kabelis(-i) 1…4 mm² ciets bez kabeļa gala |
| **Pievilkšanas griezes moments** | 1,7 Nm - ieslēgts skrūvju skavu spailes - ar skrūvgriezi Philips Nr.2<br>1,7 Nm - ieslēgts skrūvju skavu spailes - ar skrūvgriezi plakans Ø 6 mm<br>1,7 Nm - ieslēgts skrūvju skavu spailes - ar skrūvgriezi pozidriv Nr 2 |
| **Vadības ķēdes sprieguma robežas** | 0,1...0,25 Uc (-40…70 °C):izkrišana DC<br>0,7...1,25 Uc (-40…60 °C):operatīvi DC<br>1...1,25 Uc (60…70 °C):operatīvi DC |

Ir sasniegts maksimālais saīdzināmo produktu skaits. Lūdzu, atveriet sadaļu Saīdzināt produktus #5AITE# un izdzēsiet kādu produktu, lai turpinātu.

| | |
|---|---|
| **Darbības laiks** | 53...72 ms spoles sprieguma padeve un NO slēgšanas<br>16...24 ms spoles atslēgšana un NAV atvēršana |
| **Mehāniskā izturība** | 30 M cikli |
| **Maksimālais darbības ātrums** | 180 cikls/mn |
| **Laika konstante** | 28 ms |
| **Iedarbināšanas jauda W** | 5,4 W (pie 20 °C) |
| **Noturīgais enerģijas patēriņš W** | 5,4 W pie 20 °C |
| **Minimālais pārslēgšanas spriegums** | 17 V |
| **Minimālā pārslēgšanas strāva** | 5 mA |
| **Nepārklāšanās laiks** | 1,5 ms par enerģētiku starp NC un NO kontaktu<br>1,5 ms par atslēgšanu no strāvas starp NC un NO kontaktu |
| **Izolācijas pretestība** | > 10 MOhm |
| **Mehāniskā izturība** | triecieni vadības relejs atvērts : 10 Gn uz 11 ms atbilst IEC 60068-2-27<br>triecieni vadības relejs aizvērts : 15 Gn uz 11 ms atbilst IEC 60068-2-27<br>vibrācijas vadības relejs atvērts : 2 Gn, 5...300 Hz atbilst IEC 60068-2-6<br>vibrācijas vadības relejs aizvērts : 4 Gn, 5...300 Hz atbilst IEC 60068-2-6 |
| **Augstums** | 77 mm |
| **Platums** | 45 mm |
| **Dziļums** | 93 mm |
| **Neto svars** | 0,58 kg |

## Vide

| | |
|---|---|
| **Standarti** | EN/IEC 60947-5-1<br>GB/T 14048.5<br>UL 60947-5-1<br>CSA C22.2 Nr. 60947-5-1<br>JIS C8201-5-1 |
| **Produkta sertifikācija** | CB<br>CCC<br>UL<br>CSA<br>EAC<br>CE<br>UKCA |
| **IP aizsardzības pakāpe** | IP2X priekšpuse atbilst VDE 0106 |
| **Aizsardzības ārstēšana** | TH atbilst IEC 60068 |
| **Apkārtējā gaisa temperatūra darbībai** | -40…60 °C<br>60…70 °C ar pazemināšanu |
| **Apkārtējā gaisa temperatūra uzglabāšanai** | -60…80 °C |
| **Darbības augstums** | 0...3000 m |

## Iepakošanas vienības

| | |
|---|---|
| **Pirmā iepakojuma vienības tips** | PCE |
| **Vienību skaits 1. iepakojumā** | 1 |
| **1. iepakojuma augstums** | 11,2 cm |
| **1. iepakojuma platums** | 9,1 cm |
| **1. iepakojuma garums** | 5 cm |
| **1. iepakojuma svars** | 501 g |
| **Otrā iepakojuma vienības tips** | S02 |

| | |
|---|---|
| **Vienību skaits 2. iepakojumā** | 15 |
| **2. iepakojuma augstums** | 15,000 cm |
| **2. iepakojuma platums** | 30,000 cm |
| **2. iepakojuma garums** | 40,000 cm |
| **2. iepakojuma svars** | 7,709 kg |
| **Trešā iepakojuma vienības tips** | P06 |
| **Vienību skaits 3. iepakojumā** | 120 |
| **3. iepakojuma augstums** | 45,000 cm |
| **3. iepakojuma platums** | 60,000 cm |
| **3. iepakojuma garums** | 80,000 cm |
| **3. iepakojuma svars** | 69,888 kg |

## Līguma garantija

| | |
|---|---|
| **Garantija (mēnešos)** | 18 |

## Environmental Data

Schneider Electric mērķis ir līdz 2050. gadam sasniegt nulles emisiju statusu, izmantojot piegādes ķēdes partnerību, zemākas ietekmes materiālus un cirkularitāti, izmantojot mūsu pašreizējo kampaņu "Use Better, Use Longer, Use Again", lai pagarinātu produktu kalpošanas laiku un to pārstrādājamību.

Environmental Data skaidrojums >

Kā mēs novērtējam produktu ilgtspēju >

### Ietekme uz vidi

| | |
|---|---|
| Kopējā dzīves cikla oglekļa pēda | **38 kg CO2 eq.** |
| Ražošanas posma oglekļa pēdas nospiedums [A1–A3] | **3 kg CO2 eq.** |
| Izplatīšanas posma oglekļa pēdas nospiedums [A4] | **0.2 kg CO2 eq.** |
| Uzstādīšanas posma oglekļa pēdas nospiedums [A5] | **0 kg CO2 eq.** |
| Lietošanas posma oglekļa pēdas nospiedums [B2, B3, B4, B6] | **33 kg CO2 eq.** |
| Dzīves cikla beigu posma oglekļa pēdas nospiedums [C1–C4] | **2 kg CO2 eq.** |
| Vides informācijas publiskošana | **Produkta ietekme uz vidi** |

## Use Better

### Materiāli un iepakojums

| | |
|---|---|
| Iepakojums izgatavots no pārstrādāta kartona | **Jā** |
| Iepakojums bez plastmasas | **Jā** |
| SCIP numurs | **B67ac941-f42f-4afd-894a-0b6f9cefde62** |
| ES RoHS direktīva | **Atbilst, Izmantojot Izņēmumu** |
| REACh regula | **Atsauce satur vielas virs noteiktās normas, kas rada ļoti lielas bažas** |

## Use Again

### Pārsaiņošana un atkārtota ražošana

| | |
|---|---|
| Pārstrādājamības potenciāls, % | **75** |
| Cirkularitātes profils | **Informācija par ekspluatācijas izbeigšanu** |
| Atgriešana | **No** |
| WEEE marķējums | **Eiropas Savienības tirgū no šī produkta ir jāatbrīvojas, ievērojot noteiktu atkritumu savākšanas kārtību, un produkts nedrīkst nonākt sadzīves atkritumu tvertnēs.** |

Image of product / Alternate images

**Alternative**



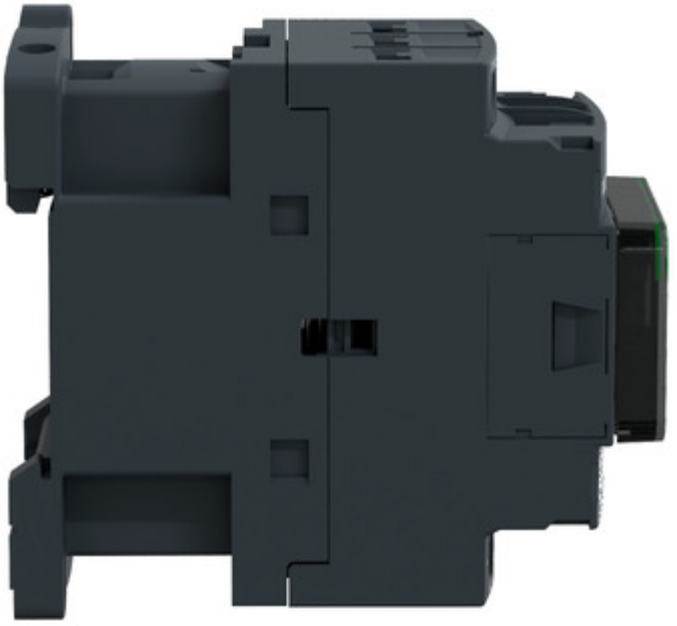

# Produkta datu lapa CAD50MD

