Produkta datu lapa

Specifikācijas



Vadības relejs, TeSys Deca, 5NO, 0 līdz 690V, 230V AC 50/60Hz standarta spole, skrūvskava

CAD50P7

Galvenā

Diapazons	TeSys TeSys Deca
Produkta nosaukums	TeSys CAD
Produkta vai sastāvdaļas veids	Vadības relejs
Ierīces īsais nosaukums	CAD
Kontaktoru lietojumprogramma	Vadības ķēde

Papildinošs

Izmantošanas kategorija	DC-13 AC-15 AC-14
Polu kontakta sastāvs	5 NO
[Ue] nominālais darbības spriegums	<= 690 V AC 25...400 Hz
Vadības ķēdes tips	AC pie 50/60 Hz
[Uc] vadības ķēdes spriegums	230 V AC 50/60 Hz
[Uimp] nominālais impulsu izturības spriegums	6 kV atbilst IEC 60947
[Ith] parastā brīvā gaisa termiskā strāva	10 A (pie 60 °C)
Irms nominālā ražošanas jauda	140 A AC atbilst IEC 60947-5-1 250 A DC atbilst IEC 60947-5-1
[Icw] nominālā īstermiņa izturības strāva	100 A - 1 s 120 A - 500 ms 140 A - 100 ms
Saistītā drošinātāja nomināls	10 A gG atbilst IEC 60947-5-1
[Ui] nominālais izolācijas spriegums	600 V UL sertificēts 600 V CSA sertificēts 690 V atbilst IEC 60947-5-1
Montāžas atbalsts	Plāksne Sliede
Savienojumi - spailes	skrūvju skavu spailes 1 kabelis(-i) 1…4 mm² elastīgs bez kabeļa gala skrūvju skavu spailes 2 kabelis(-i) 1…4 mm² elastīgs bez kabeļa gala skrūvju skavu spailes 1 kabelis(-i) 1…4 mm² elastīgs ar kabeļa galu skrūvju skavu spailes 2 kabelis(-i) 1…2,5 mm² elastīgs ar kabeļa galu skrūvju skavu spailes 1 kabelis(-i) 1…4 mm² ciets bez kabeļa gala skrūvju skavu spailes 2 kabelis(-i) 1…4 mm² ciets bez kabeļa gala
Pievilkšanas griezes moments	1,7 Nm - ieslēgts skrūvju skavu spailes - ar skrūvgriezi Philips Nr.2 1,7 Nm - ieslēgts skrūvju skavu spailes - ar skrūvgriezi plakans Ø 6 mm 1,7 Nm - ieslēgts skrūvju skavu spailes - ar skrūvgriezi pozidriv Nr 2

Ir sasniegts maksimālais saīdzināmo produktu skaits. Lūdzu, atveriet sadaļu Saīdzināt produktus #SAITE# un izdzēsiet kādu produktu, lai turpinātu.

Vadības ķēdes sprieguma robežas	0,3...0,6 Uc (-40…70 °C):izkrišana AC 50/60 Hz 0,8...1,1 Uc (-40…60 °C):operatīvi AC 50 Hz 0,85...1,1 Uc (-40…60 °C):operatīvi AC 60 Hz 1...1,1 Uc (60…70 °C):operatīvi AC 50/60 Hz
Darbības laiks	12...22 ms spoles sprieguma padeve un NO slēgšanas 4...12 ms spoles atslēgšana un NAV atvēršana
Mehāniskā izturība	30 M cikli
Maksimālais darbības ātrums	180 cikls/mn
Ieslēgšanas jauda VA	70 VA 50 Hz (pie 20 °C)
Noturīgais enerģijas patēriņš VA	8 VA 50 Hz (pie 20 °C)
Minimālais pārslēgšanas spriegums	17 V
Minimālā pārslēgšanas strāva	5 mA
Nepārklāšanās laiks	1,5 ms par enerģētiku starp NC un NO kontaktu 1,5 ms par atslēgšanu no strāvas starp NC un NO kontaktu
Izolācijas pretestība	> 10 MOhm
Mehāniskā izturība	triecieni vadības relejs atvērts : 10 Gn uz 11 ms atbilst IEC 60068-2-27 triecieni vadības relejs aizvērts : 15 Gn uz 11 ms atbilst IEC 60068-2-27 vibrācijas vadības relejs atvērts : 2 Gn, 5...300 Hz atbilst IEC 60068-2-6 vibrācijas vadības relejs aizvērts : 4 Gn, 5...300 Hz atbilst IEC 60068-2-6
Augstums	77 mm
Platums	45 mm
Dziļums	84 mm
Neto svars	0,58 kg

Vide

Standarti	EN/IEC 60947-5-1 GB/T 14048.5 UL 60947-5-1 CSA C22.2 Nr. 60947-5-1 JIS C8201-5-1
Produkta sertifikācija	CB CCC UL CSA EAC CE UKCA
IP aizsardzības pakāpe	IP2X priekšpuse atbilst VDE 0106
Aizsardzības ārstēšana	TH atbilst IEC 60068
Apkārtējā gaisa temperatūra darbībai	-40…60 °C 60…70 °C ar pazemināšanu
Apkārtējā gaisa temperatūra uzglabāšanai	-60…80 °C
Darbības augstums	0...3000 m

Iepakošanas vienības

Pirmā iepakojuma vienības tips	PCE
Vienību skaits 1. iepakojumā	1
1. iepakojuma augstums	5 cm
1. iepakojuma platums	9,2 cm
1. iepakojuma garums	11,2 cm

1. iepakojuma svars	340 g
Otrā iepakojuma vienības tips	S02
Vienību skaits 2. iepakojumā	20
2. iepakojuma augstums	15 cm
2. iepakojuma platums	30 cm
2. iepakojuma garums	40 cm
2. iepakojuma svars	7,084 kg
Trešā iepakojuma vienības tips	P06
Vienību skaits 3. iepakojumā	320
3. iepakojuma augstums	75 cm
3. iepakojuma platums	60 cm
3. iepakojuma garums	80 cm
3. iepakojuma svars	128,136 kg

Līguma garantija

Garantija (mēnešos)	18

Environmental Data

Schneider Electric mērķis ir līdz 2050. gadam sasniegt nulles emisiju statusu, izmantojot piegādes ķēdes partnerību, zemākas ietekmes materiālus un cirkularitāti, izmantojot mūsu pašreizējo kampaņu "Use Better, Use Longer, Use Again", lai pagarinātu produktu kalpošanas laiku un to pārstrādājamību.

Environmental Data skaidrojums >

Kā mēs novērtējam produktu ilgtspēju >

Ietekme uz vidi

Kopējā dzīves cikla oglekļa pēda	**18 kg CO2 eq.**
Ražošanas posma oglekļa pēdas nospiedums [A1–A3]	**2 kg CO2 eq.**
Izplatīšanas posma oglekļa pēdas nospiedums [A4]	**0.3 kg CO2 eq.**
Uzstādīšanas posma oglekļa pēdas nospiedums [A5]	**0.1 kg CO2 eq.**
Lietošanas posma oglekļa pēdas nospiedums [B2, B3, B4, B6]	**15 kg CO2 eq.**
Vides informācijas publiskošana	**Produkta ietekme uz vidi**

Use Better

Materiāli un iepakojums

Iepakojums izgatavots no pārstrādāta kartona	**Jā**
Iepakojums bez plastmasas	**Jā**
SCIP numurs	**459e9f48-342a-456d-9a14-43b51171c0e0**
ES RoHS direktīva	**Atbilst, Izmantojot Izņēmumu**
REACh regula	**Atsauce satur vielas virs noteiktās normas, kas rada ļoti lielas bažas**

Use Again

Pārsaiņošana un atkārtota ražošana

Pārstrādājamības potenciāls, %	**66**
Cirkularitātes profils	**Informācija par ekspluatācijas izbeigšanu**
Atgriešana	**No**
WEEE marķējums	**Eiropas Savienības tirgū no šī produkta ir jāatbrīvojas, ievērojot noteiktu atkritumu savākšanas kārtību, un produkts nedrīkst nonākt sadzīves atkritumu tvertnēs.**

Image of product / Alternate images

Alternative



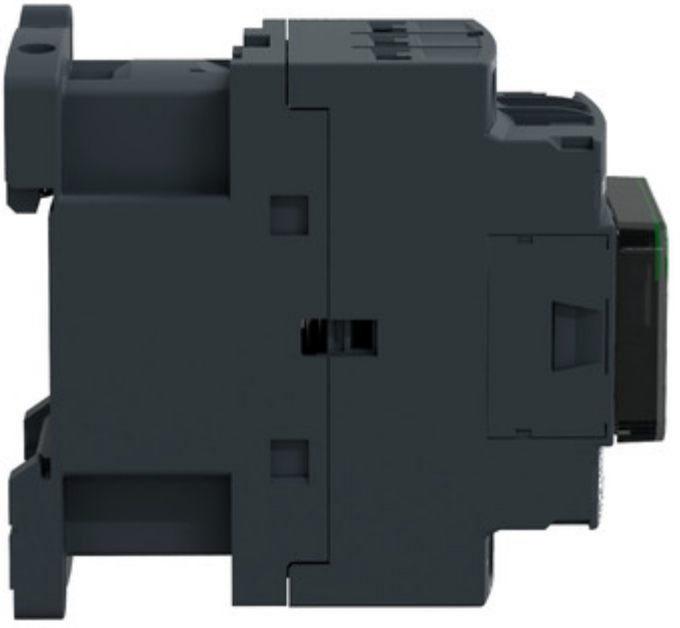

Produkta datu lapa CAD50P7

