Produktdatenblatt

Spezifikationen



Leistungsschütz LC1D 3p, +1S+1Ö, 4 kW, 9 A, 400 V AC3, Spule 125 V DC

LC1D09GD

EAN Code: 3389110353198

Hauptmerkmale

Baureihe	TeSys Deca Advanced
Produkt- oder Komponententyp	Schütz
Kurzbezeichnung des Geräts	LC1D
Anwendung des Schützes	Ohmsche Last Motorsteuerung
Nutzungskategorie	AC-3 AC-3e AC-1 AC-4
Beschreibung der Pole	3P
[Ue] Bemessungs-Betriebsspannung	Stromkreis: <= 690 V AC 25 - 400 Hz Stromkreis: <= 300 V DC
[Ie] Betriebsbemessungstrom	9 A (bei <60 °C) bei <= 440 V AC AC-3 für Stromkreis 25 A (bei <60 °C) bei <= 440 V AC AC-1 für Stromkreis 9 A (bei <60 °C) bei <= 440 V AC AC-3e für Stromkreis
[Uc] Steuerkreisspannung	125 V DC

Zusatzmerkmale

Motorleistung (kW)	2,2 kW bei 220/230 V AC 50/60 Hz (AC-3) 4 kW bei 380/400 V AC 50/60 Hz (AC-3) 4 kW bei 415/440 V AC 50/60 Hz (AC-3) 5,5 kW bei 500 V AC 50/60 Hz (AC-3) 5,5 kW bei 660/690 V AC 50/60 Hz (AC-3) 2,2 kW bei 220/230 V AC 50/60 Hz (AC-3e) 4 kW bei 380/400 V AC 50/60 Hz (AC-3e) 4 kW bei 415/440 V AC 50/60 Hz (AC-3e) 5,5 kW bei 500 V AC 50/60 Hz (AC-3e) 5,5 kW bei 660/690 V AC 50/60 Hz (AC-3e) 2,2 kW bei 400 V AC 50/60 Hz (AC-4)
Motorleistung PS (UL / CSA Standards)	1 hp bei 230/240 V AC 50/60 Hz für 1 Phase Motoren 2 hp bei 200/208 V AC 50/60 Hz für 3 Phasen Motoren 2 hp bei 230/240 V AC 50/60 Hz für 3 Phasen Motoren 5 hp bei 460/480 V AC 50/60 Hz für 3 Phasen Motoren 7,5 hp bei 575/600 V AC 50/60 Hz für 3 Phasen Motoren 0,33 hp bei 115 V AC 50/60 Hz für 1 Phase Motoren
Kompatibilitätscode	LC1D
Strommast Kontaktzusammensetzung	3 S
Sicherheitsabdeckung	Mit
[Ith] Konventioneller thermischer Strom in freier Luft	25 A (bei 60 °C) für Stromkreis 10 A (bei 60 °C) für Signalschaltkreis
[Irms] Bemessungseinschaltvermögen	250 A at 440 V for Stromkreis conforming to IEC 60947 140 A AC for Signalschaltkreis conforming to IEC 60947-5-1 250 A DC for Signalschaltkreis conforming to IEC 60947-5-1
Nenn-Unterbrechungskapazität	250 A bei 440 V für Stromkreis entspricht IEC 60947

Bruttopreisliste für Deutschland zuzüglich Zuschläge, Frachtkosten und Mehrwertsteuer, gültig ab dem 1. Januar 2024. Irrtum und Änderungen vorbehalten. Es gelten die AGBs der Schneider Electric GmbH.

Haftungsausschluss: Diese Dokumentation dient nicht als Ersatz für die Beurteilung der Eignung oder Verlässlichkeit dieser Produkte für bestimmte Verwendungsbereiche des Benutzers und darf nicht zu diesem Zweck verwendet werden.

[Icw] Bemessungs-Kurzzeitstromfestigkeit	105 A 40 °C - 10 s für Stromkreis 210 A 40 °C - 1 s für Stromkreis 30 A 40 °C - 10 min für Stromkreis 61 A 40 °C - 1 min für Stromkreis 100 A - 1 s für Signalschaltkreis 120 A - 500 ms für Signalschaltkreis 140 A - 100 ms für Signalschaltkreis
Zugehörige Absicherung	10 A gG für Signalschaltkreis entspricht IEC 60947-5-1 25 A gG bei <= 690 V Koordination Typ 1 für Stromkreis 20 A gG bei <= 690 V Koordination Typ 2 für Stromkreis
Durchschnittliche Impedanz	2,5 MOhm - Ith 25 A 50 Hz für Stromkreis
Verlustleistung pro Pol	1,56 W AC-1 0,2 W AC-3 0,2 W AC-3e
[Ui] Bemessungs-Isolationsspannung	Stromkreis: 690 V entspricht IEC 60947-4-1 Stromkreis: 600 V CSA zertifiziert Stromkreis: 600 V UL zertifiziert Signalschaltkreis: 690 V entspricht IEC 60947-1 Signalschaltkreis: 600 V CSA zertifiziert Signalschaltkreis: 600 V UL zertifiziert
Überspannungskategorie	III
Verschmutzungsgrad	3
[Uimp] Bemessungs-Stoßspannungsfestigkeit	6 kV entspricht IEC 60947
Niveau des Sicherheitslevels	B10d = 1369863 Zyklen Schütz mit Nennlast entspricht EN/ISO 13849-1 B10d = 20000000 Zyklen Schütz mit mechanischer Last entspricht EN/ISO 13849-1
Mechanische Lebensdauer	30 Mcycles
Elektrische Lebensdauer	0,6 Mcycles 25 A AC-1 bei Ue <= 440 V 2 Mcycles 9 A AC-3 bei Ue <= 440 V 2 Mcycles 9 A AC-3e bei Ue <= 440 V
Steuerstromkreis-Typ	DC Standard
Spulentechnologie	Integrierte bidirektionaler Spitzenbegrenzungsdioden-Suppressor
Steuerkreisspannungsgrenzen	0,1 - 0,25 Uc (-40…70 °C):Abfallspannung DC 0,7 - 1,25 Uc (-40…60 °C):Betrieb DC 1 - 1,25 Uc (60…70 °C):Betrieb DC
Anzugsleistung in W	5,4 W (bei 20 °C)
Halteleistungsaufnahme in W	5,4 W bei 20 °C
Betriebszeit	63 ±15 % ms Schließung 20 ±20 % ms Öffnung
Zeitkonstante	28 ms
maximale Betriebsrate	3600 cyc/h at 60 °C
Anschlüsse - Klemmen	Stromkreis: Schraubklemmen 1 1…4 mm² - Kabelfestigkeit: flexibel ohne Kabelende Stromkreis: Schraubklemmen 2 1…4 mm² - Kabelfestigkeit: flexibel ohne Kabelende Stromkreis: Schraubklemmen 1 1…4 mm² - Kabelfestigkeit: flexibel mit Kabelende Stromkreis: Schraubklemmen 2 1…2,5 mm² - Kabelfestigkeit: flexibel mit Kabelende Stromkreis: Schraubklemmen 1 1…4 mm² - Kabelfestigkeit: starr ohne Kabelende Stromkreis: Schraubklemmen 2 1…4 mm² - Kabelfestigkeit: starr ohne Kabelende Steuerkreis: Schraubklemmen 1 1…4 mm² - Kabelfestigkeit: flexibel ohne Kabelende Steuerkreis: Schraubklemmen 2 1…4 mm² - Kabelfestigkeit: flexibel ohne Kabelende Steuerkreis: Schraubklemmen 1 1…4 mm² - Kabelfestigkeit: flexibel mit Kabelende Steuerkreis: Schraubklemmen 2 1…2,5 mm² - Kabelfestigkeit: flexibel mit Kabelende Steuerkreis: Schraubklemmen 1 1…4 mm² - Kabelfestigkeit: starr ohne Kabelende Steuerkreis: Schraubklemmen 2 1…4 mm² - Kabelfestigkeit: starr ohne Kabelende
Anzugsdrehmoment	Stromkreis: 1,7 Nm - auf Schraubklemmen - mit Schraubenzieher flach Ø 6 Stromkreis: 1,7 Nm - auf Schraubklemmen - mit Schraubenzieher Philips Nr. 2 Steuerkreis: 1,7 Nm - auf Schraubklemmen - mit Schraubenzieher flach Ø 6 Steuerkreis: 1,7 Nm - auf Schraubklemmen - mit Schraubenzieher Philips Nr. 2 Steuerkreis: 1,7 Nm - auf Schraubklemmen - mit Schraubenzieher Position Nr. 2 Stromkreis: 1,7 Nm - auf Schraubklemmen - mit Schraubenzieher Position Nr. 2
Aufbau der Hilfskontakte	1 S + 1 Ö

Typ der Hilfskontakte	Typ mechanisch verbunden 1 S + 1 Ö entspricht IEC 60947-5-1 Typ Spiegelkontakt 1 Ö entspricht IEC 60947-4-1
Signalisierungskreisfrequenz	25 - 400 Hz
Min. Schaltspannung	17 V for Signalschaltkreis
Min. Schaltstrom	5 mA for Signalschaltkreis
Isolationswiderstand	> 10 MOhm for Signalschaltkreis
Nicht überlappende Zeit	1,5 ms bei Aberregung zwischen Schließer- und Öffnerkontakt 1,5 ms bei Ansteuerung zwischen Schließer- und Öffnerkontakt
Montagehalterung	Platte Schiene

Montage

Normen	CSA C22.2 Nr. 14 EN 60947-4-1 EN 60947-5-1 IEC 60947-4-1 IEC 60947-5-1 UL 60947-4-1 IEC 60335-1:Clause 30.2 IEC 60335-2-40:Annex JJ UL 60335-2-40:Annex JJ CSA C22.2 Nr. 60947-4-1
Produktzertifizierungen	UL CCC CSA Marine UKCA EAC CB-Regelung
Schutzart (IP)	IP20 Vorderseite entspricht IEC 60529
Schutzbehandlung	TH entspricht IEC 60068-2-30
Klimafestigkeit	entspricht IACS E10 Feuchtwärme-Exposition entspricht IEC 60947-1 Anhang Q Kategorie D Feuchtwärme-Exposition
Geräte-Umgebungstemperatur	-40…60 °C 60…70 °C mit Leistungsreduzierung
Betriebshöhe	0 - 3.000 m
Feuerbeständigkeit	850 °C entspricht IEC 60695-2-1
Flammenfestigkeit	V1 entspricht UL 94
Mechanische Robustheit	Schwingungen Schütz geöffnet (2 Gn, 5 - 300 Hz) Schwingungen Schütz geschlossen (4 Gn, 5 - 300 Hz) Schocks Schütz geöffnet (10 Gn für 11 ms) Schocks Schütz geschlossen (15 Gn für 11 ms)
Höhe	77 mm
Breite	45 mm
Tiefe	95 mm
Produktgewicht	0,48 kg

Verpackungseinheiten

VPE 1 Art	PCE
Anzahl der Geräte pro Packung	1
VPE 1 Höhe	5,3 cm
VPE 1 Breite	9,2 cm

VPE 1 Länge	11,5 cm
Verpackungsgewicht (Lbs)	496 g
VPE 2 Art	S02
VPE 2 Menge	15
VPE 2 Höhe	15 cm
VPE 2 Breite	30 cm
VPE 2 Länge	40 cm
VPE 2 Gewicht	7,760 kg

Vertragliche Gewährleistung

Garantie (in Monaten)	18

Environmental Data

Schneider Electric hat sich zum Ziel gesetzt, den Net Zero-Status bis 2050 durch Lieferkettenpartnerschaften, Materialien mit geringerer Auswirkung und Kreislaufbildung über unsere laufende Kampagne "Use Better, Use Longer, Use Again" zu erreichen, um die Lebensdauer und Recyclingfähigkeit der Produkte zu verlängern.

Erläuterung der Environmental Data >

Wie wir die Produktnachhaltigkeit bewerten >

Umweltbilanz

Total lifecycle Carbon footprint	**37 kg CO2 eq.**
CO_2-Fußabdruck der Herstellungsphase [A1 bis A3]	**3 kg CO2 eq.**
CO_2-Fußabdruck der Distributionsphase [A4]	**0.1 kg CO2 eq.**
CO_2-Fußabdruck der Installationsphase [A5]	**0 kg CO2 eq.**
CO_2-Fußabdruck der Nutzungsphase [B2, B3, B4, B6]	**32 kg CO2 eq.**
CO_2-Fußabdruck der End-of-Life-Phase [C1 bis C4]	**1 kg CO2 eq.**
Umweltproduktdeklaration	Produktumweltprofil

Use Better

Materialien und Verpackung

Verpackung mit Recycling-Karton	**Ja**
Verpackung ohne Kunststoff	**Ja**
SCIP-Nummer	**50ae7612-fd2e-41e4-a369-50d0dea6e592**
EU-RoHS-Richtlinie	Freistellungskonform
REACh-Verordnung	Produkt beinhaltet besorgniserregende Stoffe (SVHC) über dem Schwellwert
PVC-frei	**Ja**

Use Again

Reproduktion

Recyclingfähigkeitspotential in %	**75**
Circular Econmomy-Eignung	Entsorgungsinformationen
Rücknahme	**Nein**
WEEE-Kennzeichnung	**Das Produkt muss entsprechend bestimmter Hinweise auf Märkten der Europäischen Union entsorgt werden und darf nicht in Haushaltsabfälle gelangen.**

Image of product / Alternate images

Alternative



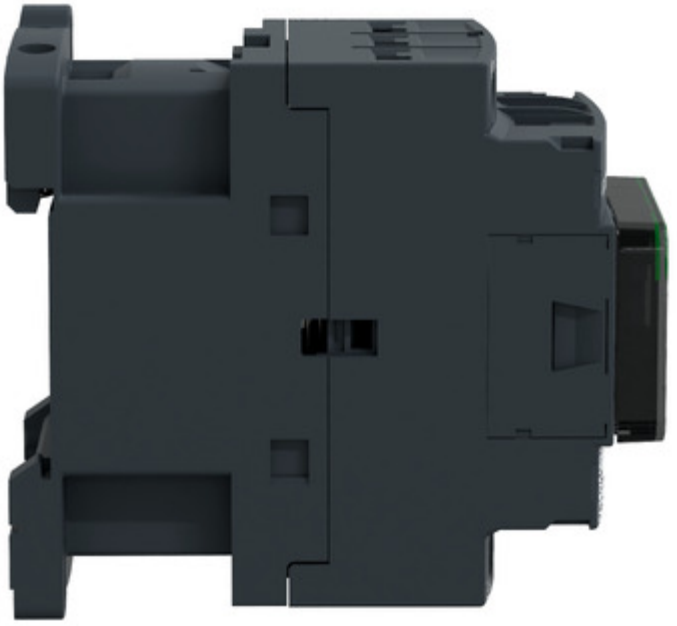

Produktdatenblatt LC1D09GD

