Produkta datu lapa

Specifikācijas



Kontaktors, TeSys Deca, 3P(3NO), AC-3/AC-3e, <=440V, 9A, 125V DC spole, skrūvju spailes

LC1D09GD

Galvenā

Produktu klāsts	TeSys Deca
Produkta vai sastāvdaļas veids	Kontaktors
Ierīces īsais nosaukums	LC1D
Kontaktoru lietojumprogramma	Pretestības slodze Motora vadība
Izmantošanas kategorija	AC-1 AC-4 AC-3 AC-3e
Polu apraksts	3P
[Ue] nominālais darbības spriegums	strāvas ķēde : <= 690 V AC 25...400 Hz strāvas ķēde : <= 300 V DC
[Ie] nominālā darba strāva	9 A (pie < 60 °C) pie <= 440 V AC AC-3 pie strāvas ķēde 25 A (pie < 60 °C) pie <= 440 V AC AC-1 pie strāvas ķēde 9 A (pie < 60 °C) pie <= 440 V AC AC-3e pie strāvas ķēde
[Uc] vadības ķēdes spriegums	125 V DC

Papildinošs

Motora jauda kW	2,2 kW pie 220...230 V AC 50/60 Hz (AC-3) 4 kW pie 380...400 V AC 50/60 Hz (AC-3) 4 kW pie 415...440 V AC 50/60 Hz (AC-3) 5,5 kW pie 500 V AC 50/60 Hz (AC-3) 5,5 kW pie 660...690 V AC 50/60 Hz (AC-3) 2,2 kW pie 400 V AC 50/60 Hz (AC-4) 2,2 kW pie 220...230 V AC 50/60 Hz (AC-3e) 4 kW pie 380...400 V AC 50/60 Hz (AC-3e) 4 kW pie 415...440 V AC 50/60 Hz (AC-3e) 5,5 kW pie 500 V AC 50/60 Hz (AC-3e) 5,5 kW pie 660...690 V AC 50/60 Hz (AC-3e)
Motora jauda ZS	1 hp pie 230/240 V AC 50/60 Hz pie 1 fāze motori 2 hp pie 200/208 V AC 50/60 Hz pie 3 fāzes motori 2 hp pie 230/240 V AC 50/60 Hz pie 3 fāzes motori 5 hp pie 460/480 V AC 50/60 Hz pie 3 fāzes motori 7,5 hp pie 575/600 V AC 50/60 Hz pie 3 fāzes motori 0,33 hp pie 115 V AC 50/60 Hz pie 1 fāze motori
Saderības kods	LC1D
Polu kontakta sastāvs	3 NO
Aizsargapvalks	Ar
[Ith] parastā brīvā gaisa termiskā strāva	25 A (pie 60 °C) pie strāvas ķēde 10 A (pie 60 °C) pie signalizācijas ķēde
Irms nominālā ražošanas jauda	250 A at 440 V for strāvas ķēde conforming to IEC 60947 140 A AC for signalizācijas ķēde conforming to IEC 60947-5-1 250 A DC for signalizācijas ķēde conforming to IEC 60947-5-1
Nominālā pārrāvuma jauda	250 A pie 440 V pie strāvas ķēde atbilst IEC 60947

Ir sasniegts maksimālais saīdzināmo produktu skaits. Lūdzu, atveriet sadaļu Saīdzināt produktus #SAITE# un izdzēsiet kādu produktu, lai turpinātu.

[Icw] nominālā īstermiņa izturības strāva	105 A 40 °C - 10 s pie strāvas ķēde 210 A 40 °C - 1 s pie strāvas ķēde 30 A 40 °C - 10 min pie strāvas ķēde 61 A 40 °C - 1 min pie strāvas ķēde 100 A - 1 s pie signalizācijas ķēde 120 A - 500 ms pie signalizācijas ķēde 140 A - 100 ms pie signalizācijas ķēde
Saistītā drošinātāja nominmāls	10 A gG pie signalizācijas ķēde atbilst IEC 60947-5-1 25 A gG pie <= 690 V koordināciju 1. veids pie strāvas ķēde 20 A gG pie <= 690 V koordināciju 2. veids pie strāvas ķēde
Vidējā pretestība	2,5 mhm - It 25 A 50 Hz pie strāvas ķēde
Jaudas izkliede uz vienu polu	1,56 W AC-1 0,2 W AC-3 0,2 W AC-3e
[Ui] nominālais izolācijas spriegums	strāvas ķēde : 690 V atbilst IEC 60947-4-1 strāvas ķēde : 600 V CSA sertificēts strāvas ķēde : 600 V UL sertificēts signalizācijas ķēde : 690 V atbilst IEC 60947-1 signalizācijas ķēde : 600 V CSA sertificēts signalizācijas ķēde : 600 V UL sertificēts
Pārsprieguma kategorija	III
Piesārņojuma pakāpe	3
[Uimp] nominālais impulsu izturības spriegums	6 kV atbilst IEC 60947
Drošības uzticamības līmenis	B10d = 1369863 cikli kontaktors ar nominālo slodzi atbilst EN/ISO 13849-1 B10d = 20000000 cikli kontaktors ar mehānisku slodzi atbilst EN/ISO 13849-1
Mehāniskā izturība	30 M cikli
Elektriskā izturība	0,6 M cikli 25 A AC-1 pie Ue <= 440 V 2 M cikli 9 A AC-3 pie Ue <= 440 V 2 M cikli 9 A AC-3e pie Ue <= 440 V
Vadības ķēdes tips	DC standarta
Spoles tehnoloģija	Iebūvēts divvirzienu maksimumu ierobežojošs diodes slāpētājs
Vadības ķēdes sprieguma robežas	0,1...0,25 Uc (-40…70 °C):izkrišana DC 0,7...1,25 Uc (-40…60 °C):operatīvi DC 1...1,25 Uc (60…70 °C):operatīvi DC
Iedarbināšanas jauda W	5,4 W (pie 20 °C)
Noturīgais enerģijas patēriņš W	5,4 W pie 20 °C
Darbības laiks	63 ±15 % ms aizvēršana 20 ± 20 % ms atvēršana
Laika konstante	28 ms
Maksimālais darbības ātrums	3600 cikls/h 60 °C temperatūrā

Savienojumi - termināļi	strāvas ķēde : skrūvju skavu spailes 1 1…4 mm² - kabeļa stingrība: elastīgs bez kabeļa gala strāvas ķēde : skrūvju skavu spailes 2 1…4 mm² - kabeļa stingrība: elastīgs bez kabeļa gala strāvas ķēde : skrūvju skavu spailes 1 1…4 mm² - kabeļa stingrība: elastīgs ar kabeļa galu strāvas ķēde : skrūvju skavu spailes 2 1…2,5 mm² - kabeļa stingrība: elastīgs ar kabeļa galu strāvas ķēde : skrūvju skavu spailes 1 1…4 mm² - kabeļa stingrība: ciets bez kabeļa gala strāvas ķēde : skrūvju skavu spailes 2 1…4 mm² - kabeļa stingrība: ciets bez kabeļa gala vadības ķēde : skrūvju skavu spailes 1 1…4 mm² - kabeļa stingrība: elastīgs bez kabeļa gala vadības ķēde : skrūvju skavu spailes 2 1…4 mm² - kabeļa stingrība: elastīgs bez kabeļa gala vadības ķēde : skrūvju skavu spailes 1 1…4 mm² - kabeļa stingrība: elastīgs ar kabeļa galu vadības ķēde : skrūvju skavu spailes 2 1…2,5 mm² - kabeļa stingrība: elastīgs ar kabeļa galu vadības ķēde : skrūvju skavu spailes 1 1…4 mm² - kabeļa stingrība: ciets bez kabeļa gala vadības ķēde : skrūvju skavu spailes 2 1…4 mm² - kabeļa stingrība: ciets bez kabeļa gala
Pievilkšanas griezes moments	strāvas ķēde : 1,7 Nm - ieslēgts skrūvju skavu spailes - ar skrūvgriezi plakans Ø 6 mm strāvas ķēde : 1,7 Nm - ieslēgts skrūvju skavu spailes - ar skrūvgriezi Philips Nr.2 vadības ķēde : 1,7 Nm - ieslēgts skrūvju skavu spailes - ar skrūvgriezi plakans Ø 6 mm vadības ķēde : 1,7 Nm - ieslēgts skrūvju skavu spailes - ar skrūvgriezi Philips Nr.2 vadības ķēde : 1,7 Nm - ieslēgts skrūvju skavu spailes - ar skrūvgriezi pozidriv Nr 2 strāvas ķēde : 1,7 Nm - ieslēgts skrūvju skavu spailes - ar skrūvgriezi pozidriv Nr 2
Papildkontakta veids	1 NO + 1 NC
Papildu kontaktu tips	veids mehāniski saistīti 1 NO + 1 NC atbilst IEC 60947-5-1 veids spoguļa kontakts 1 NC atbilst IEC 60947-4-1
Signalizācijas ķēdes frekvence	25...400 Hz
Minimālais pārslēgšanas spriegums	17 V pie signalizācijas ķēde
Minimālā pārslēgšanas strāva	5 mA pie signalizācijas ķēde
Izolācijas pretestība	> 10 MOhm pie signalizācijas ķēde
Nepārklāšanās laiks	1,5 ms par atslēgšanu no strāvas starp NC un NO kontaktu 1,5 ms par enerģētiku starp NC un NO kontaktu
Montāžas atbalsts	Plāksne Sliede

Vide

Standarti	CSA C22.2 Nr. 14 EN 60947-4-1 EN 60947-5-1 IEC 60947-4-1 IEC 60947-5-1 UL 60947-4-1 IEC 60335-1: 30.2.punkts IEC 60335-2-40: Pielikums JJ UL 60335-2-40: Pielikums JJ CSA C22.2 Nr. 60947-4-1
Produkta sertifikācija	UL CCC CSA Jūras UKCA EAC CB shēma
IP aizsardzības pakāpe	IP20 priekšpuse atbilst IEC 60529
Aizsardzības ārstēšana	TH atbilst IEC 60068-2-30

Klimata izturība	atbilst IACS E10 mitra karstuma iedarbība atbilst IEC 60947-1 pielikuma Q kategorija D mitra karstuma iedarbība
Pieļaujamā apkārtējā gaisa temperatūra ap ierīci	-40…60 °C 60…70 °C ar pazemināšanu
Darbības augstums	0...3000 m
Ugunsizturība	850 °C atbilst IEC 60695-2-1
Liesmas slāpēšana	V1 atbilst UL 94
Mehāniskā izturība	vibrācijas kontaktors atvērts (2 Gn, 5...300 Hz) vibrācijas kontaktors aizvērts (4 Gn, 5...300 Hz) triecieni kontaktors atvērts (10 Gn uz 11 ms) triecieni kontaktors aizvērts (15 Gn uz 11 ms)
Augstums	77 mm
Platums	45 mm
Dziļums	95 mm
Neto svars	0,48 kg

Iepakošanas vienības

Pirmā iepakojuma vienības tips	PCE
Vienību skaits 1. iepakojumā	1
1. iepakojuma augstums	5,5 cm
1. iepakojuma platums	9,5 cm
1. iepakojuma garums	12 cm
1. iepakojuma svars	505 g
Otrā iepakojuma vienības tips	S02
Vienību skaits 2. iepakojumā	16
2. iepakojuma augstums	15 cm
2. iepakojuma platums	30 cm
2. iepakojuma garums	40 cm
2. iepakojuma svars	8,6 kg
Trešā iepakojuma vienības tips	P06
Vienību skaits 3. iepakojumā	256
3. iepakojuma augstums	75 cm
3. iepakojuma platums	60 cm
3. iepakojuma garums	80 cm
3. iepakojuma svars	141,988 kg

Līguma garantija

Garantija (mēnešos)	18

Environmental Data

Schneider Electric mērķis ir līdz 2050. gadam sasniegt nulles emisiju statusu, izmantojot piegādes ķēdes partnerību, zemākas ietekmes materiālus un cirkularitāti, izmantojot mūsu pašreizējo kampaņu "Use Better, Use Longer, Use Again", lai pagarinātu produktu kalpošanas laiku un to pārstrādājamību.

Environmental Data skaidrojums >

Kā mēs novērtējam produktu ilgtspēju >

Ietekme uz vidi

Kopējā dzīves cikla oglekļa pēda	**37 kg CO2 eq.**
Ražošanas posma oglekļa pēdas nospiedums [A1–A3]	**3 kg CO2 eq.**
Izplatīšanas posma oglekļa pēdas nospiedums [A4]	**0.1 kg CO2 eq.**
Uzstādīšanas posma oglekļa pēdas nospiedums [A5]	**0 kg CO2 eq.**
Lietošanas posma oglekļa pēdas nospiedums [B2, B3, B4, B6]	**32 kg CO2 eq.**
Dzīves cikla beigu posma oglekļa pēdas nospiedums [C1–C4]	**1 kg CO2 eq.**
Vides informācijas publiskošana	**Produkta ietekme uz vidi**

Use Better

Materiāli un iepakojums

Iepakojums izgatavots no pārstrādāta kartona	**Jā**
Iepakojums bez plastmasas	**Jā**
SCIP numurs	**Cb38e667-c3d7-4621-919d-b707da1d2fe3**
ES RoHS direktīva	**Atbilst, Izmantojot Izņēmumu**
REACh regula	**Atsauce satur vielas virs noteiktās normas, kas rada ļoti lielas bažas**
Bez PVC	**Jā**

Use Again

Pārsaiņošana un atkārtota ražošana

Pārstrādājamības potenciāls, %	**75**
Cirkularitātes profils	**Informācija par ekspluatācijas izbeigšanu**
Atgriešana	**No**
WEEE marķējums	**Eiropas Savienības tirgū no šī produkta ir jāatbrīvojas, ievērojot noteiktu atkritumu savākšanas kārtību, un produkts nedrīkst nonākt sadzīves atkritumu tvertnēs.**

Image of product / Alternate images

Alternative



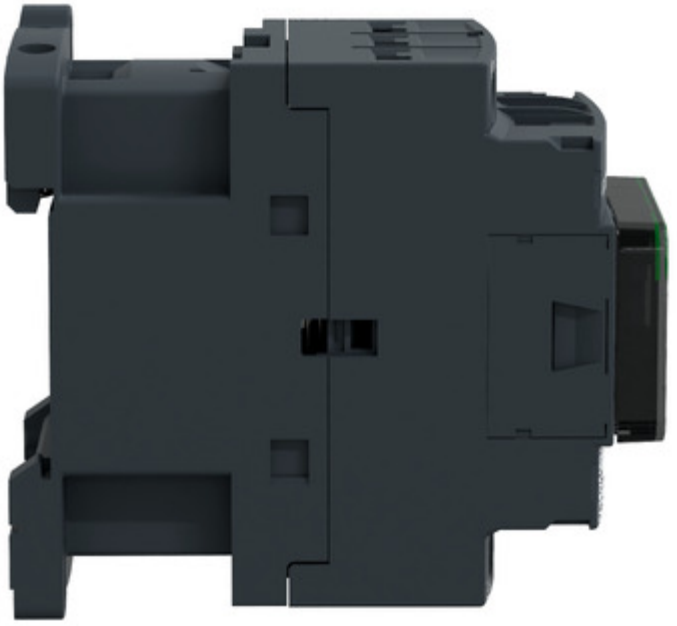

Produkta datu lapa LC1D09GD

