# Produkta datu lapa

Specifikācijas




## Kontaktors, TeSys Deca, 3P(3NO), AC-3/AC-3e, <=440V, 18A, 110V AC 50/60Hz spole, skrūvju spailes

LC1D18F7

## Galvenā

| | |
|---|---|
| **Produktu klāsts** | TeSys Deca |
| **Produkta vai sastāvdaļas veids** | Kontaktors |
| **Ierīces īsais nosaukums** | LC1D |
| **Kontaktoru lietojumprogramma** | Motora vadība<br>Pretestības slodze |
| **Izmantošanas kategorija** | AC-3<br>AC-3e<br>AC-1<br>AC-4 |
| **Polu apraksts** | 3P |
| **[Ue] nominālais darbības spriegums** | strāvas ķēde : <= 690 V AC 25...400 Hz<br>strāvas ķēde : <= 300 V DC |
| **[Ie] nominālā darba strāva** | 18 A (pie < 60 °C ) pie <= 440 V AC AC-3 pie strāvas ķēde<br>32 A (pie < 60 °C ) pie <= 440 V AC AC-1 pie strāvas ķēde<br>18 A (pie < 60 °C ) pie <= 440 V AC AC-3e pie strāvas ķēde |
| **[Uc] vadības ķēdes spriegums** | 110 V AC 50/60 Hz |

## Papildinošs

| | |
|---|---|
| **Motora jauda kW** | 4 kW pie 220/230 V AC 50/60 Hz ( AC-3)<br>7,5 kW pie 380/400 V AC 50/60 Hz ( AC-3)<br>9 kW pie 415/440 V AC 50/60 Hz ( AC-3)<br>10 kW pie 500 V AC 50/60 Hz ( AC-3)<br>10 kW pie 660/690 V AC 50/60 Hz ( AC-3)<br>4 kW pie 220/230 V AC 50/60 Hz ( AC-3e)<br>7,5 kW pie 380/400 V AC 50/60 Hz ( AC-3e)<br>9 kW pie 415/440 V AC 50/60 Hz ( AC-3e)<br>10 kW pie 500 V AC 50/60 Hz ( AC-3e)<br>10 kW pie 660/690 V AC 50/60 Hz ( AC-3e)<br>4 kW pie 400 V AC 50/60 Hz ( AC-4) |
| **Motora jauda ZS** | 1 hp pie 115 V AC 50/60 Hz pie 1 fāze motori<br>3 hp pie 230/240 V AC 50/60 Hz pie 1 fāze motori<br>5 hp pie 200/208 V AC 50/60 Hz pie 3 fāzes motori<br>5 hp pie 230/240 V AC 50/60 Hz pie 3 fāzes motori<br>10 hp pie 460/480 V AC 50/60 Hz pie 3 fāzes motori<br>15 hp pie 575/600 V AC 50/60 Hz pie 3 fāzes motori |
| **Saderības kods** | LC1D |
| **Polu kontakta sastāvs** | 3 NO |
| **Aizsargapvalks** | Ar |
| **[Ith] parastā brīvā gaisa termiskā strāva** | 10 A (pie 60 °C) pie signalizācijas ķēde<br>32 A (pie 60 °C) pie strāvas ķēde |
| **Irms nominālā ražošanas jauda** | 140 A AC for signalizācijas ķēde conforming to IEC 60947-5-1<br>250 A DC for signalizācijas ķēde conforming to IEC 60947-5-1<br>300 A at 440 V for strāvas ķēde conforming to IEC 60947 |
| **Nominālā pārrāvuma jauda** | 300 A pie 440 V pie strāvas ķēde atbilst IEC 60947 |

Ir sasniegts maksimālais saīdzināmo produktu skaits. Lūdzu, atveriet sadaļu Saīdzināt produktus #SAITE# un izdzēsiet kādu produktu, lai turpinātu.

| | |
|---|---|
| **[Icw] nominālā īstermiņa izturības strāva** | 145 A 40 °C - 10 s pie strāvas ķēde<br>240 A 40 °C - 1 s pie strāvas ķēde<br>40 A 40 °C - 10 min pie strāvas ķēde<br>84 A 40 °C - 1 min pie strāvas ķēde<br>100 A - 1 s pie signalizācijas ķēde<br>120 A - 500 ms pie signalizācijas ķēde<br>140 A - 100 ms pie signalizācijas ķēde |
| **Saistītā drošinātāja nominmāls** | 10 A gG pie signalizācijas ķēde atbilst IEC 60947-5-1<br>50 A gG pie <= 690 V koordināciju 1. veids pie strāvas ķēde<br>35 A gG pie <= 690 V koordināciju 2. veids pie strāvas ķēde |
| **Vidējā pretestība** | 2,5 mhm - It 32 A 50 Hz pie strāvas ķēde |
| **Jaudas izkliede uz vienu polu** | 2,5 W AC-1<br>0,8 W AC-3<br>0,8 W AC-3e |
| **[Ui] nominālais izolācijas spriegums** | strāvas ķēde : 690 V atbilst IEC 60947-4-1<br>strāvas ķēde : 600 V CSA sertificēts<br>strāvas ķēde : 600 V UL sertificēts<br>signalizācijas ķēde : 690 V atbilst IEC 60947-1<br>signalizācijas ķēde : 600 V CSA sertificēts<br>signalizācijas ķēde : 600 V UL sertificēts |
| **Pārsprieguma kategorija** | III |
| **Piesārņojuma pakāpe** | 3 |
| **[Uimp] nominālais impulsu izturības spriegums** | 6 kV atbilst IEC 60947 |
| **Drošības uzticamības līmenis** | B10d = 1369863 cikli kontaktors ar nominālo slodzi atbilst EN/ISO 13849-1<br>B10d = 20000000 cikli kontaktors ar mehānisku slodzi atbilst EN/ISO 13849-1 |
| **Mehāniskā izturība** | 15 M cikli |
| **Elektriskā izturība** | 1,65 M cikli 18 A AC-3 pie Ue <= 440 V<br>1 M cikli 32 A AC-1 pie Ue <= 440 V<br>1,65 M cikli 18 A AC-3e pie Ue <= 440 V |
| **Vadības ķēdes tips** | AC pie 50/60 Hz standarta |
| **Spoles tehnoloģija** | Bez iebūvēta slāpētāja moduļa |
| **Vadības ķēdes sprieguma robežas** | 0,3...0,6 Uc (-40…70 °C):izkrišana AC 50/60 Hz<br>0,8...1,1 Uc (-40…60 °C):operatīvi AC 50 Hz<br>0,85...1,1 Uc (-40…60 °C):operatīvi AC 60 Hz<br>1...1,1 Uc (60…70 °C):operatīvi AC 50/60 Hz |
| **Ieslēgšanas jauda VA** | 70 VA 60 Hz cos phi 0,75 (pie 20 °C)<br>70 VA 50 Hz cos phi 0,75 (pie 20 °C) |
| **Noturīgais enerģijas patēriņš VA** | 7,5 VA 60 Hz cos phi 0,3 (pie 20 °C)<br>7 VA 50 Hz cos phi 0,3 (pie 20 °C) |
| **Siltuma izkliedēšana** | 2…3 W pie 50/60 Hz |
| **Darbības laiks** | 12...22 ms aizvēršana<br>4...19 ms atvēršana |
| **Maksimālais darbības ātrums** | 3600 cikls/h 60 °C temperatūrā |

| | |
|---|---|
| **Savienojumi - terminālļi** | vadības ķēde : skrūvju skavu spailes 1 1…4 mm² - kabeļa stingrība: elastīgs bez kabeļa gala<br>vadības ķēde : skrūvju skavu spailes 2 1…4 mm² - kabeļa stingrība: elastīgs bez kabeļa gala<br>vadības ķēde : skrūvju skavu spailes 1 1…4 mm² - kabeļa stingrība: elastīgs ar kabeļa galu<br>vadības ķēde : skrūvju skavu spailes 2 1…2,5 mm² - kabeļa stingrība: elastīgs ar kabeļa galu<br>vadības ķēde : skrūvju skavu spailes 1 1…4 mm² - kabeļa stingrība: ciets bez kabeļa gala<br>vadības ķēde : skrūvju skavu spailes 2 1…4 mm² - kabeļa stingrība: ciets bez kabeļa gala<br>strāvas ķēde : skrūvju skavu spailes 1 1,5…6 mm² - kabeļa stingrība: elastīgs bez kabeļa gala<br>strāvas ķēde : skrūvju skavu spailes 2 1,5…6 mm² - kabeļa stingrība: elastīgs bez kabeļa gala<br>strāvas ķēde : skrūvju skavu spailes 1 1…6 mm² - kabeļa stingrība: elastīgs ar kabeļa galu<br>strāvas ķēde : skrūvju skavu spailes 2 1…4 mm² - kabeļa stingrība: elastīgs ar kabeļa galu<br>strāvas ķēde : skrūvju skavu spailes 1 1,5…6 mm² - kabeļa stingrība: ciets bez kabeļa gala<br>strāvas ķēde : skrūvju skavu spailes 2 1,5…6 mm² - kabeļa stingrība: ciets bez kabeļa gala |
| **Pievilkšanas griezes moments** | strāvas ķēde : 1,7 Nm - ieslēgts skrūvju skavu spailes - ar skrūvgriezi plakans Ø 6 mm<br>strāvas ķēde : 1,7 Nm - ieslēgts skrūvju skavu spailes - ar skrūvgriezi Philips Nr.2<br>vadības ķēde : 1,7 Nm - ieslēgts skrūvju skavu spailes - ar skrūvgriezi plakans Ø 6 mm<br>vadības ķēde : 1,7 Nm - ieslēgts skrūvju skavu spailes - ar skrūvgriezi Philips Nr.2<br>vadības ķēde : 1,7 Nm - ieslēgts skrūvju skavu spailes - ar skrūvgriezi pozidriv Nr 2<br>strāvas ķēde : 1,7 Nm - ieslēgts skrūvju skavu spailes - ar skrūvgriezi pozidriv Nr 2 |
| **Papildkontakta veids** | 1 NO + 1 NC |
| **Papildu kontaktu tips** | veids mehāniski saistīti 1 NO + 1 NC atbilst IEC 60947-5-1<br>veids spoguļa kontakts 1 NC atbilst IEC 60947-4-1 |
| **Signalizācijas ķēdes frekvence** | 25...400 Hz |
| **Minimālais pārslēgšanas spriegums** | 17 V pie signalizācijas ķēde |
| **Minimālā pārslēgšanas strāva** | 5 mA pie signalizācijas ķēde |
| **Izolācijas pretestība** | > 10 MOhm pie signalizācijas ķēde |
| **Nepārklāšanās laiks** | 1,5 ms par atslēgšanu no strāvas starp NC un NO kontaktu<br>1,5 ms par enerģētiku starp NC un NO kontaktu |
| **Montāžas atbalsts** | Plāksne<br>Sliede |

# Vide

| | |
|---|---|
| **Standarti** | CSA C22.2 Nr. 14<br>EN 60947-4-1<br>EN 60947-5-1<br>IEC 60947-4-1<br>IEC 60947-5-1<br>UL 60947-4-1<br>IEC 60335-1: 30.2.punkts<br>IEC 60335-2-40: Pielikums JJ<br>UL 60335-2-40: Pielikums JJ<br>CSA C22.2 Nr. 60947-4-1 |
| **Produkta sertifikācija** | UL<br>CCC<br>CSA<br>Jūras<br>UKCA<br>EAC<br>CB shēma |
| **IP aizsardzības pakāpe** | IP20 priekšpuse atbilst IEC 60529 |
| **Aizsardzības ārstēšana** | TH atbilst IEC 60068-2-30 |

| | |
|---|---|
| **Klimata izturība** | atbilst IACS E10 mitra karstuma iedarbība<br>atbilst IEC 60947-1 pielikuma Q kategorija D mitra karstuma iedarbība |
| **Pieļaujamā apkārtējā gaisa temperatūra ap ierīci** | -40…60 °C<br>60…70 °C ar pazemināšanu |
| **Darbības augstums** | 0...3000 m |
| **Ugunsizturība** | 850 °C atbilst IEC 60695-2-1 |
| **Liesmas slāpēšana** | V1 atbilst UL 94 |
| **Mehāniskā izturība** | vibrācijas kontaktors atvērts ( 2 Gn, 5...300 Hz)<br>vibrācijas kontaktors aizvērts ( 4 Gn, 5...300 Hz)<br>triecieni kontaktors atvērts ( 10 Gn uz 11 ms)<br>triecieni kontaktors aizvērts ( 15 Gn uz 11 ms) |
| **Augstums** | 77 mm |
| **Platums** | 45 mm |
| **Dziļums** | 86 mm |
| **Neto svars** | 0,33 kg |

## Iepakošanas vienības

| | |
|---|---|
| **Pirmā iepakojuma vienības tips** | PCE |
| **Vienību skaits 1. iepakojumā** | 1 |
| **1. iepakojuma augstums** | 5,200 cm |
| **1. iepakojuma platums** | 9,200 cm |
| **1. iepakojuma garums** | 11,200 cm |
| **1. iepakojuma svars** | 346,000 g |
| **Otrā iepakojuma vienības tips** | S02 |
| **Vienību skaits 2. iepakojumā** | 20 |
| **2. iepakojuma augstums** | 15,000 cm |
| **2. iepakojuma platums** | 30,000 cm |
| **2. iepakojuma garums** | 40,000 cm |
| **2. iepakojuma svars** | 7,520 kg |
| **Trešā iepakojuma vienības tips** | P06 |
| **Vienību skaits 3. iepakojumā** | 320 |
| **3. iepakojuma augstums** | 80,000 cm |
| **3. iepakojuma platums** | 80,000 cm |
| **3. iepakojuma garums** | 60,000 cm |
| **3. iepakojuma svars** | 129,300 kg |

## Līguma garantija

| | |
|---|---|
| **Garantija (mēnešos)** | 18 |

## Environmental Data

Schneider Electric mērķis ir līdz 2050. gadam sasniegt nulles emisiju statusu, izmantojot piegādes ķēdes partnerību, zemākas ietekmes materiālus un cirkularitāti, izmantojot mūsu pašreizējo kampaņu "Use Better, Use Longer, Use Again", lai pagarinātu produktu kalpošanas laiku un to pārstrādājamību.

Environmental Data skaidrojums >

Kā mēs novērtējam produktu ilgtspēju >

### Ietekme uz vidi

| | |
|---|---|
| Kopējā dzīves cikla oglekļa pēda | **26 kg CO2 eq.** |
| Ražošanas posma oglekļa pēdas nospiedums [A1–A3] | **1 kg CO2 eq.** |
| Izplatīšanas posma oglekļa pēdas nospiedums [A4] | **0.2 kg CO2 eq.** |
| Uzstādīšanas posma oglekļa pēdas nospiedums [A5] | **0.1 kg CO2 eq.** |
| Lietošanas posma oglekļa pēdas nospiedums [B2, B3, B4, B6] | **24 kg CO2 eq.** |
| Vides informācijas publiskošana | **Produkta ietekme uz vidi** |

## Use Better

### Materiāli un iepakojums

| | |
|---|---|
| Iepakojums izgatavots no pārstrādāta kartona | **Jā** |
| Iepakojums bez plastmasas | **Jā** |
| ES RoHS direktīva | **Atbilst** |
| REACh regula | **Nesatur ļoti bīstamas vielas virs moteiktās normas** |
| Bez PVC | **Jā** |

## Use Again

### Pārsaiņošana un atkārtota ražošana

| | |
|---|---|
| Pārstrādājamības potenciāls, % | **66** |
| Cirkularitātes profils | **Informācija par ekspluatācijas izbeigšanu** |
| Atgriešana | **No** |
| WEEE marķējums | **Eiropas Savienības tirgū no šī produkta ir jāatbrīvojas, ievērojot noteiktu atkritumu savākšanas kārtību, un produkts nedrīkst nonākt sadzīves atkritumu tvertnēs.** |

## Dimensions Drawings

### Dimensions

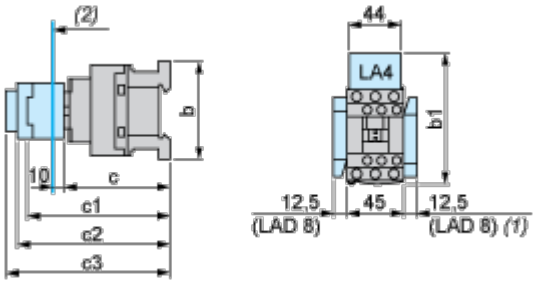


(1) Including LAD 4BB

(2) Minimum electrical clearance

| LC1 | | D09…D18 | D093…D123 | D099…D129 |
|---|---|---|---|---|
| **b** | without add-on blocks | 77 | 99 | 80 |
| **b1** | with LAD 4BB | 94 | 107 | 95.5 |
| | with LA4 D•2 | 110(1) | 123(1) | 111.5(1) |
| | with LA4 DF, DT | 119(1) | 132(1) | 120.5(1) |
| | with LA4 DW, DL | 126(1) | 139(1) | 127.5(1) |
| **c** | without cover or add-on blocks | 84 | 84 | 84 |
| | with cover, without add-on blocks | 86 | 86 | 86 |
| **c1** | with LAD N or C (2 or 4 contacts) | 117 | 117 | 117 |
| **c2** | with LA6 DK10, LAD 6K10 | 129 | 129 | 129 |
| **c3** | with LAD T, R, S | 137 | 137 | 137 |
| | with LAD T, R, S and sealing cover | 141 | 141 | 141 |
| **(1)** | Including LAD 4BB. | | | |

Connections and Schema

**Wiring**

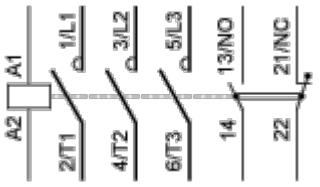

Image of product / Alternate images

**Alternative**



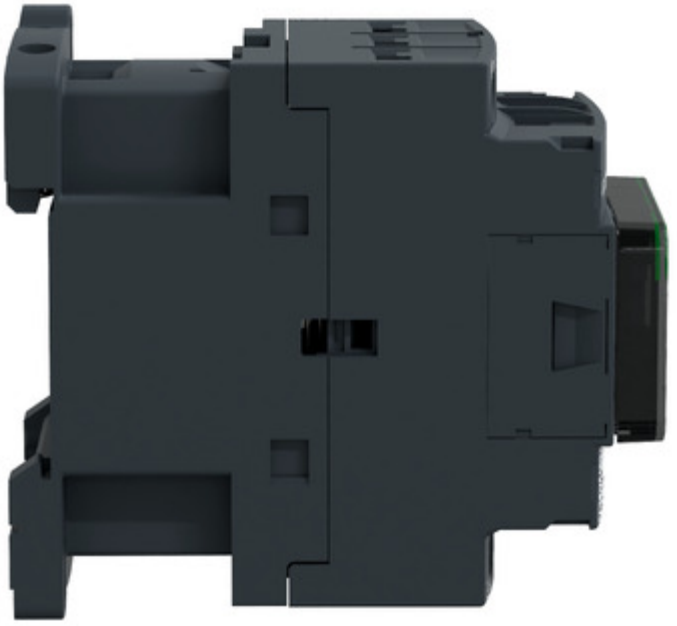

# Produkta datu lapa LC1D18F7

