Produkta datu lapa

Specifikācijas



Kontaktors, TeSys Deca, 3P(3NO), AC-3/AC-3e, <=440V, 12A, 24V AC 50/60Hz spole, skrūvju spailes

LC1D12B7

Galvenā

Produktu klāsts	TeSys Deca
Produkta vai sastāvdaļas veids	Kontaktors
Ierīces īsais nosaukums	LC1D
Kontaktoru lietojumprogramma	Pretestības slodze Motora vadība
Izmantošanas kategorija	AC-3 AC-3e AC-1 AC-4
Polu apraksts	3P
[Ue] nominālais darbības spriegums	strāvas ķēde : <= 690 V AC 25...400 Hz strāvas ķēde : <= 300 V DC
[Ie] nominālā darba strāva	25 A (pie < 60 °C) pie <= 440 V AC AC-1 pie strāvas ķēde 12 A (pie < 60 °C) pie <= 440 V AC AC-3 pie strāvas ķēde 12 A (pie < 60 °C) pie <= 440 V AC AC-3e pie strāvas ķēde
[Uc] vadības ķēdes spriegums	24 V AC 50/60 Hz

Papildinošs

Motora jauda kW	3 kW pie 220/230 V AC 50/60 Hz (AC-3) 5,5 kW pie 380/400 V AC 50/60 Hz (AC-3) 5,5 kW pie 415/440 V AC 50/60 Hz (AC-3) 7,5 kW pie 500 V AC 50/60 Hz (AC-3) 7,5 kW pie 660/690 V AC 50/60 Hz (AC-3) 3 kW pie 220/230 V AC 50/60 Hz (AC-3e) 5,5 kW pie 380/400 V AC 50/60 Hz (AC-3e) 5,5 kW pie 415/440 V AC 50/60 Hz (AC-3e) 7,5 kW pie 500 V AC 50/60 Hz (AC-3e) 7,5 kW pie 660/690 V AC 50/60 Hz (AC-3e) 3,7 kW pie 400 V AC 50/60 Hz (AC-4)
Motora jauda ZS	0,5 hp pie 115 V AC 50/60 Hz pie 1 fāze motori 2 hp pie 230/240 V AC 50/60 Hz pie 1 fāze motori 3 hp pie 200/208 V AC 50/60 Hz pie 3 fāzes motori 3 hp pie 230/240 V AC 50/60 Hz pie 3 fāzes motori 7,5 hp pie 460/480 V AC 50/60 Hz pie 3 fāzes motori 10 hp pie 575/600 V AC 50/60 Hz pie 3 fāzes motori
Saderības kods	LC1D
Polu kontakta sastāvs	3 NO
Aizsargapvalks	Ar
[Ith] parastā brīvā gaisa termiskā strāva	25 A (pie 60 °C) pie strāvas ķēde 10 A (pie 60 °C) pie signalizācijas ķēde
Irms nominālā ražošanas jauda	250 A at 440 V for strāvas ķēde conforming to IEC 60947 140 A AC for signalizācijas ķēde conforming to IEC 60947-5-1 250 A DC for signalizācijas ķēde conforming to IEC 60947-5-1
Nominālā pārrāvuma jauda	250 A pie 440 V pie strāvas ķēde atbilst IEC 60947

Ir sasniegts maksimālais saīdzināmo produktu skaits. Lūdzu, atveriet sadaļu Saīdzināt produktus #SAITE# un izdzēsiet kādu produktu, lai turpinātu.

[Icw] nominālā īstermiņa izturības strāva	105 A 40 °C - 10 s pie strāvas ķēde 210 A 40 °C - 1 s pie strāvas ķēde 30 A 40 °C - 10 min pie strāvas ķēde 61 A 40 °C - 1 min pie strāvas ķēde 100 A - 1 s pie signalizācijas ķēde 120 A - 500 ms pie signalizācijas ķēde 140 A - 100 ms pie signalizācijas ķēde
Saistītā drošinātāja nominmāls	10 A gG pie signalizācijas ķēde atbilst IEC 60947-5-1 40 A gG pie <= 690 V koordināciju 1. veids pie strāvas ķēde 25 A gG pie <= 690 V koordināciju 2. veids pie strāvas ķēde
Vidējā pretestība	2,5 mhm - It 25 A 50 Hz pie strāvas ķēde
Jaudas izkliede uz vienu polu	0,36 W AC-3 1,56 W AC-1 0,36 W AC-3e
[Ui] nominālais izolācijas spriegums	strāvas ķēde : 690 V atbilst IEC 60947-4-1 strāvas ķēde : 600 V CSA sertificēts strāvas ķēde : 600 V UL sertificēts signalizācijas ķēde : 690 V atbilst IEC 60947-1 signalizācijas ķēde : 600 V CSA sertificēts signalizācijas ķēde : 600 V UL sertificēts
Pārsprieguma kategorija	III
Piesārņojuma pakāpe	3
[Uimp] nominālais impulsu izturības spriegums	6 kV atbilst IEC 60947
Drošības uzticamības līmenis	B10d = 1369863 cikli kontaktors ar nominālo slodzi atbilst EN/ISO 13849-1 B10d = 20000000 cikli kontaktors ar mehānisku slodzi atbilst EN/ISO 13849-1
Mehāniskā izturība	15 M cikli
Elektriskā izturība	2 M cikli 12 A AC-3 pie Ue <= 440 V 0,8 M cikli 25 A AC-1 pie Ue <= 440 V 2 M cikli 12 A AC-3e pie Ue <= 440 V
Vadības ķēdes tips	AC pie 50/60 Hz standarta
Spoles tehnoloģija	Bez iebūvēta slāpētāja moduļa
Vadības ķēdes sprieguma robežas	0,3...0,6 Uc (-40…70 °C):izkrišana AC 50/60 Hz 0,8...1,1 Uc (-40…60 °C):operatīvi AC 50 Hz 0,85...1,1 Uc (-40…60 °C):operatīvi AC 60 Hz 1...1,1 Uc (60…70 °C):operatīvi AC 50/60 Hz
Ieslēgšanas jauda VA	70 VA 60 Hz cos phi 0,75 (pie 20 °C) 70 VA 50 Hz cos phi 0,75 (pie 20 °C)
Noturīgais enerģijas patēriņš VA	7,5 VA 60 Hz cos phi 0,3 (pie 20 °C) 7 VA 50 Hz cos phi 0,3 (pie 20 °C)
Siltuma izkliedēšana	2…3 W pie 50/60 Hz
Darbības laiks	12...22 ms aizvēršana 4...19 ms atvēršana
Maksimālais darbības ātrums	3600 cikls/h 60 °C temperatūrā

Savienojumi - termināļi	strāvas ķēde : skrūvju skavu spailes 1 1…4 mm² - kabeļa stingrība: elastīgs bez kabeļa gala strāvas ķēde : skrūvju skavu spailes 2 1…4 mm² - kabeļa stingrība: elastīgs bez kabeļa gala strāvas ķēde : skrūvju skavu spailes 1 1…4 mm² - kabeļa stingrība: elastīgs ar kabeļa galu strāvas ķēde : skrūvju skavu spailes 2 1…2,5 mm² - kabeļa stingrība: elastīgs ar kabeļa galu strāvas ķēde : skrūvju skavu spailes 1 1…4 mm² - kabeļa stingrība: ciets bez kabeļa gala strāvas ķēde : skrūvju skavu spailes 2 1…4 mm² - kabeļa stingrība: ciets bez kabeļa gala vadības ķēde : skrūvju skavu spailes 1 1…4 mm² - kabeļa stingrība: elastīgs bez kabeļa gala vadības ķēde : skrūvju skavu spailes 2 1…4 mm² - kabeļa stingrība: elastīgs bez kabeļa gala vadības ķēde : skrūvju skavu spailes 1 1…4 mm² - kabeļa stingrība: elastīgs ar kabeļa galu vadības ķēde : skrūvju skavu spailes 2 1…2,5 mm² - kabeļa stingrība: elastīgs ar kabeļa galu vadības ķēde : skrūvju skavu spailes 1 1…4 mm² - kabeļa stingrība: ciets bez kabeļa gala vadības ķēde : skrūvju skavu spailes 2 1…4 mm² - kabeļa stingrība: ciets bez kabeļa gala
Pievilkšanas griezes moments	strāvas ķēde : 1,7 Nm - ieslēgts skrūvju skavu spailes - ar skrūvgriezi plakans Ø 6 mm strāvas ķēde : 1,7 Nm - ieslēgts skrūvju skavu spailes - ar skrūvgriezi Philips Nr.2 vadības ķēde : 1,7 Nm - ieslēgts skrūvju skavu spailes - ar skrūvgriezi plakans Ø 6 mm vadības ķēde : 1,7 Nm - ieslēgts skrūvju skavu spailes - ar skrūvgriezi Philips Nr.2 vadības ķēde : 1,7 Nm - ieslēgts skrūvju skavu spailes - ar skrūvgriezi pozidriv Nr 2 strāvas ķēde : 1,7 Nm - ieslēgts skrūvju skavu spailes - ar skrūvgriezi pozidriv Nr 2
Papildkontakta veids	1 NO + 1 NC
Papildu kontaktu tips	veids mehāniski saistīti 1 NO + 1 NC atbilst IEC 60947-5-1 veids spoguļa kontakts 1 NC atbilst IEC 60947-4-1
Signalizācijas ķēdes frekvence	25...400 Hz
Minimālais pārslēgšanas spriegums	17 V pie signalizācijas ķēde
Minimālā pārslēgšanas strāva	5 mA pie signalizācijas ķēde
Izolācijas pretestība	> 10 MOhm pie signalizācijas ķēde
Nepārklāšanās laiks	1,5 ms par atslēgšanu no strāvas starp NC un NO kontaktu 1,5 ms par enerģētiku starp NC un NO kontaktu
Montāžas atbalsts	Sliede Plāksne

Vide

Standarti	CSA C22.2 Nr. 14 EN 60947-4-1 EN 60947-5-1 IEC 60947-4-1 IEC 60947-5-1 UL 60947-4-1 IEC 60335-1: 30.2.punkts IEC 60335-2-40: Pielikums JJ UL 60335-2-40: Pielikums JJ CSA C22.2 Nr. 60947-4-1
Produkta sertifikācija	UL CCC CSA Jūras UKCA EAC CB shēma
IP aizsardzības pakāpe	IP20 priekšpuse atbilst IEC 60529
Aizsardzības ārstēšana	TH atbilst IEC 60068-2-30

Klimata izturība	atbilst IACS E10 mitra karstuma iedarbība atbilst IEC 60947-1 pielikuma Q kategorija D mitra karstuma iedarbība
Pieļaujamā apkārtējā gaisa temperatūra ap ierīci	-40…60 °C 60…70 °C ar pazemināšanu
Darbības augstums	0...3000 m
Ugunsizturība	850 °C atbilst IEC 60695-2-1
Liesmas slāpēšana	V1 atbilst UL 94
Mehāniskā izturība	vibrācijas kontaktors atvērts (2 Gn, 5...300 Hz) vibrācijas kontaktors aizvērts (4 Gn, 5...300 Hz) triecieni kontaktors atvērts (10 Gn uz 11 ms) triecieni kontaktors aizvērts (15 Gn uz 11 ms)
Augstums	77 mm
Platums	45 mm
Dziļums	86 mm
Neto svars	0,325 kg

Iepakošanas vienības

Pirmā iepakojuma vienības tips	PCE
Vienību skaits 1. iepakojumā	1
1. iepakojuma augstums	5,200 cm
1. iepakojuma platums	9,200 cm
1. iepakojuma garums	11,200 cm
1. iepakojuma svars	348,000 g
Otrā iepakojuma vienības tips	S02
Vienību skaits 2. iepakojumā	20
2. iepakojuma augstums	15,000 cm
2. iepakojuma platums	30,000 cm
2. iepakojuma garums	40,000 cm
2. iepakojuma svars	7,218 kg
Trešā iepakojuma vienības tips	P06
Vienību skaits 3. iepakojumā	320
3. iepakojuma augstums	75,000 cm
3. iepakojuma platums	60,000 cm
3. iepakojuma garums	80,000 cm
3. iepakojuma svars	127,500 kg

Līguma garantija

Garantija (mēnešos)	18

Environmental Data

Schneider Electric mērķis ir līdz 2050. gadam sasniegt nulles emisiju statusu, izmantojot piegādes ķēdes partnerību, zemākas ietekmes materiālus un cirkularitāti, izmantojot mūsu pašreizējo kampaņu "Use Better, Use Longer, Use Again", lai pagarinātu produktu kalpošanas laiku un to pārstrādājamību.

Environmental Data skaidrojums >

Kā mēs novērtējam produktu ilgtspēju >

Ietekme uz vidi

Kopējā dzīves cikla oglekļa pēda	**23 kg CO2 eq.**
Ražošanas posma oglekļa pēdas nospiedums [A1–A3]	**1 kg CO2 eq.**
Izplatīšanas posma oglekļa pēdas nospiedums [A4]	**0.2 kg CO2 eq.**
Uzstādīšanas posma oglekļa pēdas nospiedums [A5]	**0.1 kg CO2 eq.**
Lietošanas posma oglekļa pēdas nospiedums [B2, B3, B4, B6]	**22 kg CO2 eq.**
Vides informācijas publiskošana	**Produkta ietekme uz vidi**

Use Better

Materiāli un iepakojums

Iepakojums izgatavots no pārstrādāta kartona	**Jā**
Iepakojums bez plastmasas	**Jā**
ES RoHS direktīva	**Atbilst**
REACh regula	**Nesatur ļoti bīstamas vielas virs moteiktās normas**
Bez PVC	**Jā**

Use Again

Pārsaiņošana un atkārtota ražošana

Pārstrādājamības potenciāls, %	**66**
Cirkularitātes profils	**Informācija par ekspluatācijas izbeigšanu**
Atgriešana	**No**
WEEE marķējums	**Eiropas Savienības tirgū no šī produkta ir jāatbrīvojas, ievērojot noteiktu atkritumu savākšanas kārtību, un produkts nedrīkst nonākt sadzīves atkritumu tvertnēs.**

Dimensions Drawings

Dimensions

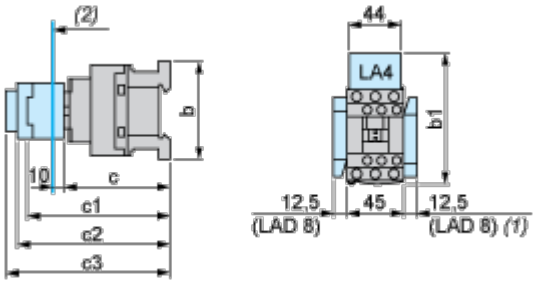

(1) Including LAD 4BB

(2) Minimum electrical clearance

LC1		D09…D18	D093…D123	D099…D129
b	without add-on blocks	77	99	80
b1	with LAD 4BB	94	107	95.5
	with LA4 D•2	110(1)	123(1)	111.5(1)
	with LA4 DF, DT	119(1)	132(1)	120.5(1)
	with LA4 DW, DL	126(1)	139(1)	127.5(1)
c	without cover or add-on blocks	84	84	84
	with cover, without add-on blocks	86	86	86
c1	with LAD N or C (2 or 4 contacts)	117	117	117
c2	with LA6 DK10, LAD 6K10	129	129	129
c3	with LAD T, R, S	137	137	137
	with LAD T, R, S and sealing cover	141	141	141
(1)	Including LAD 4BB.			

Connections and Schema

Wiring

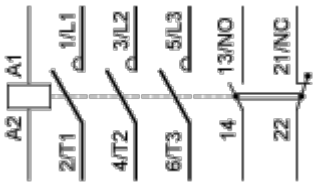

Image of product / Alternate images

Alternative



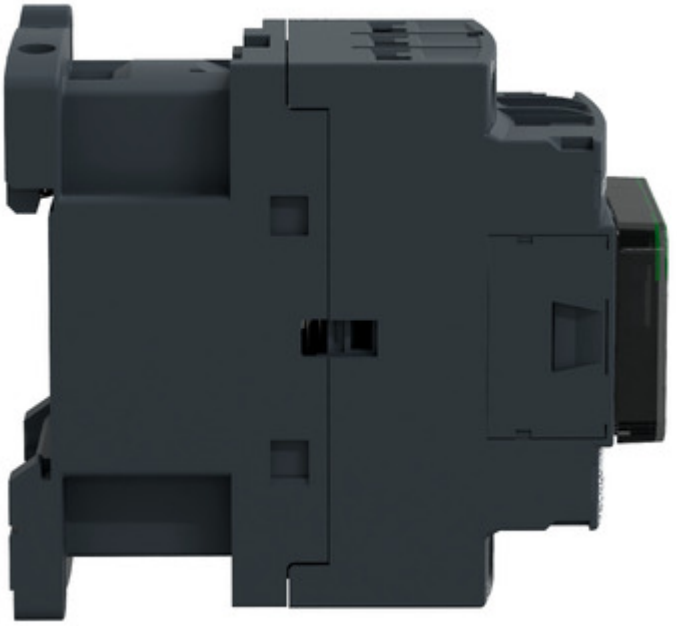

Produkta datu lapa LC1D12B7



