Produktdatenblatt

Spezifikationen



Leistungsschütz LC1D 4p, +1S+1Ö, Spule 24 V DC

LC1DT206BD

EAN Code: 3389118007673

Hauptmerkmale

Baureihe	TeSys TeSys Deca
Baureihe	TeSys Deca Advanced
Produkt- oder Komponententyp	Schütz
Kurzbezeichnung des Geräts	LC1D
Anwendung des Schützes	Ohmsche Last
Nutzungskategorie	AC-1
Beschreibung der Pole	4P
[Ue] Bemessungs-Betriebsspannung	Stromkreis: <= 690 V AC 25 - 400 Hz Stromkreis: <= 300 V DC
[Ie] Betriebsbemessungstrom	20 A (bei <60 °C) bei <= 440 V AC AC-1 für Stromkreis
[Uc] Steuerkreisspannung	24 V DC

Zusatzmerkmale

Kompatibilitätscode	LC1D
Strommast Kontaktzusammensetzung	4 S
Sicherheitsabdeckung	Mit
[Ith] Konventioneller thermischer Strom in freier Luft	10 A (bei 60 °C) für Signalschaltkreis 20 A (bei 60 °C) für Stromkreis
[Irms] Bemessungseinschaltvermögen	140 A AC for Signalschaltkreis conforming to IEC 60947-5-1 250 A DC for Signalschaltkreis conforming to IEC 60947-5-1 250 A at 440 V for Stromkreis conforming to IEC 60947
Nenn-Unterbrechungskapazität	250 A bei 440 V für Stromkreis entspricht IEC 60947
[Icw] Bemessungs-Kurzzeitstromfestigkeit	30 A 40 °C - 10 min für Stromkreis 61 A 40 °C - 1 min für Stromkreis 105 A 40 °C - 10 s für Stromkreis 210 A 40 °C - 1 s für Stromkreis 100 A - 1 s für Signalschaltkreis 120 A - 500 ms für Signalschaltkreis 140 A - 100 ms für Signalschaltkreis
Zugehörige Absicherung	10 A gG für Signalschaltkreis entspricht IEC 60947-5-1 25 A gG bei <= 690 V Koordination Typ 1 für Stromkreis 20 A gG bei <= 690 V Koordination Typ 2 für Stromkreis
Durchschnittliche Impedanz	2,5 MOhm - Ith 20 A 50 Hz für Stromkreis
Verlustleistung pro Pol	1,56 W AC-1

Bruttopreisliste für Deutschland zuzüglich Zuschläge, Frachtkosten und Mehrwertsteuer, gültig ab dem 1. Januar 2024. Irrtum und Änderungen vorbehalten. Es gelten die AGBs der Schneider Electric GmbH.

Haftungsausschluss: Diese Dokumentation dient nicht als Ersatz für die Beurteilung der Eignung oder Verlässlichkeit dieser Produkte für bestimmte Verwendungsbereiche des Benutzers und darf nicht zu diesem Zweck verwendet werden.

[Ui] Bemessungs-Isolationsspannung	Stromkreis: 600 V CSA zertifiziert Stromkreis: 600 V UL zertifiziert Signalschaltkreis: 690 V entspricht IEC 60947-1 Signalschaltkreis: 600 V CSA zertifiziert Signalschaltkreis: 600 V UL zertifiziert Stromkreis: 690 V entspricht IEC 60947-4-1
Überspannungskategorie	III
Verschmutzungsgrad	3
[Uimp] Bemessungs-Stoßspannungsfestigkeit	6 kV entspricht IEC 60947
Niveau des Sicherheitslevels	B10d = 1369863 Zyklen Schütz mit Nennlast entspricht EN/ISO 13849-1 B10d = 20000000 Zyklen Schütz mit mechanischer Last entspricht EN/ISO 13849-1
Mechanische Lebensdauer	30 Mcycles
Steuerstromkreis-Typ	DC Standard
Spulentechnologie	Integrierte bidirektionaler Spitzenbegrenzungsdioden-Suppressor
Steuerkreisspannungsgrenzen	0,1 - 0,25 Uc (-40…70 °C):Abfallspannung DC 0,7 - 1,25 Uc (-40…60 °C):Betrieb DC 1 - 1,25 Uc (60…70 °C):Betrieb DC
Anzugsleistung in W	5,4 W (bei 20 °C)
Halteleistungsaufnahme in W	5,4 W bei 20 °C
Betriebszeit	20 ±20 % ms Öffnung 63 ±15 % ms Schließung
Zeitkonstante	28 ms
maximale Betriebsrate	3600 cyc/h at 60 °C
Anschlüsse - Klemmen	Steuerkreis: Ringkabelschuhklemmen - äußerer Durchmesser: 8 mm Stromkreis: Ringkabelschuhklemmen - äußerer Durchmesser: 8 mm
Anzugsdrehmoment	Steuerkreis: 1,7 Nm - auf Ringkabelschuhklemmen - mit Schraubenzieher flach Ø 6 M3,5 Steuerkreis: 1,7 Nm - auf Ringkabelschuhklemmen - mit Schraubenzieher Philips Nr. 2 M3,5 Stromkreis: 1,7 Nm - auf Ringkabelschuhklemmen - mit Schraubenzieher flach Ø 6 M3,5 Stromkreis: 1,7 Nm - auf Ringkabelschuhklemmen - mit Schraubenzieher Philips Nr. 2 M3,5 Steuerkreis: 1,7 Nm - auf Ringkabelschuhklemmen - mit Schraubenzieher Position Nr. 2 M3,5 Stromkreis: 1,7 Nm - auf Ringkabelschuhklemmen - mit Schraubenzieher Position Nr. 2 M3,5
Aufbau der Hilfskontakte	1 S + 1 Ö
Typ der Hilfskontakte	Typ mechanisch verbunden 1 S + 1 Ö entspricht IEC 60947-5-1 Typ Spiegelkontakt 1 Ö entspricht IEC 60947-4-1
Signalisierungskreisfrequenz	25 - 400 Hz
Min. Schaltspannung	17 V for Signalschaltkreis
Min. Schaltstrom	5 mA for Signalschaltkreis
Isolationswiderstand	> 10 MOhm for Signalschaltkreis
Nicht überlappende Zeit	1,5 ms bei Aberregung zwischen Schließer- und Öffnerkontakt 1,5 ms bei Ansteuerung zwischen Schließer- und Öffnerkontakt
Montagehalterung	Platte Schiene

Montage

Normen	CSA C22.2 Nr. 14 EN 60947-4-1 EN 60947-5-1 IEC 60947-4-1 IEC 60947-5-1 UL 60947-4-1 IEC 60335-1
Produktzertifizierungen	UL DNV CCC RINA LROS (Lloyds register of shipping) CSA GL BV GOST
Schutzart (IP)	IP20 Vorderseite entspricht IEC 60529
Schutzbehandlung	TH entspricht IEC 60068-2-30
Klimafestigkeit	entspricht IACS E10 Feuchtwärme-Exposition entspricht IEC 60947-1 Anhang Q Kategorie D Feuchtwärme-Exposition
Geräte-Umgebungstemperatur	-40…60 °C 60…70 °C mit Leistungsreduzierung
Betriebshöhe	0 - 3.000 m
Feuerbeständigkeit	850 °C entspricht IEC 60695-2-1
Flammenfestigkeit	V1 entspricht UL 94
Mechanische Robustheit	Schwingungen Schütz geöffnet (2 Gn, 5 - 300 Hz) Schwingungen Schütz geschlossen (4 Gn, 5 - 300 Hz) Schocks Schütz geschlossen (15 Gn für 11 ms) Schocks Schütz geöffnet (10 Gn für 11 ms)
Höhe	85 mm
Breite	45 mm
Tiefe	99 mm
Produktgewicht	0,365 kg

Verpackungseinheiten

VPE 1 Art	PCE
Anzahl der Geräte pro Packung	1
VPE 1 Höhe	5,1 cm
VPE 1 Breite	9,3 cm
VPE 1 Länge	13,2 cm
Verpackungsgewicht (Lbs)	545,0 g

Vertragliche Gewährleistung

Garantie (in Monaten)	18

Environmental Data

Schneider Electric hat sich zum Ziel gesetzt, den Net Zero-Status bis 2050 durch Lieferkettenpartnerschaften, Materialien mit geringerer Auswirkung und Kreislaufbildung über unsere laufende Kampagne "Use Better, Use Longer, Use Again" zu erreichen, um die Lebensdauer und Recyclingfähigkeit der Produkte zu verlängern.

Erläuterung der Environmental Data >

Wie wir die Produktnachhaltigkeit bewerten >

Umweltbilanz

Total lifecycle Carbon footprint	**45 kg CO2 eq.**
CO_2-Fußabdruck der Herstellungsphase [A1 bis A3]	**3 kg CO2 eq.**
CO_2-Fußabdruck der Distributionsphase [A4]	**0.2 kg CO2 eq.**
CO_2-Fußabdruck der Installationsphase [A5]	**0 kg CO2 eq.**
CO_2-Fußabdruck der Nutzungsphase [B2, B3, B4, B6]	**41 kg CO2 eq.**
CO_2-Fußabdruck der End-of-Life-Phase [C1 bis C4]	**1 kg CO2 eq.**
Umweltproduktdeklaration	**Produktumweltprofil**

Use Better

Materialien und Verpackung

Verpackung mit Recycling-Karton	**Ja**
Verpackung ohne Kunststoff	**Ja**
SCIP-Nummer	**50ae7612-fd2e-41e4-a369-50d0dea6e592**
EU-RoHS-Richtlinie	**Freistellungskonform**
REACh-Verordnung	**Produkt beinhaltet besorgniserregende Stoffe (SVHC) über dem Schwellwert**
PVC-frei	**Ja**

Use Again

Reproduktion

Recyclingfähigkeitspotential in %	**75**
Circular Econmomy-Eignung	**Entsorgungsinformationen**
Rücknahme	**Nein**
WEEE-Kennzeichnung	**Das Produkt muss entsprechend bestimmter Hinweise auf Märkten der Europäischen Union entsorgt werden und darf nicht in Haushaltsabfälle gelangen.**

Image of product / Alternate images

Alternative

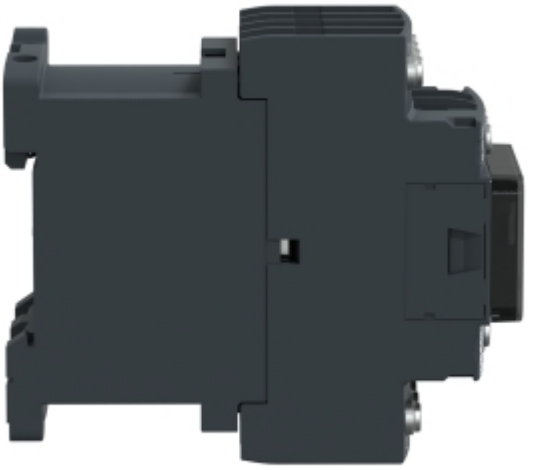




Schneider Electric
LADITBDL
6 - 24V

