Produktdatenblatt

Spezifikationen



Wendeschützkombination, 3p+1S+1Ö, 22kW/400V/AC3 50A, Spule 110V 50/60Hz

LC2D50AF7

EAN Code: 3389119409568

Hauptmerkmale

Baureihe	TeSys TeSys Deca
Produktname	TeSys D TeSys Deca
Produkt- oder Komponententyp	Wendeschütz
Kurzbezeichnung des Geräts	LC2D
Anwendung des Schützes	Ohmsche Last Motorsteuerung
Nutzungskategorie	AC-3 AC-1 AC-3e
Gerätedarstellung	Vorgefertigt mit reversierender Leistungssammelschiene
Beschreibung der Pole	3P
Strommast Kontaktzusammensetzung	3 S
[Ue] Bemessungs-Betriebsspannung	Stromkreis: <= 690 V AC 25 - 400 Hz Stromkreis: <= 300 V DC
[Ie] Betriebsbemessungstrom	50 A (bei <60 °C) bei <= 440 V AC AC-3 für Stromkreis 80 A (bei <60 °C) bei <= 440 V AC AC-1 für Stromkreis 50 A (bei <60 °C) bei <= 440 V AC AC-3e für Stromkreis
Motorleistung (kW)	15 kW bei 220 - 230 V AC 50 - 60 Hz 22 kW bei 380 - 400 V AC 50 - 60 Hz 30 kW bei 500 V AC 50 - 60 Hz 33 kW bei 660 - 690 V AC 50 - 60 Hz 25 kW bei 415 V AC 50 - 60 Hz 30 kW bei 440 V AC 50 - 60 Hz
Motorleistung HP (UL / CSA)	3 hp bei 115 V AC 60 Hz für 1 Phase Motoren 7,5 hp bei 230/240 V AC 60 Hz für 1 Phase Motoren 15 hp bei 200/208 V AC 60 Hz für 3 Phasen Motoren 15 hp bei 230/240 V AC 60 Hz für 3 Phasen Motoren 40 hp bei 460/480 V AC 60 Hz für 3 Phasen Motoren 40 hp bei 575/600 V AC 60 Hz für 3 Phasen Motoren
Steuerstromkreis-Typ	AC bei 50/60 Hz
[Uc] Steuerkreisspannung	110 V AC 50/60 Hz
Aufbau der Hilfskontakte	1 S + 1 Ö
[Uimp] Bemessungs-Stoßspannungsfestigkeit	6 kV entspricht IEC 60947
Überspannungskategorie	III
[Ith] Konventioneller thermischer Strom in freier Luft	10 A (bei 60 °C) für Signalschaltkreis 80 A (bei 60 °C) für Stromkreis
[Irms] Bemessungseinschaltvermögen	140 A AC for Signalschaltkreis conforming to IEC 60947-5-1 250 A DC for Signalschaltkreis conforming to IEC 60947-5-1 900 A at 440 V for Stromkreis conforming to IEC 60947

Bruttopreisliste für Deutschland zuzüglich Zuschläge, Frachtkosten und Mehrwertsteuer, gültig ab dem 1. Januar 2024. Irrtum und Änderungen vorbehalten. Es gelten die AGBs der Schneider Electric GmbH.

Haftungsausschluss: Diese Dokumentation dient nicht als Ersatz für die Beurteilung der Eignung oder Verlässlichkeit dieser Produkte für bestimmte Verwendungsbereiche des Benutzers und darf nicht zu diesem Zweck verwendet werden.

Nenn-Unterbrechungskapazität	900 A bei 440 V für Stromkreis entspricht IEC 60947
[Icw] Bemessungs-Kurzzeitstromfestigkeit	400 A 40 °C - 10 s für Stromkreis 810 A 40 °C - 1 s für Stromkreis 84 A 40 °C - 10 min für Stromkreis 208 A 40 °C - 1 min für Stromkreis 100 A - 1 s für Signalschaltkreis 120 A - 500 ms für Signalschaltkreis 140 A - 100 ms für Signalschaltkreis
Zugehörige Absicherung	10 A gG für Signalschaltkreis entspricht IEC 60947-5-1 100 A gG bei <= 690 V Koordination Typ 1 für Stromkreis 100 A gG bei <= 690 V Koordination Typ 2 für Stromkreis
Durchschnittliche Impedanz	1,5 MOhm - Ith 80 A 50 Hz für Stromkreis
[Ui] Bemessungs-Isolationsspannung	Stromkreis: 690 V entspricht IEC 60947-4-1 Stromkreis: 600 V CSA zertifiziert Stromkreis: 600 V UL zertifiziert Signalschaltkreis: 690 V entspricht IEC 60947-1 Signalschaltkreis: 600 V CSA zertifiziert Signalschaltkreis: 600 V UL zertifiziert
Elektrische Lebensdauer	1,45 Mcycles 50 A AC-3 bei Ue <= 440 V 1,1 Mcycles 80 A AC-1 bei Ue <= 440 V 1,45 Mcycles 50 A AC-3e bei Ue <= 440 V
Verlustleistung pro Pol	3,7 W AC-3 9,6 W AC-1 3,7 W AC-3e
vordere Abdeckung	Mit
Verriegelungsart	Mechanisch
Montagehalterung	Platte Schiene
Normen	CSA C22.2 Nr. 14 EN 60947-4-1 EN 60947-5-1 IEC 60947-4-1 IEC 60947-5-1 UL 60335-2-40:Annex JJ IEC 60335-1
Produktzertifizierungen	UL CSA RINA GOST CCC DNV LROS (Lloyds register of shipping) GL BV UKCA
Anschlüsse - Klemmen	Steuerkreis: Schraubklemmen 1 Kabel(n) 1…4 mm²flexibel ohne Kabelende Steuerkreis: Schraubklemmen 2 Kabel(n) 1…4 mm²flexibel ohne Kabelende Steuerkreis: Schraubklemmen 1 Kabel(n) 1…4 mm²flexibel mit Kabelende Steuerkreis: Schraubklemmen 2 Kabel(n) 1…2,5 mm²flexibel mit Kabelende Steuerkreis: Schraubklemmen 1 Kabel(n) 1…4 mm²starr Steuerkreis: Schraubklemmen 2 Kabel(n) 1…4 mm²starr Stromkreis: EverLink BTR-Schraubsteckverbinder 1 Kabel(n) 1…35 mm²flexibel ohne Kabelende Stromkreis: EverLink BTR-Schraubsteckverbinder 2 Kabel(n) 1…25 mm²flexibel ohne Kabelende Stromkreis: EverLink BTR-Schraubsteckverbinder 1 Kabel(n) 1…35 mm²flexibel mit Kabelende Stromkreis: EverLink BTR-Schraubsteckverbinder 2 Kabel(n) 1…25 mm²flexibel mit Kabelende Stromkreis: EverLink BTR-Schraubsteckverbinder 1 Kabel(n) 1…35 mm²starr Stromkreis: EverLink BTR-Schraubsteckverbinder 2 Kabel(n) 1…25 mm²starr

Anzugsdrehmoment	Steuerkreis: 1,7 Nm - auf Schraubklemmen - mit Schraubenzieher flach Ø 6 Steuerkreis: 1,7 Nm - auf Schraubklemmen - mit Schraubenzieher Philips Nr. 2 Stromkreis: 8 Nm - auf EverLink BTR-Schraubsteckverbinder - Kabel 25…35 mm² Sechskant Schraubenkopf 4 mm Stromkreis: 5 Nm - auf EverLink BTR-Schraubsteckverbinder - Kabel 1…25 mm² Sechskant Schraubenkopf 4 mm Steuerkreis: 1,7 Nm - auf Schraubklemmen - mit Schraubenzieher Position Nr. 2 Stromkreis: 2,5 Nm - auf Schraubklemmen - mit Schraubenzieher Position Nr. 2
Betriebszeit	4 - 19 ms Öffnung 12 - 26 ms Schließung
Niveau des Sicherheitslevels	B10d = 1369863 Zyklen Schütz mit Nennlast entspricht EN/ISO 13849-1 B10d = 20000000 Zyklen Schütz mit mechanischer Last entspricht EN/ISO 13849-1
Mechanische Lebensdauer	6 Mcycles
Max. Betriebsrate	3600 cyc/h 60 °C

Zusatzmerkmale

Spulentechnologie	Ohne integriertes Beschaltungsmodul
Steuerkreisspannungsgrenzen	0,3 - 0,6 Uc (-40…70 °C):Abfallspannung AC 50/60 Hz 0,8 - 1,1Uc (-40…60 °C):Betrieb AC 50 Hz 0,85 - 1,1 Uc (-40…60 °C):Betrieb AC 60 Hz 1 - 1,1 Uc (60…70 °C):Betrieb AC 50/60 Hz
Anzugsleistung in VA	140 VA 60 Hz cos phi 0,75 (bei 20 °C) 160 VA 50 Hz cos phi 0,75 (bei 20 °C)
Halteleistungsaufnahme in VA	13 VA 60 Hz cos phi 0,3 (bei 20 °C) 15 VA 50 Hz cos phi 0,3 (bei 20 °C)
Wärmeabgabe	4…5 W bei 50/60 Hz
Typ der Hilfskontakte	Typ mechanisch verbunden 1 S + 1 Ö entspricht IEC 60947-5-1 Typ Spiegelkontakt 1 Ö entspricht IEC 60947-4-1
Signalisierungskreisfrequenz	25 - 400 Hz
Min. Schaltstrom	5 mA for Signalschaltkreis
Min. Schaltspannung	17 V for Signalschaltkreis
Nicht überlappende Zeit	1,5 ms bei Aberregung zwischen Schließer- und Öffnerkontakt 1,5 ms bei Ansteuerung zwischen Schließer- und Öffnerkontakt
Isolationswiderstand	> 10 MOhm for Signalschaltkreis

Montage

Schutzart (IP)	IP20 Vorderseite entspricht IEC 60529
Klimafestigkeit	entspricht IACS E10 entspricht IEC 60947-1 Anhang Q Kategorie D
Beschichtung	TH entspricht IEC 60068-2-30
Verschmutzungsgrad	3
Umgebungstemperatur bei Betrieb	-40…60 °C 60…70 °C mit Leistungsreduzierung
Umgebungstemperatur bei Lagerung	-60…80 °C
Betriebshöhe	0 - 3.000 m
Feuerbeständigkeit	850 °C entspricht IEC 60695-2-1
Mechanische Robustheit	Schwingungen Schütz geöffnet: 2 Gn, 5 - 300 Hz Schwingungen Schütz geschlossen: 4 Gn, 5 - 300 Hz Schocks Schütz geöffnet: 10 Gn für 11 ms Schocks Schütz geschlossen: 15 Gn für 11 ms
Höhe	122 mm

Breite	119 mm
Tiefe	120 mm
Produktgewicht	1,88 kg

Verpackungseinheiten

VPE 1 Art	PCE
Anzahl der Geräte pro Packung	1
VPE 1 Höhe	14,3 cm
VPE 1 Breite	16,2 cm
VPE 1 Länge	19,5 cm
Verpackungsgewicht (Lbs)	2,083 kg
VPE 2 Art	S03
VPE 2 Menge	4
VPE 2 Höhe	30 cm
VPE 2 Breite	30 cm
VPE 2 Länge	40 cm
VPE 2 Gewicht	8,810 kg

Vertragliche Gewährleistung

Garantie (in Monaten)	18

Environmental Data

Schneider Electric hat sich zum Ziel gesetzt, den Net Zero-Status bis 2050 durch Lieferkettenpartnerschaften, Materialien mit geringerer Auswirkung und Kreislaufbildung über unsere laufende Kampagne "Use Better, Use Longer, Use Again" zu erreichen, um die Lebensdauer und Recyclingfähigkeit der Produkte zu verlängern.

Erläuterung der Environmental Data >

Wie wir die Produktnachhaltigkeit bewerten >

Umweltbilanz

Total lifecycle Carbon footprint	**135 kg CO2 eq.**
CO_2-Fußabdruck der Herstellungsphase [A1 bis A3]	**9 kg CO2 eq.**
CO_2-Fußabdruck der Distributionsphase [A4]	**0.9 kg CO2 eq.**
CO_2-Fußabdruck der Installationsphase [A5]	**0.1 kg CO2 eq.**
CO_2-Fußabdruck der Nutzungsphase [B2, B3, B4, B6]	**123 kg CO2 eq.**
CO_2-Fußabdruck der End-of-Life-Phase [C1 bis C4]	**3 kg CO2 eq.**
Umweltproduktdeklaration	**Produktumweltprofil**

Use Better

Materialien und Verpackung

Verpackung mit Recycling-Karton	**Ja**
Verpackung ohne Kunststoff	**Ja**
SCIP-Nummer	**3d0a4f45-d28c-4c3d-bee1-c14ec8c34bee**
EU-RoHS-Richtlinie	**Konform**
REACh-Verordnung	**Produkt beinhaltet besorgniserregende Stoffe (SVHC) über dem Schwellwert**
PVC-frei	**Ja**

Use Again

Reproduktion

Recyclingfähigkeitspotential in %	**62**
Circular Econmomy-Eignung	**Entsorgungsinformationen**
Rücknahme	**Nein**
WEEE-Kennzeichnung	**Das Produkt muss entsprechend bestimmter Hinweise auf Märkten der Europäischen Union entsorgt werden und darf nicht in Haushaltsabfälle gelangen.**

Dimensions Drawings

Dimensions

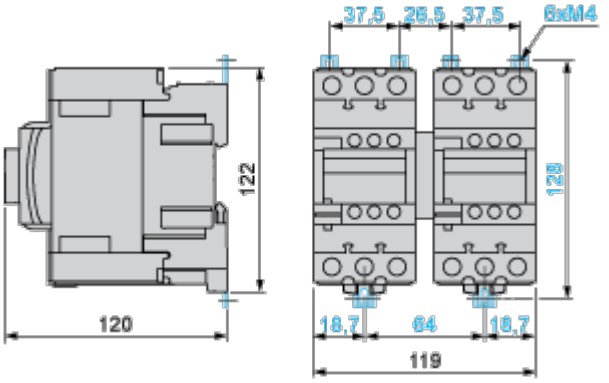

Connections and Schema

Wiring

