Produkta datu lapa

Specifikācijas



Reverss kontaktori, TeSys Deca, 3P(3NO), AC-3, <=440V 38A, 100V AC spole, skrūvju spaile

LC2D50AF7

Galvenā

Diapazons	TeSys TeSys Deca
Produkta nosaukums	TeSys D TeSys Deca
Produkta vai sastāvdaļas veids	Atpakaļgaitas kontaktors
Ierīces īsais nosaukums	LC2D
Kontaktoru lietojumprogramma	Pretestības slodze Motora vadība
Izmantošanas kategorija	AC-3 AC-1 AC-3e
Ierīces prezentācija	Iepriekš samontēts ar atpakaļgaitas jaudas kopni
Polu apraksts	3P
strāvas polu kontaktu sastāvs	3 NO
[Ue] nominālais darbības spriegums	strāvas ķēde : <= 690 V AC 25...400 Hz strāvas ķēde : <= 300 V DC
[Ie] nominālā darba strāva	50 A (pie < 60 °C) pie <= 440 V AC AC-3 pie strāvas ķēde 80 A (pie < 60 °C) pie <= 440 V AC AC-1 pie strāvas ķēde 50 A (pie < 60 °C) pie <= 440 V AC AC-3e pie strāvas ķēde
Motora jauda kW	15 kW pie 220...230 V AC 50...60 Hz 22 kW pie 380...400 V AC 50...60 Hz 30 kW pie 500 V AC 50...60 Hz 33 kW pie 660...690 V AC 50...60 Hz 25 kW pie 415 V AC 50...60 Hz 30 kW pie 440 V AC 50...60 Hz
motora jauda HP (UL / CSA)	3 hp pie 115 V AC 60 Hz pie 1 fāze motori 7,5 hp pie 230/240 V AC 60 Hz pie 1 fāze motori 15 hp pie 200/208 V AC 60 Hz pie 3 fāzes motori 15 hp pie 230/240 V AC 60 Hz pie 3 fāzes motori 40 hp pie 460/480 V AC 60 Hz pie 3 fāzes motori 40 hp pie 575/600 V AC 60 Hz pie 3 fāzes motori
Vadības ķēdes tips	AC pie 50/60 Hz
[Uc] vadības ķēdes spriegums	110 V AC 50/60 Hz
Papildkontakta veids	1 NO + 1 NC
[Uimp] nominālais impulsu izturības spriegums	6 kV atbilst IEC 60947
Pārsprieguma kategorija	III
[Ith] parastā brīvā gaisa termiskā strāva	10 A (pie 60 °C) pie signalizācijas ķēde 80 A (pie 60 °C) pie strāvas ķēde
Irms nominālā ražošanas jauda	140 A AC for signalizācijas ķēde conforming to IEC 60947-5-1 250 A DC for signalizācijas ķēde conforming to IEC 60947-5-1 900 A at 440 V for strāvas ķēde conforming to IEC 60947

Ir sasniegts maksimālais saīdzināmo produktu skaits. Lūdzu, atveriet sadaļu Saīdzināt produktus #SAITE# un izdzēsiet kādu produktu, lai turpinātu.

Nominālā pārrāvuma jauda	900 A pie 440 V pie strāvas ķēde atbilst IEC 60947
[Icw] nominālā īstermiņa izturības strāva	400 A 40 °C - 10 s pie strāvas ķēde 810 A 40 °C - 1 s pie strāvas ķēde 84 A 40 °C - 10 min pie strāvas ķēde 208 A 40 °C - 1 min pie strāvas ķēde 100 A - 1 s pie signalizācijas ķēde 120 A - 500 ms pie signalizācijas ķēde 140 A - 100 ms pie signalizācijas ķēde
Saistītā drošinātāja nominmāls	10 A gG pie signalizācijas ķēde atbilst IEC 60947-5-1 100 A gG pie <= 690 V koordināciju 1. veids pie strāvas ķēde 100 A gG pie <= 690 V koordināciju 2. veids pie strāvas ķēde
Vidējā pretestība	1,5 mhm - It 80 A 50 Hz pie strāvas ķēde
[Ui] nominālais izolācijas spriegums	strāvas ķēde : 690 V atbilst IEC 60947-4-1 strāvas ķēde : 600 V CSA sertificēts strāvas ķēde : 600 V UL sertificēts signalizācijas ķēde : 690 V atbilst IEC 60947-1 signalizācijas ķēde : 600 V CSA sertificēts signalizācijas ķēde : 600 V UL sertificēts
Elektriskā izturība	1,45 M cikli 50 A AC-3 pie Ue <= 440 V 1,1 M cikli 80 A AC-1 pie Ue <= 440 V 1,45 M cikli 50 A AC-3e pie Ue <= 440 V
Jaudas izkliede uz vienu polu	3,7 W AC-3 9,6 W AC-1 3,7 W AC-3e
Priekšējais vāks	Ar
Bloķēšanas veids	Mehāniski
Montāžas atbalsts	Plāksne Sliede
Standarti	CSA C22.2 Nr. 14 EN 60947-4-1 EN 60947-5-1 IEC 60947-4-1 IEC 60947-5-1 UL 60335-2-40: Pielikums JJ IEC 60335-1
Produkta sertifikācija	UL CSA RINA GOST CCC DNV LROS (Lloyds kuģniecības reģistrs) GL BV UKCA
Savienojumi - spailes	vadības ķēde : skrūvju skavu spailes 1 kabelis(-i) 1…4 mm² elastīgs bez kabeļa gala vadības ķēde : skrūvju skavu spailes 2 kabelis(-i) 1…4 mm² elastīgs bez kabeļa gala vadības ķēde : skrūvju skavu spailes 1 kabelis(-i) 1…4 mm² elastīgs ar kabeļa galu vadības ķēde : skrūvju skavu spailes 2 kabelis(-i) 1…2,5 mm² elastīgs ar kabeļa galu vadības ķēde : skrūvju skavu spailes 1 kabelis(-i) 1…4 mm² ciets vadības ķēde : skrūvju skavu spailes 2 kabelis(-i) 1…4 mm² ciets strāvas ķēde : EverLink BTR skrūvju savienotāji 1 kabelis(-i) 1…35 mm² elastīgs bez kabeļa gala strāvas ķēde : EverLink BTR skrūvju savienotāji 2 kabelis(-i) 1…25 mm² elastīgs bez kabeļa gala strāvas ķēde : EverLink BTR skrūvju savienotāji 1 kabelis(-i) 1…35 mm² elastīgs ar kabeļa galu strāvas ķēde : EverLink BTR skrūvju savienotāji 2 kabelis(-i) 1…25 mm² elastīgs ar kabeļa galu strāvas ķēde : EverLink BTR skrūvju savienotāji 1 kabelis(-i) 1…35 mm² ciets strāvas ķēde : EverLink BTR skrūvju savienotāji 2 kabelis(-i) 1…25 mm² ciets

Pievilkšanas griezes moments	vadības ķēde : 1,7 Nm - ieslēgts skrūvju skavu spailes - ar skrūvgriezi plakans Ø 6 mm vadības ķēde : 1,7 Nm - ieslēgts skrūvju skavu spailes - ar skrūvgriezi Philips Nr.2 strāvas ķēde : 8 Nm - ieslēgts EverLink BTR skrūvju savienotāji - kabelis 25…35 mm² sešstūrains skrūves galva 4 mm strāvas ķēde : 5 Nm - ieslēgts EverLink BTR skrūvju savienotāji - kabelis 1…25 mm² sešstūrains skrūves galva 4 mm vadības ķēde : 1,7 Nm - ieslēgts skrūvju skavu spailes - ar skrūvgriezi pozidriv Nr 2 strāvas ķēde : 2,5 Nm - ieslēgts skrūvju skavu spailes - ar skrūvgriezi pozidriv Nr 2
Darbības laiks	4...19 ms atvēršana 12...26 ms aizvēršana
Drošības uzticamības līmenis	B10d = 1369863 cikli kontaktors ar nominālo slodzi atbilst EN/ISO 13849-1 B10d = 20000000 cikli kontaktors ar mehānisku slodzi atbilst EN/ISO 13849-1
Mehāniskā izturība	6 M cikli
Maksimālais darbības ātrums	3600 cikls/h 60 °C

Papildinošs

Spoles tehnoloģija	Bez iebūvēta slāpētāja moduļa
Vadības ķēdes sprieguma robežas	0,3...0,6 Uc (-40…70 °C):izkrišana AC 50/60 Hz 0,8...1,1 Uc (-40…60 °C):operatīvi AC 50 Hz 0,85...1,1 Uc (-40…60 °C):operatīvi AC 60 Hz 1...1,1 Uc (60…70 °C):operatīvi AC 50/60 Hz
Ieslēgšanas jauda VA	140 VA 60 Hz cos phi 0,75 (pie 20 °C) 160 VA 50 Hz cos phi 0,75 (pie 20 °C)
Noturīgais enerģijas patēriņš VA	13 VA 60 Hz cos phi 0,3 (pie 20 °C) 15 VA 50 Hz cos phi 0,3 (pie 20 °C)
Siltuma izkliedēšana	4…5 W pie 50/60 Hz
Papildu kontaktu tips	veids mehāniski saistīti 1 NO + 1 NC atbilst IEC 60947-5-1 veids spoguļa kontakts 1 NC atbilst IEC 60947-4-1
Signalizācijas ķēdes frekvence	25...400 Hz
Minimālā pārslēgšanas strāva	5 mA pie signalizācijas ķēde
Minimālais pārslēgšanas spriegums	17 V pie signalizācijas ķēde
Nepārklāšanās laiks	1,5 ms par atslēgšanu no strāvas starp NC un NO kontaktu 1,5 ms par enerģētiku starp NC un NO kontaktu
Izolācijas pretestība	> 10 MOhm pie signalizācijas ķēde

Vide

IP aizsardzības pakāpe	IP20 priekšpuse atbilst IEC 60529
Klimata izturība	atbilst IACS E10 atbilst IEC 60947-1 pielikuma Q kategorija D
Aizsardzības ārstēšana	TH atbilst IEC 60068-2-30
Piesārņojuma pakāpe	3
Apkārtējā gaisa temperatūra darbībai	-40…60 °C 60…70 °C ar pazemināšanu
Apkārtējā gaisa temperatūra uzglabāšanai	-60…80 °C
Darbības augstums	0...3000 m
Ugunsizturība	850 °C atbilst IEC 60695-2-1
Mehāniskā izturība	vibrācijas kontaktors atvērts : 2 Gn, 5...300 Hz vibrācijas kontaktors aizvērts : 4 Gn, 5...300 Hz triecieni kontaktors atvērts : 10 Gn uz 11 ms triecieni kontaktors aizvērts : 15 Gn uz 11 ms
Augstums	122 mm

Platums	119 mm
Dziļums	120 mm
Neto svars	1,88 kg

Iepakošanas vienības

Pirmā iepakojuma vienības tips	PCE
Vienību skaits 1. iepakojumā	1
1. iepakojuma augstums	14,5 cm
1. iepakojuma platums	16,2 cm
1. iepakojuma garums	19,8 cm
1. iepakojuma svars	2,093 kg
Otrā iepakojuma vienības tips	S03
Vienību skaits 2. iepakojumā	4
2. iepakojuma augstums	30,000 cm
2. iepakojuma platums	30,000 cm
2. iepakojuma garums	40,000 cm
2. iepakojuma svars	8,810 kg

Līguma garantija

Garantija (mēnešos)	18

Environmental Data

Schneider Electric mērķis ir līdz 2050. gadam sasniegt nulles emisiju statusu, izmantojot piegādes ķēdes partnerību, zemākas ietekmes materiālus un cirkularitāti, izmantojot mūsu pašreizējo kampaņu "Use Better, Use Longer, Use Again", lai pagarinātu produktu kalpošanas laiku un to pārstrādājamību.

Environmental Data skaidrojums >

Kā mēs novērtējam produktu ilgtspēju >

Ietekme uz vidi

Kopējā dzīves cikla oglekļa pēda	**135 kg CO2 eq.**
Ražošanas posma oglekļa pēdas nospiedums [A1–A3]	**9 kg CO2 eq.**
Izplatīšanas posma oglekļa pēdas nospiedums [A4]	**0.9 kg CO2 eq.**
Uzstādīšanas posma oglekļa pēdas nospiedums [A5]	**0.1 kg CO2 eq.**
Lietošanas posma oglekļa pēdas nospiedums [B2, B3, B4, B6]	**123 kg CO2 eq.**
Dzīves cikla beigu posma oglekļa pēdas nospiedums [C1–C4]	**3 kg CO2 eq.**
Vides informācijas publiskošana	**Produkta ietekme uz vidi**

Use Better

Materiāli un iepakojums

Iepakojums izgatavots no pārstrādāta kartona	**Jā**
Iepakojums bez plastmasas	**Jā**
SCIP numurs	**3d0a4f45-d28c-4c3d-bee1-c14ec8c34bee**
ES RoHS direktīva	**Atbilst**
REACh regula	**Atsauce satur vielas virs noteiktās normas, kas rada ļoti lielas bažas**
Bez PVC	**Jā**

Use Again

Pārsaiņošana un atkārtota ražošana

Pārstrādājamības potenciāls, %	**62**
Cirkularitātes profils	**Informācija par ekspluatācijas izbeigšanu**
Atgriešana	**No**
WEEE marķējums	**Eiropas Savienības tirgū no šī produkta ir jāatbrīvojas, ievērojot noteiktu atkritumu savākšanas kārtību, un produkts nedrīkst nonākt sadzīves atkritumu tvertnēs.**

Dimensions Drawings

Dimensions

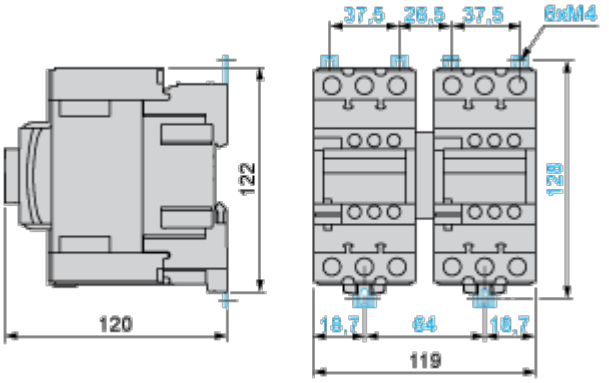

Connections and Schema

Wiring

