Produkta datu lapa

Specifikācijas



slēdža atvienotājs, EasyPact CVS100NA, 3 polu, 100A, AC22A, AC23A

LV510425

Galvenā

Produktu klāsts	EasyPact CVS100...250
Diapazons	EasyPact
Produkta nosaukums	EasyPact CVS
Ierīces īsais nosaukums	CVS100NA
Produkta vai sastāvdaļas veids	Slēdža atvienotājs
Ierīces lietojumprogramma	Izplatīšana
Polu apraksts	3P
Tīkla veids	AC
[Ie] nominālā darba strāva	AC-22A : 100 A AC 50/60 Hz 220/240 V AC-22A : 100 A AC 50/60 Hz 380/415 V AC-22A : 100 A AC 50/60 Hz 440 V AC-23A : 100 A AC 50/60 Hz 220/240 V AC-23A : 100 A AC 50/60 Hz 380/415 V AC-23A : 100 A AC 50/60 Hz 440 V
[Ith] parastā brīvā gaisa termiskā strāva	100 A pie 50 °C
[Icm] nominālā īssavienojumu veidošanas jauda	75 kA pienākošo ķēžu aizsardzības automātslēdzis 2,6 kA tikai slēdzis-atvienotājs
Pārrāvuma jaudas kods	NA
Piemērotība izolācijai	jā atbilst EN 60947-3 jā atbilst IEC 60947-3
Izmantošanas kategorija	AC-22A AC-23A
Aizsardzība pret zemes noplūdi	Bez

Papildinošs

Tīkla frekvence	50/60 Hz
Kontroles veids	Pārslēgt
Montāžas režīms	Fiksēts
Montāžas atbalsts	Aizmugures plāksne
Apgrieztais savienojums	Priekšā
Negatīvs savienojums	Priekšā
[Icw] nominālā īstermiņa izturības strāva	0,69 kA laikā 20 s atbilst IEC 60947-3 1,8 kA laikā 1 s atbilst IEC 60947-3 1,8 kA laikā 3 s atbilst IEC 60947-3
Kontakta pozīcijas indikators	Jā
Redzams pārtraukums	No

Ir sasniegts maksimālais saīdzināmo produktu skaits. Lūdzu, atveriet sadaļu Saīdzināt produktus #SAITE# un izdzēsiet kādu produktu, lai turpinātu.

Mehāniskā izturība	30000 cikli atbilst IEC 60947-3
Elektriskā izturība	AC-22A : 8000 cikli 415 V AC 50/60 Hz In atbilst IEC 60947-3 AC-23A : 8000 cikli 415 V AC 50/60 Hz In atbilst IEC 60947-3
Savienojuma solis	35 mm
Augstums	161 mm
Platums	105 mm
Dziļums	86 mm
Neto svars	2,05 kg

Vide

Standarti	IEC 60947-3 EN 60947-3
Produkta sertifikācija	GOST IEC
Aizsardzības klase pret elektriskās strāvas triecienu	II klase
Piesārņojuma pakāpe	3 atbilst IEC 60664-1
Apkārtējā gaisa temperatūra darbībai	-25…70 °C
Apkārtējā gaisa temperatūra uzglabāšanai	-50…85 °C

Iepakošanas vienības

Pirmā iepakojuma vienības tips	PCE
Vienību skaits 1. iepakojumā	1
1. iepakojuma augstums	14,000 cm
1. iepakojuma platums	11,200 cm
1. iepakojuma garums	19,300 cm
1. iepakojuma svars	1,718 kg
Otrā iepakojuma vienības tips	S04
Vienību skaits 2. iepakojumā	13
2. iepakojuma augstums	30,000 cm
2. iepakojuma platums	40,000 cm
2. iepakojuma garums	60,000 cm
2. iepakojuma svars	23,100 kg

Līguma garantija

Garantija (mēnešos)	18

Environmental Data

Schneider Electric mērķis ir līdz 2050. gadam sasniegt nulles emisiju statusu, izmantojot piegādes ķēdes partnerību, zemākas ietekmes materiālus un cirkularitāti, izmantojot mūsu pašreizējo kampaņu "Use Better, Use Longer, Use Again", lai pagarinātu produktu kalpošanas laiku un to pārstrādājamību.

Environmental Data skaidrojums >

Kā mēs novērtējam produktu ilgtspēju >

Ietekme uz vidi

Kopējā dzīves cikla oglekļa pēda	**701 kg CO2 eq.**
Ražošanas posma oglekļa pēdas nospiedums [A1–A3]	**14 kg CO2 eq.**
Izplatīšanas posma oglekļa pēdas nospiedums [A4]	**0.4 kg CO2 eq.**
Uzstādīšanas posma oglekļa pēdas nospiedums [A5]	**0 kg CO2 eq.**
Lietošanas posma oglekļa pēdas nospiedums [B2, B3, B4, B6]	**683 kg CO2 eq.**
Dzīves cikla beigu posma oglekļa pēdas nospiedums [C1–C4]	**3 kg CO2 eq.**
Vides informācijas publiskošana	**Produkta ietekme uz vidi**

Use Better

Materiāli un iepakojums

Iepakojums izgatavots no pārstrādāta kartona	**Jā**
Iepakojums bez plastmasas	**Nē**
SCIP numurs	**9505cd55-d164-4e84-b48e-450cb13a0915**
ES RoHS direktīva	**Atbilst, Izmantojot Izņēmumu**
REACh regula	**Atsauce satur vielas virs noteiktās normas, kas rada ļoti lielas bažas**

Use Again

Pārsaiņošana un atkārtota ražošana

Pārstrādājamības potenciāls, %	**84**
Cirkularitātes profils	**Nav jāveic īpašas darbības, lai nodotu otrreizējai pārstrādei**
Atgriešana	**Jā**
WEEE marķējums	**Eiropas Savienības tirgū no šī produkta ir jāatbrīvojas, ievērojot noteiktu atkritumu savākšanas kārtību, un produkts nedrīkst nonākt sadzīves atkritumu tvertnēs.**

Dimensions Drawings

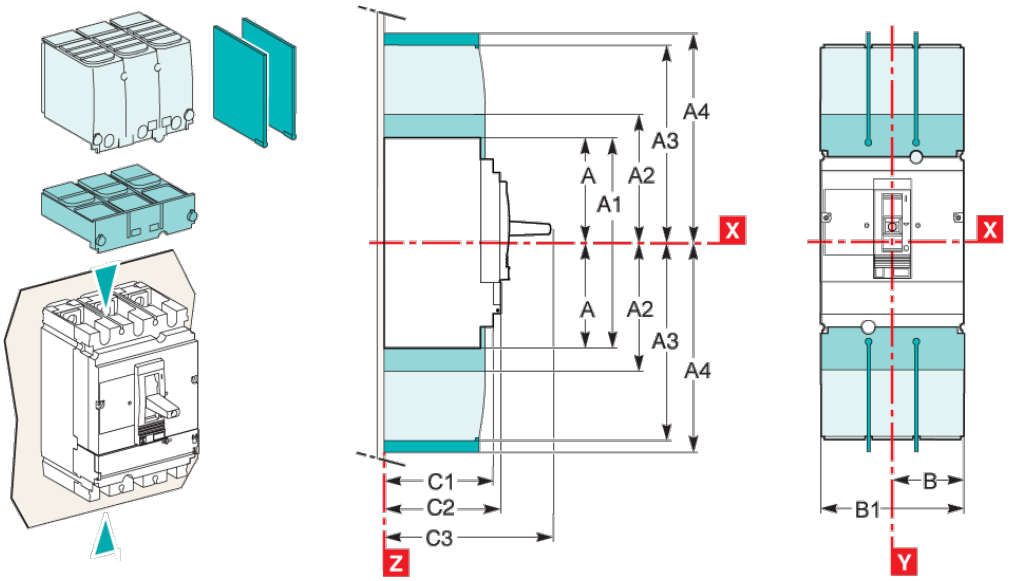

Type	A	A1	A2	A3	A4	A5	A6	A7	A8	A9	B	B1	B2	C1	C2	C3	E1
CVS100/160/250	80.5	161	94	145	178.5	155.5	236	169	220	253.5	52.5	105	140	81	86	111(2)	62.5
CVS400/630	127.5	255	142.5	200	237	227.5	355	242.5	300	337	70	140	185	95.5	110	168	100
Type	**E2**	**E3**	**E4**	**E5**	**E6**	**E7**	**E8**	**F1**	**F2**	**F3**	**G1**	**G2**	**G3**	**G4**	**G5**	**ØT**	**U**
CVS100/160/250	125	70	140	137.5	200	145	215	35	17.5	70	95	75	13.5	23	17.5	24	y 32
CVS400/630	200	113.5	227	200	300	213.5	327	45	22.5	90	-	-	-	-	-	32	y 35

(2) C3=126mm for EasyPact CVS250B/F.

Assembly

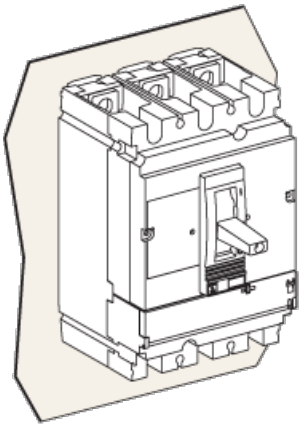

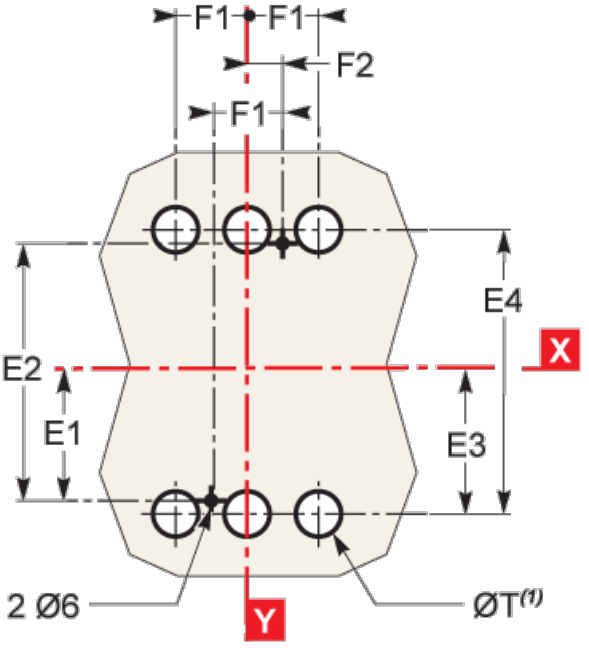

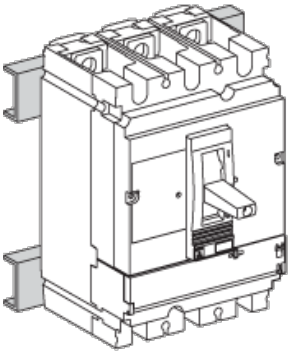

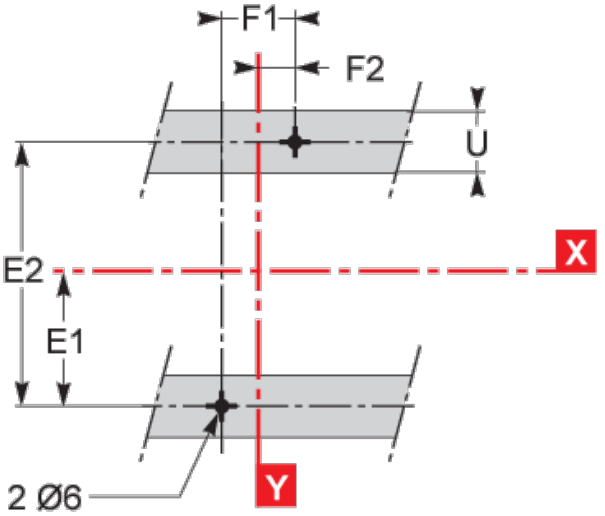

Type	A	A1	A2	A3	A4	A5	A6	A7	A8	A9	B	B1	B2	C1	C2	C3	E1
CVS100/160/250	80.5	161	94	145	178.5	155.5	236	169	220	253.5	52.5	105	140	81	86	111(2)	62.5
CVS400/630	127.5	255	142.5	200	237	227.5	355	242.5	300	337	70	140	185	95.5	110	168	100
Type	**E2**	**E3**	**E4**	**E5**	**E6**	**E7**	**E8**	**F1**	**F2**	**F3**	**G1**	**G2**	**G3**	**G4**	**G5**	**ØT**	**U**
CVS100/160/250	125	70	140	137.5	200	145	215	35	17.5	70	95	75	13.5	23	17.5	24	y 32
CVS400/630	200	113.5	227	200	300	213.5	327	45	22.5	90	-	-	-	-	-	32	y 35

(2) C3=126mm for EasyPact CVS250B/F.