Produkta datu lapa

Specifikācijas



Pagarināts rotācijas roktura komplekts, TeSys Deca rāmis 3, IP65, sarkans rokturis, bez atvienošanas indikācijas, priekš GV3L/GV3P

GV3APN04

Galvenā

Diapazons	TeSys
Ierīces īsais nosaukums	GV3AP
Produkta vai sastāvdaļas veids	Rotācijas roktura komplekts
Aksesuāru / rezerves daļu kategorija	Vadības piederums
Roktura krāsa	Sarkans
Roktura priekšējās plāksnes krāsa	Dzeltens

Papildinošs

Produktu saderība	GV3P GV3L
Rotācijas roktura piekaramā atslēga	Piekaramā atslēga pozīcijā OFF
Rotācijas roktura montāžas stils	Pagarināts
Bloķēšanas opciju apraksts	1 līdz 3 piekaramās slēdzenes
Aizmugures/durvju attālums	189…300 mm
Neto svars	0,3 kg

Vide

Produktu sertifikāti	cULus
IP aizsardzības pakāpe	IP65

Iepakošanas vienības

Pirmā iepakojuma vienības tips	PCE
Vienību skaits 1. iepakojumā	1
1. iepakojuma augstums	6,800 cm
1. iepakojuma platums	9,100 cm
1. iepakojuma garums	37,200 cm
1. iepakojuma svars	360,000 g

Līguma garantija

Garantija (mēnešos)	18

Ir sasniegts maksimālais saīdzināmo produktu skaits. Lūdzu, atveriet sadaļu Saīdzināt produktus #SAITE# un izdzēsiet kādu produktu, lai turpinātu.

Environmental Data

Schneider Electric mērķis ir līdz 2050. gadam sasniegt nulles emisiju statusu, izmantojot piegādes ķēdes partnerību, zemākas ietekmes materiālus un cirkularitāti, izmantojot mūsu pašreizējo kampaņu "Use Better, Use Longer, Use Again", lai pagarinātu produktu kalpošanas laiku un to pārstrādājamību.

Environmental Data skaidrojums >

Kā mēs novērtējam produktu ilgtspēju >

Ietekme uz vidi

Kopējā dzīves cikla oglekļa pēda	**30 kg CO2 eq.**
Ražošanas posma oglekļa pēdas nospiedums [A1–A3]	**5 kg CO2 eq.**
Izplatīšanas posma oglekļa pēdas nospiedums [A4]	**0.3 kg CO2 eq.**
Uzstādīšanas posma oglekļa pēdas nospiedums [A5]	**0.1 kg CO2 eq.**
Lietošanas posma oglekļa pēdas nospiedums [B2, B3, B4, B6]	**21 kg CO2 eq.**
Dzīves cikla beigu posma oglekļa pēdas nospiedums [C1–C4]	**3 kg CO2 eq.**
Vides informācijas publiskošana	**Produkta ietekme uz vidi**

Use Better

Materiāli un iepakojums

Iepakojums izgatavots no pārstrādāta kartona	**Jā**
Iepakojums bez plastmasas	**Jā**
SCIP numurs	**Fde28512-cddd-492e-aa8e-6b7fcca0b48f**
ES RoHS direktīva	**Atbilst, Izmantojot Izņēmumu**
REACh regula	**Atsauce satur vielas virs noteiktās normas, kas rada ļoti lielas bažas**

Use Again

Pārsaiņošana un atkārtota ražošana

Pārstrādājamības potenciāls, %	**58**
Cirkularitātes profils	**Informācija par ekspluatācijas izbeigšanu**
Atgriešana	**No**
WEEE marķējums	**Eiropas Savienības tirgū no šī produkta ir jāatbrīvojas, ievērojot noteiktu atkritumu savākšanas kārtību, un produkts nedrīkst nonākt sadzīves atkritumu tvertnēs.**

Dimensions Drawings

Mounting

Mounting of External Operator GV3APN01, GV3APN02 or GV3APN04 for Motor Circuit Breakers GV3L

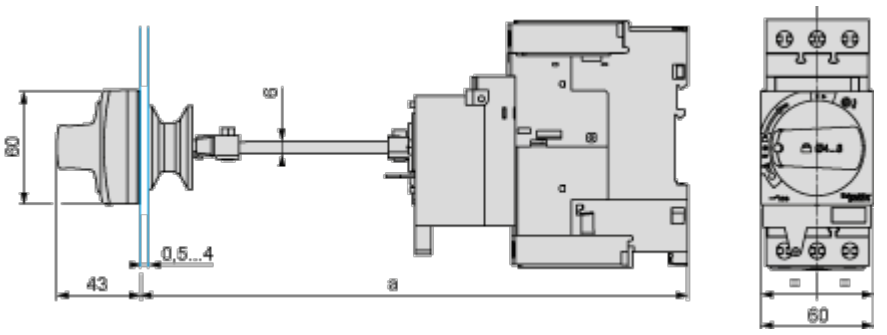

Door cut-out

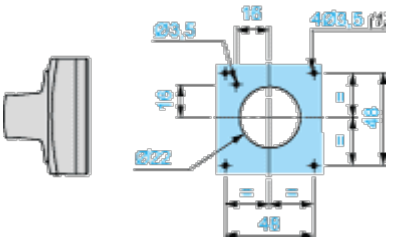

(1) For IP65 only.

Mounting of External Operator GVAPH03 for Motor Circuit Breakers GV3L

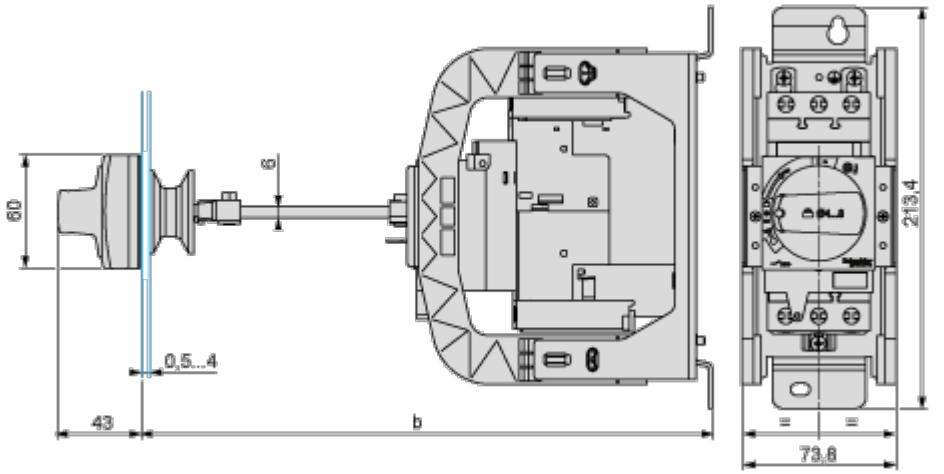

	b	
	Minimum	Maximum
GV3APN•• + GVAPH03	200	300
GV3APN•• + GVAPH03 + GVAPK12	300	492

Door cut-out

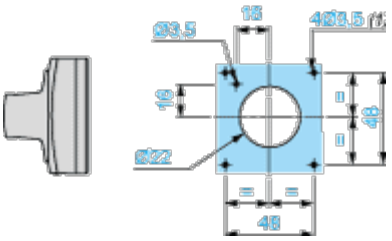

(1) For IP65 only.

Image of product / Alternate images

Alternative





Produkta datu lapa GV3APN04



