Produktdatenblatt

Spezifikationen



Stern-Dreieck Schützkombination, 75kW, 230V 50/60Hz

LC3D80P7

EAN Code: 3389110453614

Hauptmerkmale

Baureihe	TeSys
Produktname	TeSys Deca
Produkt- oder Komponententyp	Stern-Dreieck-Starter
Kurzbezeichnung des Geräts	LC3D
Anwendung des Schützes	Motorsteuerung
Nutzungskategorie	AC-3
Gerätedarstellung	Vorverdrahtet
Beschreibung der Pole	3 x 3P
Strommast Kontaktzusammensetzung	3 x 3 S
[Ue] Bemessungs-Betriebsspannung	Stromkreis: <= 690 V AC 25 - 400 Hz
[Ie] Betriebsbemessungstrom	80 A (bei <60 °C) bei <= 440 V AC AC-3 für Stromkreis
Motorleistung (kW)	37 kW bei 220/230 V AC 50/60 Hz 75 kW bei 380/400 V AC 50/60 Hz 75 kW bei 415 V AC 50/60 Hz 75 kW bei 440 V AC 50/60 Hz
Steuerstromkreis-Typ	AC bei 50/60 Hz
[Uc] Steuerkreisspannung	230 V AC 50/60 Hz
Aufbau der Hilfskontakte	1 Ö für KM2-Netzschütz 1 S für KM3-Dreiecksschütz
[Uimp] Bemessungs-Stoßspannungsfestigkeit	8 kV entspricht IEC 60947
Überspannungskategorie	III
[Ui] Bemessungs-Isolationsspannung	Stromkreis: 600 V CSA zertifiziert Stromkreis: 600 V UL zertifiziert Signalschaltkreis: 600 V CSA zertifiziert Signalschaltkreis: 600 V UL zertifiziert Stromkreis: 1000 V entspricht IEC 60947-4-1 Signalschaltkreis: 1000 V entspricht IEC 60947-1
Elektrische Lebensdauer	10 Mcycles 80 A AC-3 bei Ue <= 440 V
Montagehalterung	Platte
Normen	EN 60947-5-1 UL 508 EN 60947-4-1 IEC 60947-4-1 IEC 60947-5-1 CSA C22.2 Nr. 14

Bruttopreisliste für Deutschland zuzüglich Zuschläge, Frachtkosten und Mehrwertsteuer, gültig ab dem 1. Januar 2024. Irrtum und Änderungen vorbehalten. Es gelten die AGBs der Schneider Electric GmbH.

Haftungsausschluss: Diese Dokumentation dient nicht als Ersatz für die Beurteilung der Eignung oder Verlässlichkeit dieser Produkte für bestimmte Verwendungsbereiche des Benutzers und darf nicht zu diesem Zweck verwendet werden.

Produktzertifizierungen	LROS (Lloyds register of shipping) CCC GL CSA DNV RINA BV UL GOST

Zusatzmerkmale

Anschlüsse - Klemmen	Steuerkreis: Schraubklemmen 1 1…4 mm² - Kabelfestigkeit: flexibel ohne Kabelende Steuerkreis: Schraubklemmen 2 1…4 mm² - Kabelfestigkeit: flexibel ohne Kabelende Steuerkreis: Schraubklemmen 2 1…2,5 mm² - Kabelfestigkeit: flexibel mit Kabelende Steuerkreis: Schraubklemmen 1 1…4 mm² - Kabelfestigkeit: starr ohne Kabelende Steuerkreis: Schraubklemmen 2 1…4 mm² - Kabelfestigkeit: starr ohne Kabelende Stromkreis: Schraubklemmen 1 4…50 mm² - Kabelfestigkeit: flexibel ohne Kabelende Stromkreis: Schraubklemmen 2 4…25 mm² - Kabelfestigkeit: flexibel ohne Kabelende Stromkreis: Schraubklemmen 1 4…50 mm² - Kabelfestigkeit: flexibel mit Kabelende Stromkreis: Schraubklemmen 2 4…16 mm² - Kabelfestigkeit: flexibel mit Kabelende Stromkreis: Schraubklemmen 1 4…50 mm² - Kabelfestigkeit: starr ohne Kabelende Stromkreis: Schraubklemmen 2 4…25 mm² - Kabelfestigkeit: starr ohne Kabelende Steuerkreis: Schraubklemmen 1 1…2,5 mm² - Kabelfestigkeit: flexibel mit Kabelende
Anzugsdrehmoment	Steuerkreis: 1,2 Nm - auf Schraubklemmen - mit Schraubenzieher flach Ø 6 Steuerkreis: 1,2 Nm - auf Schraubklemmen - mit Schraubenzieher Philips Nr. 2 Stromkreis: 12 Nm - auf Schraubklemmen - mit Schraubenzieher flach Ø 6 - 8 mm
Mechanische Lebensdauer	4 Mcycles
Max. Betriebsrate	30 cyc/h 60 °C
Startzeit	30 s
Spulentechnologie	Ohne integriertes Beschaltungsmodul
Steuerkreisspannungsgrenzen	Abfallspannung: 0,3 - 0,6 Uc bei 50/60 Hz (bei <55 °C) Betrieb: 0,8 - 1,1Uc bei 50 Hz (bei <55 °C) Betrieb: 0,85 - 1,1 Uc bei 60 Hz (bei <55 °C)
Anzugsleistung in VA	140 VA 60 Hz cos phi 0,75 (bei 20 °C) 160 VA 50 Hz cos phi 0,75 (bei 20 °C)
Halteleistungsaufnahme in VA	13 VA 60 Hz cos phi 0,3 (bei 20 °C) 15 VA 50 Hz cos phi 0,3 (bei 20 °C)
Wärmeabgabe	4…5 W bei 50/60 Hz
Typ der Hilfskontakte	Mechanisch verbunden entspricht IEC 60947-5-1 3 x 1 S + 1 Ö Spiegelkontakt entspricht IEC 60947-4-1 3 x 1 Ö
Signalisierungskreisfrequenz	25 - 400 Hz
Min. Schaltstrom	5 mA for Signalschaltkreis
Min. Schaltspannung	17 V für Signalschaltkreis
Nicht überlappende Zeit	1,5 ms bei Aberregung zwischen Schließer- und Öffnerkontakt 1,5 ms bei Ansteuerung zwischen Schließer- und Öffnerkontakt
Breite	311 mm
Höhe	143 mm
Tiefe	183 mm
Produktgewicht	5,2 kg

Montage

Isolationswiderstand	> 10 MOhm for Signalschaltkreis
Schutzart (IP)	IP20 Vorderseite entspricht IEC 60529

Beschichtung	TH entspricht IEC 60068-2-30
Verschmutzungsgrad	3
Umgebungstemperatur bei Lagerung	-60…80 °C
Umgebungstemperatur bei Betrieb	-40…60 °C 60…70 °C mit Leistungsreduzierung
Betriebshöhe	3.000 m
Feuerbeständigkeit	850 °C entspricht IEC 60695-2-1
Flammenfestigkeit	V1 entspricht UL 94
Mechanische Robustheit	Schwingungen Schütz geöffnet: 2 Gn, 5 - 300 Hz Schocks Schütz geöffnet: 8 Gn für 11 ms Schwingungen Schütz geschlossen: 3 Gn, 5 - 300 Hz Schocks Schütz geschlossen: 10 Gn für 11 ms

Verpackungseinheiten

VPE 1 Art	PCE
Anzahl der Geräte pro Packung	1
VPE 1 Höhe	28,000 cm
VPE 1 Breite	24,000 cm
VPE 1 Länge	41,000 cm
Verpackungsgewicht (Lbs)	6,106 kg
VPE 2 Art	P06
VPE 2 Menge	6
VPE 2 Höhe	75,000 cm
VPE 2 Breite	60,000 cm
VPE 2 Länge	80,000 cm
VPE 2 Gewicht	50,926 kg

Vertragliche Gewährleistung

Garantie (in Monaten)	18

Environmental Data

Schneider Electric hat sich zum Ziel gesetzt, den Net Zero-Status bis 2050 durch Lieferkettenpartnerschaften, Materialien mit geringerer Auswirkung und Kreislaufbildung über unsere laufende Kampagne "Use Better, Use Longer, Use Again" zu erreichen, um die Lebensdauer und Recyclingfähigkeit der Produkte zu verlängern.

Erläuterung der Environmental Data >

Wie wir die Produktnachhaltigkeit bewerten >

Umweltbilanz

Total lifecycle Carbon footprint	**293 kg CO2 eq.**
CO_2-Fußabdruck der Herstellungsphase [A1 bis A3]	**36 kg CO2 eq.**
CO_2-Fußabdruck der Distributionsphase [A4]	**0.7 kg CO2 eq.**
CO_2-Fußabdruck der Installationsphase [A5]	**1 kg CO2 eq.**
CO_2-Fußabdruck der Nutzungsphase [B2, B3, B4, B6]	**243 kg CO2 eq.**
CO_2-Fußabdruck der End-of-Life-Phase [C1 bis C4]	**13 kg CO2 eq.**
Umweltproduktdeklaration	**Produktumweltprofil**

Use Better

Materialien und Verpackung

Verpackung mit Recycling-Karton	**Ja**
Verpackung ohne Kunststoff	**Ja**
EU-RoHS-Richtlinie	**Konform**
REACh-Verordnung	**Produkt beinhaltet besorgniserregende Stoffe (SVHC) nicht über dem Schwellwert**
PVC-frei	**Ja**

Use Again

Reproduktion

Recyclingfähigkeitspotential in %	**76**
Circular Econmomy-Eignung	**Keine besonderen Recycling-Verfahren erforderlich**
Rücknahme	**Nein**
WEEE-Kennzeichnung	**Das Produkt muss entsprechend bestimmter Hinweise auf Märkten der Europäischen Union entsorgt werden und darf nicht in Haushaltsabfälle gelangen.**

Dimensions Drawings

Dimensions

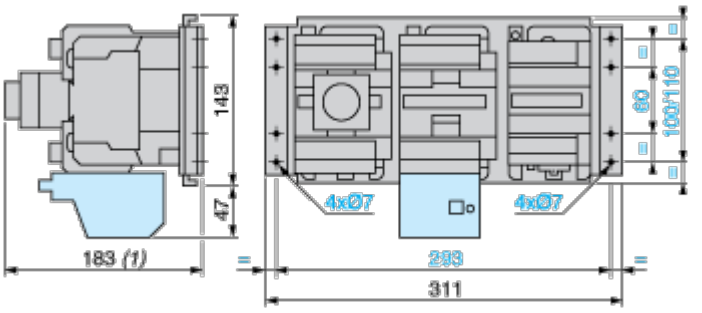

(1) +4 mm with sealing cover

Connections and Schema

Wiring

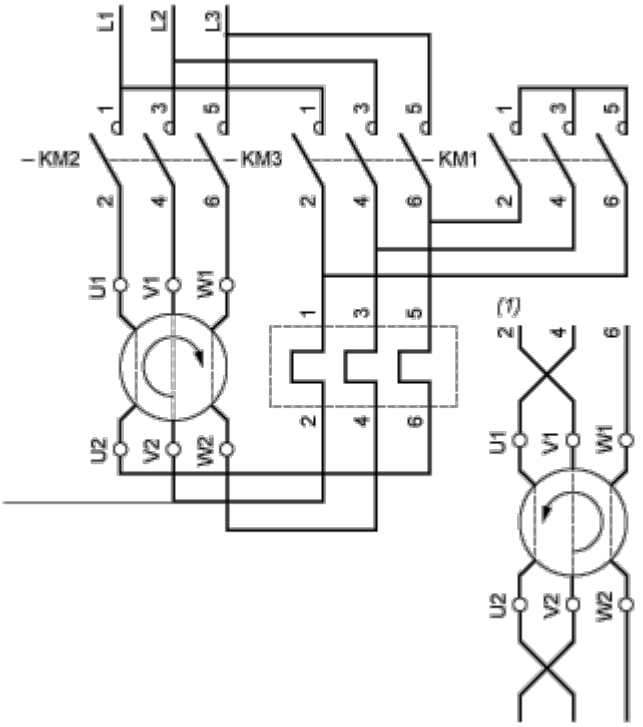

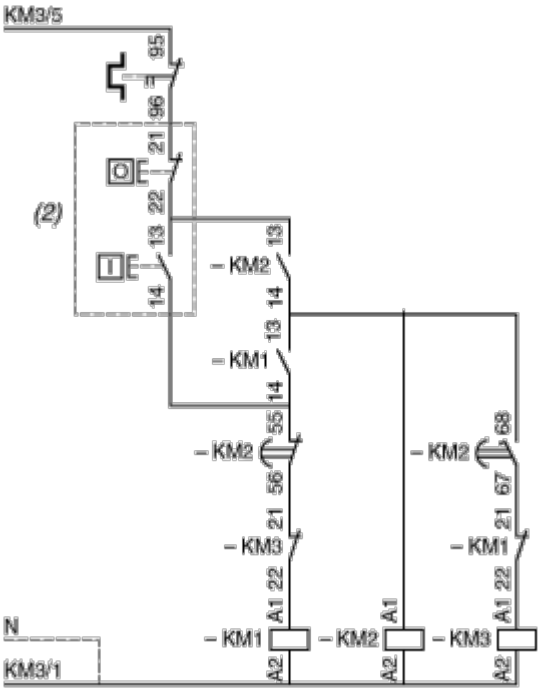

(1) Recommended cabling for reversal of motor rotation (standard motor, viewed from shaft end).

(2) Remote control.

NOTE: LC3 D09A to D18A: Mechanical interlock between KM3 and KM1.