Produktdatenblatt

Spezifikationen



Stern-Dreieck Schützkombination, 11kW, 230V 50/60Hz

LC3D120AP7

EAN Code: 3389110546019

Hauptmerkmale

Baureihe	TeSys TeSys Deca
Produktname	TeSys Deca
Produkt- oder Komponententyp	Stern-Dreieck-Starter
Kurzbezeichnung des Geräts	LC3D
Anwendung des Schützes	Motorsteuerung
Nutzungskategorie	AC-3
Gerätedarstellung	Vorverdrahtet
Beschreibung der Pole	3 x 3P
Strommast Kontaktzusammensetzung	3 x 3 S
[Ue] Bemessungs-Betriebsspannung	Stromkreis: <= 690 V AC 25 - 400 Hz
[Ie] Betriebsbemessungstrom	12 A (bei <60 °C) bei <= 440 V AC AC-3 für Stromkreis
Motorleistung (kW)	11 kW bei 380/400 V AC 50/60 Hz 11 kW bei 415 V AC 50/60 Hz 11 kW bei 440 V AC 50/60 Hz 5,5 kW bei 220/230 V AC 50/60 Hz
Steuerstromkreis-Typ	AC bei 50/60 Hz
[Uc] Steuerkreisspannung	230 V AC 50/60 Hz
Aufbau der Hilfskontakte	1 Ö für KM1-Sternschütz
[Uimp] Bemessungs-Stoßspannungsfestigkeit	6 kV entspricht IEC 60947
Überspannungskategorie	III
[Ui] Bemessungs-Isolationsspannung	Stromkreis: 600 V CSA zertifiziert Stromkreis: 600 V UL zertifiziert Signalschaltkreis: 600 V CSA zertifiziert Signalschaltkreis: 600 V UL zertifiziert Stromkreis: 1000 V entspricht IEC 60947-4-1 Signalschaltkreis: 1000 V entspricht IEC 60947-1
Elektrische Lebensdauer	2 Mcycles 12 A AC-3 bei Ue <= 440 V
Sicherheitsabdeckung	Schutzabdeckung
Verriegelungsart	Mechanisch
Montagehalterung	Schiene
Normen	UL 508 EN 60947-5-1 CSA C22.2 Nr. 14 IEC 60947-4-1 IEC 60947-5-1 EN 60947-4-1 IEC 60335-1

Bruttopreisliste für Deutschland zuzüglich Zuschläge, Frachtkosten und Mehrwertsteuer, gültig ab dem 1. Januar 2024. Irrtum und Änderungen vorbehalten. Es gelten die AGBs der Schneider Electric GmbH.

Haftungsausschluss: Diese Dokumentation dient nicht als Ersatz für die Beurteilung der Eignung oder Verlässlichkeit dieser Produkte für bestimmte Verwendungsbereiche des Benutzers und darf nicht zu diesem Zweck verwendet werden.

Produktzertifizierungen	DNV LROS (Lloyds register of shipping) UL GL RINA BV GOST CCC CSA

Zusatzmerkmale

Anschlüsse - Klemmen	Stromkreis: Schraubklemmen 1 1…4 mm² - Kabelfestigkeit: flexibel ohne Kabelende Stromkreis: Schraubklemmen 2 1…4 mm² - Kabelfestigkeit: flexibel ohne Kabelende Stromkreis: Schraubklemmen 1 1…4 mm² - Kabelfestigkeit: flexibel mit Kabelende Stromkreis: Schraubklemmen 2 1…2,5 mm² - Kabelfestigkeit: flexibel mit Kabelende Stromkreis: Schraubklemmen 1 1…4 mm² - Kabelfestigkeit: starr ohne Kabelende Stromkreis: Schraubklemmen 2 1…4 mm² - Kabelfestigkeit: starr ohne Kabelende Steuerkreis: Schraubklemmen 1 1…4 mm² - Kabelfestigkeit: flexibel ohne Kabelende Steuerkreis: Schraubklemmen 2 1…4 mm² - Kabelfestigkeit: flexibel ohne Kabelende Steuerkreis: Schraubklemmen 1 1…4 mm² - Kabelfestigkeit: flexibel mit Kabelende Steuerkreis: Schraubklemmen 2 1…2,5 mm² - Kabelfestigkeit: flexibel mit Kabelende Steuerkreis: Schraubklemmen 1 1…4 mm² - Kabelfestigkeit: starr ohne Kabelende Steuerkreis: Schraubklemmen 2 1…4 mm² - Kabelfestigkeit: starr ohne Kabelende
Anzugsdrehmoment	Stromkreis: 1,7 Nm - auf Schraubklemmen - mit Schraubenzieher flach Ø 6 Stromkreis: 1,7 Nm - auf Schraubklemmen - mit Schraubenzieher Philips Nr. 2 Steuerkreis: 1,7 Nm - auf Schraubklemmen - mit Schraubenzieher flach Ø 6 Steuerkreis: 1,7 Nm - auf Schraubklemmen - mit Schraubenzieher Philips Nr. 2 Stromkreis: 1,7 Nm - auf Schraubklemmen - mit Schraubenzieher Position Nr. 2 Steuerkreis: 1,7 Nm - auf Schraubklemmen - mit Schraubenzieher Position Nr. 2
Mechanische Lebensdauer	15 Mcycles
Max. Betriebsrate	30 cyc/h 60 °C
Startzeit	30 s
Spulentechnologie	Ohne integriertes Beschaltungsmodul
Steuerkreisspannungsgrenzen	Abfallspannung: 0,3 - 0,6 Uc bei 50/60 Hz (bei <60 °C) Betrieb: 0,8 - 1,1Uc bei 50 Hz (bei <60 °C) Betrieb: 0,85 - 1,1 Uc bei 60 Hz (bei <60 °C)
Anzugsleistung in VA	70 VA 60 Hz cos phi 0,75 (bei 20 °C) 70 VA 50 Hz cos phi 0,75 (bei 20 °C)
Halteleistungsaufnahme in VA	7,5 VA 60 Hz cos phi 0,3 (bei 20 °C) 7 VA 50 Hz cos phi 0,3 (bei 20 °C)
Wärmeabgabe	2…3 W bei 50/60 Hz
Typ der Hilfskontakte	Mechanisch verbunden entspricht IEC 60947-5-1 3 x 1 S + 1 Ö Spiegelkontakt entspricht IEC 60947-4-1 3 x 1 Ö
Signalisierungskreisfrequenz	25 - 400 Hz
Min. Schaltstrom	5 mA for Signalschaltkreis
Min. Schaltspannung	17 V für Signalschaltkreis
Nicht überlappende Zeit	1,5 ms bei Aberregung zwischen Schließer- und Öffnerkontakt 1,5 ms bei Ansteuerung zwischen Schließer- und Öffnerkontakt
Breite	143 mm
Höhe	124 mm
Tiefe	143 mm
Produktgewicht	1,53 kg

Montage

Isolationswiderstand	> 10 MOhm for Signalschaltkreis
Schutzart (IP)	IP20 Vorderseite entspricht IEC 60529

Klimafestigkeit	entspricht IACS E10 entspricht IEC 60947-1 Anhang Q Kategorie D
Beschichtung	TH entspricht IEC 60068-2-30
Verschmutzungsgrad	3
Umgebungstemperatur bei Lagerung	-60…80 °C
Umgebungstemperatur bei Betrieb	-40…70 °C bei Uc
Betriebshöhe	3.000 m ohne Leistungsreduzierung
Feuerbeständigkeit	850 °C entspricht IEC 60695-2-1
Flammenfestigkeit	V1 entspricht UL 94
Mechanische Robustheit	Schwingungen Schütz geöffnet: 2 Gn, 5 - 300 Hz Schwingungen Schütz geschlossen: 4 Gn, 5 - 300 Hz Schocks Schütz geöffnet: 10 Gn für 11 ms Schocks Schütz geschlossen: 15 Gn für 11 ms

Verpackungseinheiten

VPE 1 Art	PCE
Anzahl der Geräte pro Packung	1
VPE 1 Höhe	17,500 cm
VPE 1 Breite	16,000 cm
VPE 1 Länge	23,000 cm
Verpackungsgewicht (Lbs)	1,482 kg
VPE 2 Art	S06
VPE 2 Menge	27
VPE 2 Höhe	75,000 cm
VPE 2 Breite	60,000 cm
VPE 2 Länge	80,000 cm
VPE 2 Gewicht	53,500 kg

Vertragliche Gewährleistung

Garantie (in Monaten)	18

Environmental Data

Schneider Electric hat sich zum Ziel gesetzt, den Net Zero-Status bis 2050 durch Lieferkettenpartnerschaften, Materialien mit geringerer Auswirkung und Kreislaufbildung über unsere laufende Kampagne "Use Better, Use Longer, Use Again" zu erreichen, um die Lebensdauer und Recyclingfähigkeit der Produkte zu verlängern.

Erläuterung der Environmental Data >

Wie wir die Produktnachhaltigkeit bewerten >

Umweltbilanz

Total lifecycle Carbon footprint	**85 kg CO2 eq.**
CO_2-Fußabdruck der Herstellungsphase [A1 bis A3]	**6 kg CO2 eq.**
CO_2-Fußabdruck der Distributionsphase [A4]	**0.7 kg CO2 eq.**
CO_2-Fußabdruck der Installationsphase [A5]	**0.2 kg CO2 eq.**
CO_2-Fußabdruck der Nutzungsphase [B2, B3, B4, B6]	**77 kg CO2 eq.**
Umweltproduktdeklaration	**Produktumweltprofil**

Use Better

Materialien und Verpackung

Verpackung mit Recycling-Karton	**Ja**
Verpackung ohne Kunststoff	**Ja**
EU-RoHS-Richtlinie	**Konform**
REACh-Verordnung	**Produkt beinhaltet besorgniserregende Stoffe (SVHC) nicht über dem Schwellwert**
PVC-frei	**Ja**

Use Again

Reproduktion

Recyclingfähigkeitspotential in %	**66**
Circular Econmomy-Eignung	**Entsorgungsinformationen**
Rücknahme	**Nein**
WEEE-Kennzeichnung	**Das Produkt muss entsprechend bestimmter Hinweise auf Märkten der Europäischen Union entsorgt werden und darf nicht in Haushaltsabfälle gelangen.**

Dimensions Drawings

Dimensions

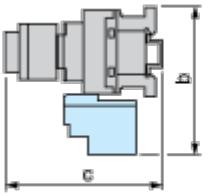

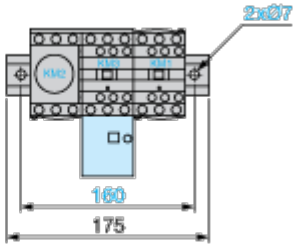

LC3		D09A to D180A	D320A
b		153	137
c	with LAD S	139	145
	with LAD S and sealing cover	143	149

Connections and Schema

Wiring

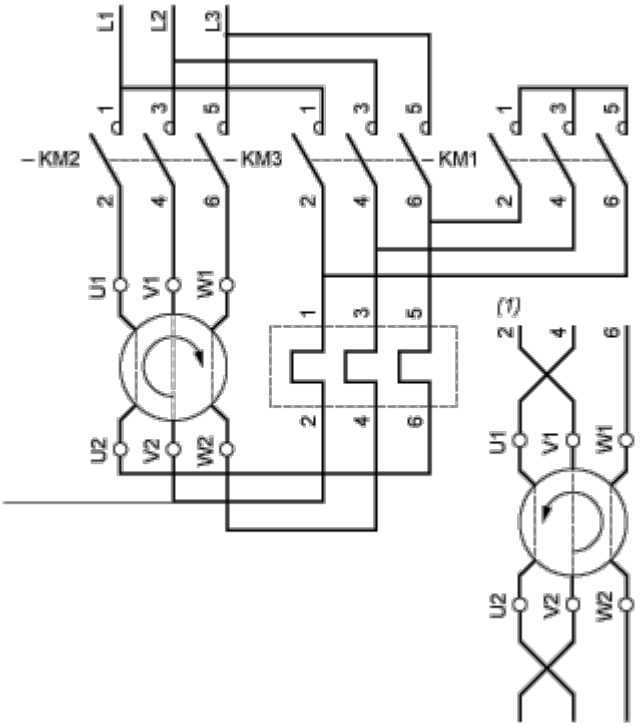

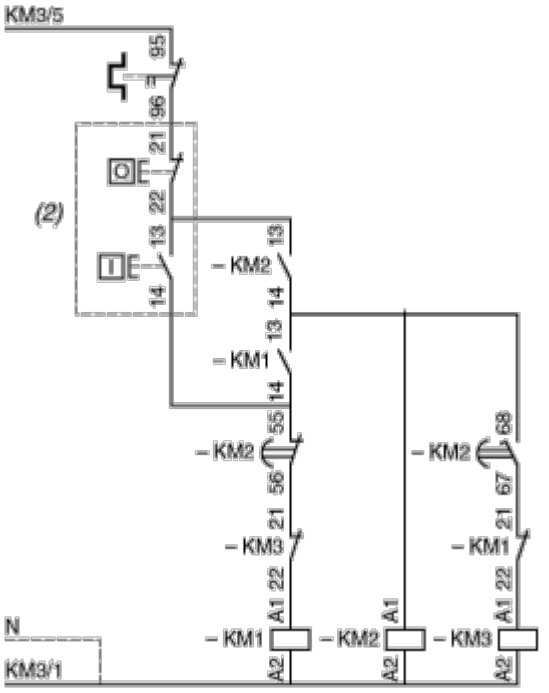

(1) Recommended cabling for reversal of motor rotation (standard motor, viewed from shaft end).

(2) Remote control.

NOTE: LC3 D09A to D18A: Mechanical interlock between KM3 and KM1.