Produkta datu lapa

Specifikācijas



Star delta starter, TeSys Deca, 3x3P(3NO), 18A, 24V AC coil, screw clamp terminal

LC3D180AB7

Galvenā

Diapazons	TeSys TeSys Deca
Produkta nosaukums	TeSys Deca
Produkta vai sastāvdaļas veids	Zvaigžņu delta starteris
Ierīces īsais nosaukums	LC3D
Kontaktoru lietojumprogramma	Motora vadība
Izmantošanas kategorija	AC-3
Ierīces prezentācija	Iepriekš pieslēgts
Polu apraksts	3 x 3P
strāvas polu kontaktu sastāvs	3 x 3 NO
[Ue] nominālais darbības spriegums	strāvas ķēde : <= 690 V AC 25...400 Hz
[Ie] nominālā darba strāva	18 A (pie < 60 °C) pie <= 440 V AC AC-3 pie strāvas ķēde
Motora jauda kW	11 kW pie 220/230 V AC 50/60 Hz 22 kW pie 415 V AC 50/60 Hz 22 kW pie 440 V AC 50/60 Hz 18,5 kW pie 380/400 V AC 50/60 Hz
Vadības ķēdes tips	AC pie 50/60 Hz
[Uc] vadības ķēdes spriegums	24 V AC 50/60 Hz
Palīgkontaktu sastāvs	1 NC pie KM1 zvaigznes kontaktors
[Uimp] nominālais impulsu izturības spriegums	8 kV atbilst IEC 60947
Pārsprieguma kategorija	III
[Ui] nominālais izolācijas spriegums	strāvas ķēde : 600 V CSA sertificēts strāvas ķēde : 600 V UL sertificēts signalizācijas ķēde : 600 V CSA sertificēts signalizācijas ķēde : 600 V UL sertificēts strāvas ķēde : 1000 V atbilst IEC 60947-4-1 signalizācijas ķēde : 1000 V atbilst IEC 60947-1
Elektriskā izturība	1,65 M cikli 18 A AC-3 pie Ue <= 440 V
drošības pārsegs	Aizsargapvalks
Bloķēšanas veids	Mehāniski
Montāžas atbalsts	Sliede
Standarti	EN 60947-4-1 EN 60947-5-1 IEC 60947-5-1 UL 508 IEC 60947-4-1 CSA C22.2 Nr. 14 IEC 60335-1

Ir sasniegts maksimālais salīdzināmo produktu skaits. Lūdzu, atveriet sadaļu Salīdzināt produktus #SAITE# un izdzēsiet kādu produktu, lai turpinātu.

Produkta sertifikācija	CSA DNV UL CCC BV RINA GOST LROS (Lloyds kuģniecības reģistrs) GL

Papildinošs

Savienojumi - terminālļi	vadības ķēde : skrūvju skavu spailes 1 1…4 mm² - kabeļa stingrība: elastīgs bez kabeļa gala vadības ķēde : skrūvju skavu spailes 2 1…4 mm² - kabeļa stingrība: elastīgs bez kabeļa gala vadības ķēde : skrūvju skavu spailes 1 1…4 mm² - kabeļa stingrība: elastīgs ar kabeļa galu vadības ķēde : skrūvju skavu spailes 2 1…2,5 mm² - kabeļa stingrība: elastīgs ar kabeļa galu vadības ķēde : skrūvju skavu spailes 1 1…4 mm² - kabeļa stingrība: ciets bez kabeļa gala vadības ķēde : skrūvju skavu spailes 2 1…4 mm² - kabeļa stingrība: ciets bez kabeļa gala strāvas ķēde : skrūvju skavu spailes 1 1,5…6 mm² - kabeļa stingrība: elastīgs bez kabeļa gala strāvas ķēde : skrūvju skavu spailes 2 1,5…6 mm² - kabeļa stingrība: elastīgs bez kabeļa gala strāvas ķēde : skrūvju skavu spailes 1 1…6 mm² - kabeļa stingrība: elastīgs ar kabeļa galu strāvas ķēde : skrūvju skavu spailes 2 1…4 mm² - kabeļa stingrība: elastīgs ar kabeļa galu strāvas ķēde : skrūvju skavu spailes 1 1,5…6 mm² - kabeļa stingrība: ciets bez kabeļa gala strāvas ķēde : skrūvju skavu spailes 2 1,5…6 mm² - kabeļa stingrība: ciets bez kabeļa gala
Pievilkšanas griezes moments	strāvas ķēde : 1,7 Nm - ieslēgts skrūvju skavu spailes - ar skrūvgriezi plakans Ø 6 mm strāvas ķēde : 1,7 Nm - ieslēgts skrūvju skavu spailes - ar skrūvgriezi Philips Nr.2 vadības ķēde : 1,7 Nm - ieslēgts skrūvju skavu spailes - ar skrūvgriezi plakans Ø 6 mm vadības ķēde : 1,7 Nm - ieslēgts skrūvju skavu spailes - ar skrūvgriezi Philips Nr.2 strāvas ķēde : 1,7 Nm - ieslēgts skrūvju skavu spailes - ar skrūvgriezi pozidriv Nr 2 vadības ķēde : 1,7 Nm - ieslēgts skrūvju skavu spailes - ar skrūvgriezi pozidriv Nr 2
Maksimālais darbības ātrums	30 cikls/h 60 °C
Sākuma laiks	30 s
Spoles tehnoloģija	Bez iebūvēta slāpētāja moduļa
Vadības ķēdes sprieguma robežas	izkrišana : 0,3...0,6 Uc pie 50/60 Hz (pie < 60 °C) operatīvi : 0,8...1,1 Uc pie 50 Hz (pie < 60 °C) operatīvi : 0,85...1,1 Uc pie 60 Hz (pie < 60 °C)
Ieslēgšanas jauda VA	70 VA 60 Hz cos phi 0,75 (pie 20 °C) 70 VA 50 Hz cos phi 0,75 (pie 20 °C)
Noturīgais enerģijas patēriņš VA	7,5 VA 60 Hz cos phi 0,3 (pie 20 °C) 7 VA 50 Hz cos phi 0,3 (pie 20 °C)
Siltuma izkliedēšana	2…3 W pie 50/60 Hz
Papildu kontaktu tips	mehāniski saistīti atbilst IEC 60947-5-1 3 x 1 NO + 1 NC spoguļa kontakts atbilst IEC 60947-4-1 3 x 1 NC
Signalizācijas ķēdes frekvence	25...400 Hz
Minimālā pārslēgšanas strāva	5 mA pie signalizācijas ķēde
minimālais pārslēgšanas spriegums	17 V pie signalizācijas ķēde
Nepārklāšanās laiks	1,5 ms par atslēgšanu no strāvas starp NC un NO kontaktu 1,5 ms par enerģētiku starp NC un NO kontaktu
Platums	144 mm

Augstums	124 mm
Dziļums	143 mm
Neto svars	1,73 kg

Vide

Izolācijas pretestība	> 10 MOhm pie signalizācijas ķēde
IP aizsardzības pakāpe	IP20 priekšpuse atbilst IEC 60529
Klimata izturība	atbilst IACS E10 atbilst IEC 60947-1 pielikuma Q kategorija D
Aizsardzības ārstēšana	TH atbilst IEC 60068-2-30
Piesārņojuma pakāpe	3
Apkārtējā gaisa temperatūra uzglabāšanai	-60…80 °C
Apkārtējā gaisa temperatūra darbībai	-40…70 °C pie Uc
Darbības augstums	3000 m bez pazemināšanas
Ugunsizturība	850 °C atbilst IEC 60695-2-1
Liesmas slāpēšana	V1 atbilst UL 94
Mehāniskā izturība	vibrācijas kontaktors atvērts : 2 Gn, 5...300 Hz vibrācijas kontaktors aizvērts : 4 Gn, 5...300 Hz triecieni kontaktors aizvērts : 15 Gn uz 11 ms triecieni kontaktors atvērts : 6 Gn uz 11 ms

Iepakošanas vienības

Pirmā iepakojuma vienības tips	PCE
Vienību skaits 1. iepakojumā	1
1. iepakojuma augstums	15,900 cm
1. iepakojuma platums	17,600 cm
1. iepakojuma garums	23,300 cm
1. iepakojuma svars	1,586 kg
Otrā iepakojuma vienības tips	S06
Vienību skaits 2. iepakojumā	27
2. iepakojuma augstums	73,500 cm
2. iepakojuma platums	60,000 cm
2. iepakojuma garums	80,000 cm
2. iepakojuma svars	55,876 kg

Līguma garantija

Garantija (mēnešos)	18

Environmental Data

Schneider Electric mērķis ir līdz 2050. gadam sasniegt nulles emisiju statusu, izmantojot piegādes ķēdes partnerību, zemākas ietekmes materiālus un cirkularitāti, izmantojot mūsu pašreizējo kampaņu "Use Better, Use Longer, Use Again", lai pagarinātu produktu kalpošanas laiku un to pārstrādājamību.

Environmental Data skaidrojums >

Kā mēs novērtējam produktu ilgtspēju >

Ietekme uz vidi

Kopējā dzīves cikla oglekļa pēda	**222 kg CO2 eq.**
Ražošanas posma oglekļa pēdas nospiedums [A1–A3]	**4 kg CO2 eq.**
Izplatīšanas posma oglekļa pēdas nospiedums [A4]	**0.4 kg CO2 eq.**
Uzstādīšanas posma oglekļa pēdas nospiedums [A5]	**0.1 kg CO2 eq.**
Lietošanas posma oglekļa pēdas nospiedums [B2, B3, B4, B6]	**218 kg CO2 eq.**
Vides informācijas publiskošana	**Produkta ietekme uz vidi**

Use Better

Materiāli un iepakojums

Iepakojums izgatavots no pārstrādāta kartona	**Jā**
Iepakojums bez plastmasas	**Jā**
ES RoHS direktīva	**Atbilst**
REACh regula	**Nesatur ļoti bīstamas vielas virs moteiktās normas**
Bez PVC	**Jā**

Use Again

Pārsaiņošana un atkārtota ražošana

Pārstrādājamības potenciāls, %	**66**
Cirkularitātes profils	**Informācija par ekspluatācijas izbeigšanu**
Atgriešana	**No**
WEEE marķējums	**Eiropas Savienības tirgū no šī produkta ir jāatbrīvojas, ievērojot noteiktu atkritumu savākšanas kārtību, un produkts nedrīkst nonākt sadzīves atkritumu tvertnēs.**

Dimensions Drawings

Dimensions

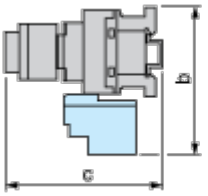

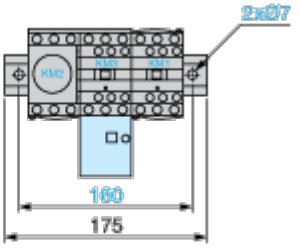

LC3		D09A to D180A	D320A
b		153	137
c	with LAD S	139	145
	with LAD S and sealing cover	143	149

Connections and Schema

Wiring

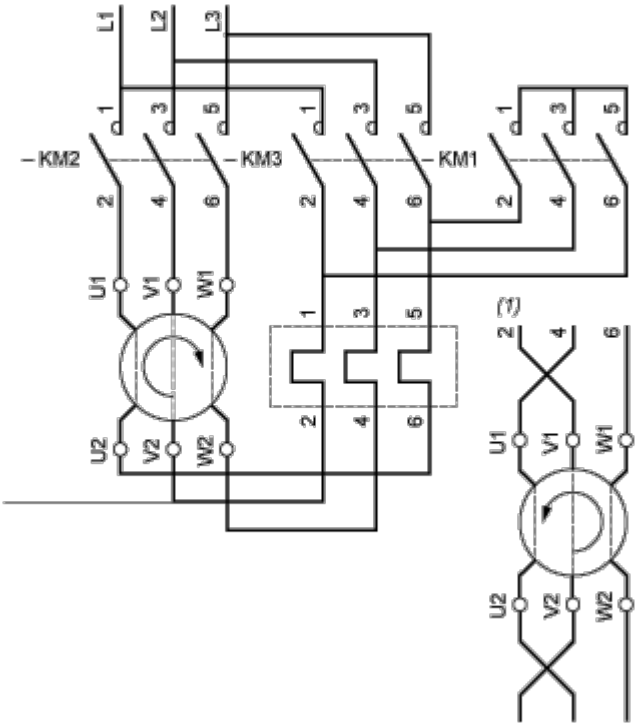

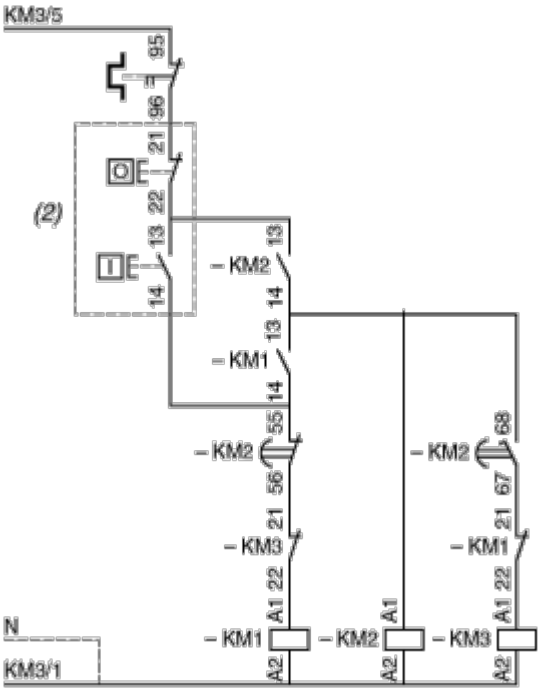

(1) Recommended cabling for reversal of motor rotation (standard motor, viewed from shaft end).

(2) Remote control.

NOTE: LC3 D09A to D18A: Mechanical interlock between KM3 and KM1.