Produktdatenblatt

Spezifikationen



Servoverstärker, Lexium 28, 1500W, CANopen/CANmotion, 200-240VAC, 1-/3-phasig

LXM28AU15M3X

EAN Code: 3606480711817

Hauptmerkmale

Baureihe	Lexium 28
Kurzbezeichnung des Geräts	LXM28A
Produkt- oder Komponententyp	Motion Servoantrieb
Format des Laufwerks	Kompaktes Gehäuse
Netzstrom	10 A, THDI of 166,6 % bei 220 V, 1-phasige Versorgung 10 A, THDI of 144,8 % bei 220 V, 3-phasige Versorgung

Zusatzmerkmale

Anzahl der Netzphasen	3-phasige Versorgung 1-phasige Versorgung
[UH,nom] Bemessungs-Betriebsspannung	200 - 240 V (-10 - 15 %) für 3-phasige Versorgung 200 - 240 V (-20 - 15 %) für 1-phasige Versorgung
Versorgungsspannungsgrenzen	200…255 V 3-phasige Versorgung 170…255 V 1-phasige Versorgung
Versorgungsfrequenz	50/60 Hz -5 - 5 %
Netzwerkfrequenz	47,5 - 63 Hz
EMV-Filter	Ohne EMV-Filter
Kontinuierlicher Ausgangsstrom	7 A bei 16 kHz
Ausgangsstrom 3s Spitze	21 A bei 220 V
Dauerleistung	1500 W bei 220 V
Nennleistung	1,5 kW bei 220 V 16 kHz
Taktfrequenz	16 kHz
Überspannungskategorie	III
Max. Leckstrom	4,5 mA
Ausgangsspannung	= Versorgungsspannung
Elektrische Isolation	Zwischen Leistungs- und Steuerungsteil
Kabeltyp	Abgeschirmtes Motorkabel (Temperatur: 0…55 °C) Kupfer
Elektrischer Anschluss	Federklemme, Klemmkapazität: 1,3-1,5 mm², AWG 16 (L1-L2) Federklemme, Klemmkapazität: 1,3-1,5 mm², AWG 16 (R, S, T) Federklemme, Klemmkapazität: 1,3-1,5 mm², AWG 16 (U, V, W, PE) Federklemme, Klemmkapazität: 1,3-1,5 mm², AWG 16 (PA/+, PBe)
Anzahl diskrete Eingänge	8 programmierbar (CN1) 1 Puls-/Richtungseingang (PTI) (CN1) 2 schnelle Eingänge (CN1) 1 Sicherheitsfunktion STO (CN9)
Diskrete Eingangsspannung	24 V DC für Logik

Bruttopreisliste für Deutschland zuzüglich Zuschläge, Frachtkosten und Mehrwertsteuer, gültig ab dem 1. Januar 2024. Irrtum und Änderungen vorbehalten. Es gelten die AGBs der Schneider Electric GmbH.

Haftungsausschluss: Diese Dokumentation dient nicht als Ersatz für die Beurteilung der Eignung oder Verlässlichkeit dieser Produkte für bestimmte Verwendungsbereiche des Benutzers und darf nicht zu diesem Zweck verwendet werden.

Diskrete Eingangslogik	Positiv oder negativ (CN1)
Anzahl digitale Ausgänge	5 Logikausgang (CN1) bei 12 - 24 V DC 1 Puls-/Richtungsausgang (PTO) (CN1)
Diskrete Ausgangsspannung	12 - 24 V DC
Diskrete Ausgangslogik	Positiv oder negativ (CN1)
Anzahl der Analogeingänge	2
Absoluter Genauigkeitsfehler	0,1 %
Analoger Eingangstyp	V_REF Spannung-Analogeingang: -10 - 10 V, Impedanz: 10 kOhm, Auflösung: 14 Bits T_REF Spannung-Analogeingang
Typ des Steuersignals	Rückführsignal vom Servomotor-Encoder CN2
Schutzart	Gegen Verpolung: Eingangssignal Gegen Kurzschlüsse: Ausgangssignale Überstrom: Motor Überspannung: Motor Unterspannung: Motor Übertemperatur: Motor Überlast: Motor Überdrehzahl: Motor
Sicherheitsfunktion	STO (Safe Torque Off) Sicher abgeschaltetes Drehmoment, integriert
Sicherheitsniveau	SIL 2 entspricht IEC 61800-5-2: 2007 SIL 2 entspricht IEC 61508-1: 2010 PL d/Kategorie 3 entspricht ISO 13849-1: 2008 SIL 2 entspricht ISO 13849-1: 2009/AC SIL 2 entspricht IEC 60204-1: 2006 SIL 2 entspricht IEC 60204-1: 2009/A1 SIL 2 entspricht IEC 60204-1: 2010/AC SIL 2 entspricht IEC 62061: 2012
Kommunikationsschnittstelle	CANopen, integriert CANmotion, integriert
Anschlusstyp	RJ45 (CN4) für CANopen, CANmotion
Zugriffsmethode	Slave
Übertragungsgeschwindigkeit	250 Kbit/s für eine Bus-Länge von 100…250 m für CANopen, CANmotion 500 Kbit/s für eine Bus-Länge von 4…100 m für CANopen, CANmotion 1 Mbit/s für eine Bus-Länge von 4 m für CANopen, CANmotion
Anzahl der Adressen	1…127 für CANopen, CANmotion
Physikalische Schnittstelle	RS485 für serielle Modbus Leitung Slave
LED-Statusanzeige	1 LED (rot) Laden 1 LED (grün) RUN (Betrieb) 1 LED (rot) Fehler
Signalisierungsfunktion	Servostatus und Fehlercodes Fünf 7-Segment-Displays
Beschriftung	CE CULus
Kühlungstyp	Integrierter Lüfter
Betriebsposition	Vertikal
Produktkompatibilität	Servomotor BCH2 (130 mm, 3 Motor-Stacks) bei 1500 W
Breite	55 mm
Höhe	150 mm
Tiefe	170 mm
Produktgewicht	1,2 kg
Beschreibung der Versorgungsspannung	1-phasig, 220 V AC 50 - 60 Hz 3-phasig, 220 V AC 50 - 60 Hz

Anzahl der Netzphasen	1 3
Reduzierungskoeffizient Antriebsspannung	1
Feldschwächung	Falsch
Dauerausgangsstrom 2	7 A
Schaltfrequenz 2	16 kHz
Dauerausgangsstrom 3	7 A
Schaltfrequenz 3	16 kHz
Kommunikationsschnittstelle	CANmotion Puls-/Richtungsausgang Puls-/Richtungseingang CANopen DS402
EMV-Filter Kompatibilität	Typ 022 Typ 021

Montage

Elektromagnetische Verträglichkeit	Leitungsgebundene Emission - Teststufe: Level 3 Kategorie C3 entspricht IEC 61800-3
Normen	IEC 61800-5-1
Produktzertifizierungen	CE cULus
Schutzart (IP)	IP20
Vibrationsfestigkeit	3M4 Amplitude = 3 mm (f = 9…200 Hz) entspricht IEC 60721-3-3
Stoßfestigkeit	10 Gn, Typ I entspricht IEC 60721-3-3
Relative Luftfeuchtigkeit	5…95 % Betauung nicht zulässig
Umgebungstemperatur bei Betrieb	0…55 °C
Umgebungstemperatur bei Lagerung	-25…65 °C
Betriebshöhe	= 1.000 m ohne Leistungsreduzierung > 1.000 - 2.000 m 1 % pro 100 m

Verpackungseinheiten

VPE 1 Art	PCE
Anzahl der Geräte pro Packung	1
VPE 1 Höhe	7,500 cm
VPE 1 Breite	23,000 cm
VPE 1 Länge	23,500 cm
Verpackungsgewicht (Lbs)	1,497 kg
VPE 2 Art	S03
VPE 2 Menge	5
VPE 2 Höhe	30,000 cm
VPE 2 Breite	30,000 cm
VPE 2 Länge	40,000 cm
VPE 2 Gewicht	7,983 kg

Vertragliche Gewährleistung

Garantie (in Monaten)	18

Environmental Data

Schneider Electric hat sich zum Ziel gesetzt, den Net Zero-Status bis 2050 durch Lieferkettenpartnerschaften, Materialien mit geringerer Auswirkung und Kreislaufbildung über unsere laufende Kampagne "Use Better, Use Longer, Use Again" zu erreichen, um die Lebensdauer und Recyclingfähigkeit der Produkte zu verlängern.

Erläuterung der Environmental Data >

Wie wir die Produktnachhaltigkeit bewerten >

Umweltbilanz

Total lifecycle Carbon footprint	**3 033 kg CO2 eq.**
CO_2-Fußabdruck der Herstellungsphase [A1 bis A3]	**25 kg CO2 eq.**
CO_2-Fußabdruck der Distributionsphase [A4]	**0.2 kg CO2 eq.**
CO_2-Fußabdruck der Installationsphase [A5]	**0 kg CO2 eq.**
CO_2-Fußabdruck der Nutzungsphase [B2, B3, B4, B6]	**3 007 kg CO2 eq.**
CO_2-Fußabdruck der End-of-Life-Phase [C1 bis C4]	**0.7 kg CO2 eq.**
Umweltproduktdeklaration	**Produktumweltprofil**

Use Better

Materialien und Verpackung

Verpackung mit Recycling-Karton	**Nein**
Verpackung ohne Kunststoff	**Nein**
EU-RoHS-Richtlinie	**Freistellungskonform**
REACh-Verordnung	**Produkt beinhaltet besorgniserregende Stoffe (SVHC) über dem Schwellwert**
PVC-frei	**Ja**

Use Again

Reproduktion

Circular Econmomy-Eignung	**Entsorgungsinformationen**
Rücknahme	**Ja**
WEEE-Kennzeichnung	**Das Produkt muss entsprechend bestimmter Hinweise auf Märkten der Europäischen Union entsorgt werden und darf nicht in Haushaltsabfälle gelangen.**

Maßzeichnungen

Abmessungen

Abmessungen des Antriebs

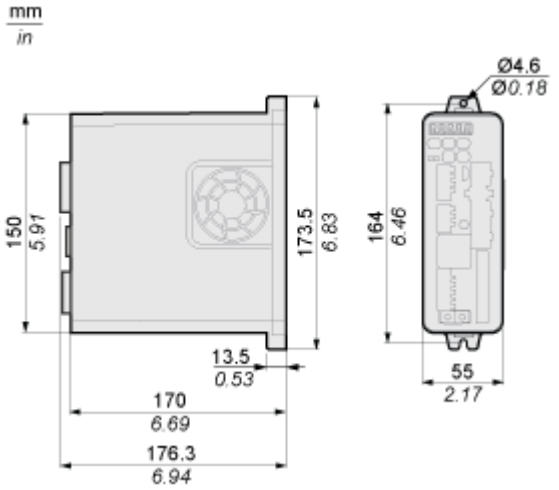

Montage und Abstand

Montageabstand

Montageabstände und Luftzirkulation

mm
in.

