Produkta datu lapa

Specifikācijas



Kustības servo piedziņa, Lexium 28, viena un trīs fāzes, 200 līdz 240 V, 200 W, EtherCat

LXM28EU02M3X

Galvenā

Produktu klāsts	Lexium 28
Ierīces īsais nosaukums	LXM28E
Produkta vai sastāvdaļas veids	Kustības servo piedziņa
Diska formāts	Kompakts korpuss
Līnijas strāva	2,4 A 226,8 %pie 220 V , vienfāze 2,4 A 200,7 %pie 220 V , trīs fāzes

Papildinošs

Tīkla fāžu skaits	Trīs fāzes Vienfāze
[Us] nominālais barošanas spriegums	200...240 V (- 10...15 %) priekš trīs fāzes 200...240 V (- 20...15 %) priekš vienfāze
Barošanas sprieguma ierobežojumi	200…255 V trīs fāzes 170…255 V vienfāze
Piegādes biežums	50/60 Hz - 5...5 %
Tīkla frekvence	47,5...63 Hz
EMC filtrs	Bez EMC filtra
Nepārtraukta izejas strāva	1,5 Apie 16 kHz
Izejas strāvas maksimums 3s	4,5 Apie 220 V
Nepārtraukta jauda	200 Wpie 220 V
Nominālā jauda	0,2 kWpie 220 V 16 kHz
Pārslēgšanas frekvence	16 kHz
Pārsprieguma kategorija	III
Maksimālā noplūdes strāva	1,3 mA
Izejas spriegums	<= barošanas spriegums
Elektriskā izolācija	Starp varu un kontroli
Kabeļa veids	ekranēts motora kabelis (temperatūra: 0…55 °C) varš
Elektrības pieslēgums	atsperu terminālis , iespīlēšanas jauda: 0,82...1 mm² , AWG 18 (L1-L2) atsperu terminālis , iespīlēšanas jauda: 0,82...1 mm² , AWG 18 (R, S, T) atsperu terminālis , iespīlēšanas jauda: 0,82...1 mm² , AWG 18 (U, V, W, PE) atsperu terminālis , iespīlēšanas jauda: 0,82...1 mm² , AWG 18 (PA/+, PBe)
Diskrēts ievades numurs	8 programmējams (CN1) 2 ātra uztveršana (CN1) 1 drošības funkcija STO (CN9)
Diskrēts ieejas spriegums	24 V DC priekš loģika
Diskrētā ievades loģika	pozitīvs vai negatīvs (CN1)

Ir sasniegts maksimālais saīdzināmo produktu skaits. Lūdzu, atveriet sadaļu Saīdzināt produktus #SAITE# un izdzēsiet kādu produktu, lai turpinātu.

Diskrēts izvades numurs	5 loģiskā izvade (CN1)pie 12...24 V DC 1 impulsu vilciena izeja (jūgvārpstas) (CN1)
Diskrēts izejas spriegums	12...24 V DC
Diskrētā izvades loģika	pozitīvs vai negatīvs (CN1)
Vadības signāla veids	servo motora kodētāja atsauksmes CN2
Aizsardzības veids	pret apgriezto polaritāti : ieejas signāls pret īssavienojumiem : izvada signālu pārstrāva : motors pārspriegums : motors zemspriegums : motors pārkaršana : motors pārslodze : motors ātruma pārsniegšana : motors
Drošības funkcija	STO (drošs griezes moments izslēgts) , integrēta
Drošības līmenis	SIL 2 atbilst IEC 61800-5-2 : 2007. gads SIL 2 atbilst IEC 61508-1 : 2010 PL d/3. kategorija atbilst ISO 13849-1 : 2008. gads SIL 2 atbilst ISO 13849-1 : 2009/AC SIL 2 atbilst IEC 60204-1 : 2006. gads SIL 2 atbilst IEC 60204-1 : 2009/A1 SIL 2 atbilst IEC 60204-1 : 2010/AC SIL 2 atbilst IEC 62061 : 2012. gads
Komunikācijas interfeiss	EtherCAT , integrēta
Savienotāja veids	RJ45 (CN4) priekš EtherCAT
Piekļuves metode	"slave"
Pārraides ātrums	100 Mbit/s priekš EtherCAT
Fiziskā saskarne	RS485 priekš Modbus Serial line "slave"
Statusa gaismas diode	1 LED (sarkans) DC kopne ir ieslēgta 1 LED (daudzkrāsains) N.RUN 1 LED (daudzkrāsains) N.ERR 2 gaismas diodes (dzeltens) Saite (saites statuss) 2 gaismas diodes (dzeltens) aktivitāte
Signalizācijas funkcija	servo statuss un kļūdu kodi piecas 7 segmentu displeja vienības
Marķējums	CE CULus
Dzesēšanas veids	Dabiskā konvekcija
Darba pozīcija	Vertikāli
Produktu saderība	servo motors BCH2 (60 mm , 1pie 200 W
Platums	55 mm
Augstums	150 mm
Dziļums	146 mm
Neto svars	1 kg
Barošanas sprieguma apraksts	Trīsfāzu 220 V AC 50...60 Hz Vienfāzes 220 V AC 50...60 Hz
Tīkla fāžu skaits	3 1
Piedziņas sprieguma krituma koeficients	1
Lauka vājināšanās	False
Nepārtraukta izejas strāva 2	1,5 A
Pārslēgšanas frekvence 2	16 kHz
Nepārtraukta izejas strāva 3	1,5 A

Pārslēgšanas frekvence 3	16 kHz
Komunikācijas interfeiss	Impulsu vilciena izvade EtherCAT
Emc filtru saderība	Tips 022 Tips 020

Vide

Elektromagnētiskā saderība	veiktā emisija - testa līmenis: 3. līmenis kategorija C3 atbilst IEC 61800-3
Standarti	IEC 61800-5-1
Produkta sertifikācija	CE cULus
IP aizsardzības pakāpe	IP20
Vibrācijas pretestība	3M4 amplitūda = 3 mm (f = 9…200 Hz) atbilst IEC 60721-3-3
Triecienizturība	10 gn , I tips atbilst IEC 60721-3-3
Relatīvais mitrums	5…95 % bez kondensāta
Apkārtējā gaisa temperatūra darbībai	0…55 °C
Apkārtējā gaisa temperatūra uzglabāšanai	-25…65 °C
Darbības augstums	<= 1000 m bez pazemināšanas > 1000...2000 m 1 % uz 100 m

Iepakošanas vienības

Pirmā iepakojuma vienības tips	PCE
Vienību skaits 1. iepakojumā	1
1. iepakojuma augstums	7,500 cm
1. iepakojuma platums	23,000 cm
1. iepakojuma garums	23,700 cm
1. iepakojuma svars	1,289 kg
Otrā iepakojuma vienības tips	S03
Vienību skaits 2. iepakojumā	5
2. iepakojuma augstums	30,000 cm
2. iepakojuma platums	30,000 cm
2. iepakojuma garums	40,000 cm
2. iepakojuma svars	7,050 kg

Līguma garantija

Garantija (mēnešos)	18

Environmental Data

Schneider Electric mērķis ir līdz 2050. gadam sasniegt nulles emisiju statusu, izmantojot piegādes ķēdes partnerību, zemākas ietekmes materiālus un cirkularitāti, izmantojot mūsu pašreizējo kampaņu "Use Better, Use Longer, Use Again", lai pagarinātu produktu kalpošanas laiku un to pārstrādājamību.

Environmental Data skaidrojums >

Kā mēs novērtējam produktu ilgtspēju >

Ietekme uz vidi

Kopējā dzīves cikla oglekļa pēda	**720 kg CO2 eq.**
Ražošanas posma oglekļa pēdas nospiedums [A1–A3]	**22 kg CO2 eq.**
Izplatīšanas posma oglekļa pēdas nospiedums [A4]	**0.2 kg CO2 eq.**
Uzstādīšanas posma oglekļa pēdas nospiedums [A5]	**0 kg CO2 eq.**
Lietošanas posma oglekļa pēdas nospiedums [B2, B3, B4, B6]	**697 kg CO2 eq.**
Dzīves cikla beigu posma oglekļa pēdas nospiedums [C1–C4]	**0.6 kg CO2 eq.**
Vides informācijas publiskošana	**Produkta ietekme uz vidi**

Use Better

Materiāli un iepakojums

Iepakojums izgatavots no pārstrādāta kartona	**Nē**
Iepakojums bez plastmasas	**Nē**
ES RoHS direktīva	**Atbilst, Izmantojot Izņēmumu**
REACh regula	**Atsauce satur vielas virs noteiktās normas, kas rada ļoti lielas bažas**
Bez PVC	**Jā**

Use Again

Pārsaiņošana un atkārtota ražošana

Cirkularitātes profils	**Informācija par ekspluatācijas izbeigšanu**
Atgriešana	**Jā**
WEEE marķējums	**Eiropas Savienības tirgū no šī produkta ir jāatbrīvojas, ievērojot noteiktu atkritumu savākšanas kārtību, un produkts nedrīkst nonākt sadzīves atkritumu tvertnēs.**

Dimensions Drawings

Dimensions

Dimensions of Drive

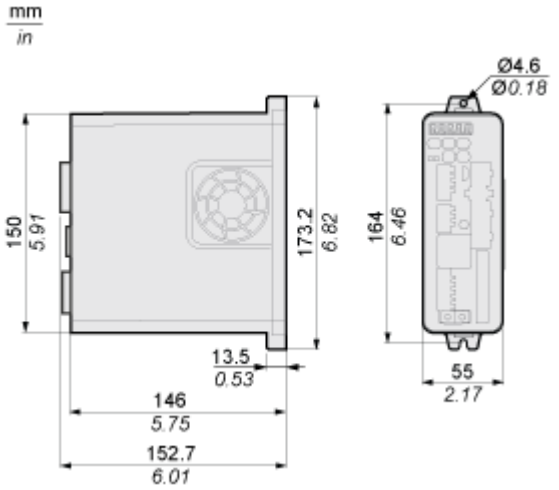

Mounting and Clearance

Mounting Clearance

Mounting Distances and Air Circulation

mm
in.

