Produktdatenblatt

Spezifikationen



Servoverstärker, Lexium 28, 3000W, EtherCAT, 200-240VAC, 3-phasig

LXM28EU30M3X

EAN Code: 3606481167323

Hauptmerkmale

Baureihe	Lexium 28
Kurzbezeichnung des Geräts	LXM28E
Produkt- oder Komponententyp	Motion Servoantrieb
Format des Laufwerks	Kompaktes Gehäuse
Netzstrom	11,8 A, THDI of 155,8 % bei 220 V, 3-phasige Versorgung

Zusatzmerkmale

Anzahl der Netzphasen	3-phasige Versorgung
[UH,nom] Bemessungs-Betriebsspannung	200 - 240 V (-10 - 15 %) für 3-phasige Versorgung 200 - 240 V (-20 - 15 %) für 1-phasige Versorgung
Versorgungsspannungsgrenzen	200…255 V 3-phasige Versorgung 170…255 V 1-phasige Versorgung
Versorgungsfrequenz	50/60 Hz -5 - 5 %
Netzwerkfrequenz	47,5 - 63 Hz
EMV-Filter	Ohne EMV-Filter
Kontinuierlicher Ausgangsstrom	19,8 A bei 8 kHz
Ausgangsstrom 3s Spitze	60 A bei 220 V
Dauerleistung	3000 W bei 220 V
Nennleistung	3 kW bei 220 V 8 kHz
Taktfrequenz	8 kHz
Überspannungskategorie	III
Max. Leckstrom	1,6 mA
Ausgangsspannung	= Versorgungsspannung
Elektrische Isolation	Zwischen Leistungs- und Steuerungsteil
Kabeltyp	Abgeschirmtes Motorkabel (Temperatur: 0…55 °C) Kupfer
Elektrischer Anschluss	Federklemme, Klemmkapazität: 6 mm², AWG 10 (L1-L2) Federklemme, Klemmkapazität: 6 mm², AWG 10 (R, S, T) Federklemme, Klemmkapazität: 6 mm², AWG 10 (U, V, W, PE) Federklemme, Klemmkapazität: 6 mm², AWG 10 (PA/+, PBe)
Anzahl diskrete Eingänge	8 programmierbar (CN1) 2 schnelle Eingänge (CN1) 1 Sicherheitsfunktion STO (CN9)
Diskrete Eingangsspannung	24 V DC für Logik
Diskrete Eingangslogik	Positiv oder negativ (CN1)

Bruttopreisliste für Deutschland zuzüglich Zuschläge, Frachtkosten und Mehrwertsteuer, gültig ab dem 1. Januar 2024. Irrtum und Änderungen vorbehalten. Es gelten die AGBs der Schneider Electric GmbH.

Haftungsausschluss: Diese Dokumentation dient nicht als Ersatz für die Beurteilung der Eignung oder Verlässlichkeit dieser Produkte für bestimmte Verwendungsbereiche des Benutzers und darf nicht zu diesem Zweck verwendet werden.

Anzahl digitale Ausgänge	5 Logikausgang (CN1) bei 12 - 24 V DC 1 Puls-/Richtungsausgang (PTO) (CN1)
Diskrete Ausgangsspannung	12 - 24 V DC
Diskrete Ausgangslogik	Positiv oder negativ (CN1)
Typ des Steuersignals	Rückführsignal vom Servomotor-Encoder CN2
Schutzart	Gegen Verpolung: Eingangssignal Gegen Kurzschlüsse: Ausgangssignale Überstrom: Motor Überspannung: Motor Unterspannung: Motor Übertemperatur: Motor Überlast: Motor Überdrehzahl: Motor
Sicherheitsfunktion	STO (Safe Torque Off) Sicher abgeschaltetes Drehmoment, integriert
Sicherheitsniveau	SIL 2 entspricht IEC 61800-5-2: 2007 SIL 2 entspricht IEC 61508-1: 2010 PL d/Kategorie 3 entspricht ISO 13849-1: 2008 SIL 2 entspricht ISO 13849-1: 2009/AC SIL 2 entspricht IEC 60204-1: 2006 SIL 2 entspricht IEC 60204-1: 2009/A1 SIL 2 entspricht IEC 60204-1: 2010/AC SIL 2 entspricht IEC 62061: 2012
Kommunikationsschnittstelle	EtherCAT, integriert
Anschlusstyp	RJ45 (CN4) für EtherCAT
Zugriffsmethode	Slave
Übertragungsgeschwindigkeit	100 Mbit/s für EtherCAT
Physikalische Schnittstelle	RS485 für serielle Modbus Leitung Slave
LED-Statusanzeige	1 LED (rot) DC-Bus aktiviert 1 LED (mehrfarbig) N.RUN 1 LED (mehrfarbig) N.ERR 2 LEDs (gelb) Verbindung (Verbindungsstatus) 2 LEDs (gelb) Aktivität
Signalisierungsfunktion	Servostatus und Fehlercodes Fünf 7-Segment-Displays
Beschriftung	CE CULus
Kühlungstyp	Natürliche Konvektion
Betriebsposition	Vertikal
Produktkompatibilität	Servomotor BCH2 (180 mm, 2 Motor-Stacks) bei 3000 W
Breite	116 mm
Höhe	234 mm
Tiefe	186 mm
Produktgewicht	3,2 kg
Beschreibung der Versorgungsspannung	3-phasig, 220 V AC 50 - 60 Hz
Anzahl der Netzphasen	3
Reduzierungskoeffizient Antriebsspannung	1
Feldschwächung	Falsch
Dauerausgangsstrom 2	19,8 A
Schaltfrequenz 2	8 kHz
Dauerausgangsstrom 3	19,8 A
Schaltfrequenz 3	8 kHz

Kommunikationsschnittstelle	EtherCAT Puls-/Richtungsausgang
EMV-Filter Kompatibilität	Typ 022 Typ 020

Montage

Elektromagnetische Verträglichkeit	Leitungsgebundene Emission - Teststufe: Level 3 Kategorie C3 entspricht IEC 61800-3
Normen	IEC 61800-5-1
Produktzertifizierungen	CE cULus
Schutzart (IP)	IP20
Vibrationsfestigkeit	3M4 Amplitude = 3 mm (f = 9…200 Hz) entspricht IEC 60721-3-3
Stoßfestigkeit	10 Gn, Typ I entspricht IEC 60721-3-3
Relative Luftfeuchtigkeit	5…95 % Betauung nicht zulässig
Umgebungstemperatur bei Betrieb	0…55 °C
Umgebungstemperatur bei Lagerung	-25…65 °C
Betriebshöhe	= 1.000 m ohne Leistungsreduzierung > 1.000 - 2.000 m 1 % pro 100 m

Verpackungseinheiten

VPE 1 Art	PCE
Anzahl der Geräte pro Packung	1
VPE 1 Höhe	25,8 cm
VPE 1 Breite	34,7 cm
VPE 1 Länge	19,6 cm
Verpackungsgewicht (Lbs)	4 kg

Vertragliche Gewährleistung

Garantie (in Monaten)	18

Environmental Data

Schneider Electric hat sich zum Ziel gesetzt, den Net Zero-Status bis 2050 durch Lieferkettenpartnerschaften, Materialien mit geringerer Auswirkung und Kreislaufbildung über unsere laufende Kampagne "Use Better, Use Longer, Use Again" zu erreichen, um die Lebensdauer und Recyclingfähigkeit der Produkte zu verlängern.

Erläuterung der Environmental Data >

Wie wir die Produktnachhaltigkeit bewerten >

Umweltbilanz

Total lifecycle Carbon footprint	**6 683 kg CO2 eq.**
CO_2-Fußabdruck der Herstellungsphase [A1 bis A3]	**68 kg CO2 eq.**
CO_2-Fußabdruck der Distributionsphase [A4]	**0.5 kg CO2 eq.**
CO_2-Fußabdruck der Installationsphase [A5]	**0 kg CO2 eq.**
CO_2-Fußabdruck der Nutzungsphase [B2, B3, B4, B6]	**6 613 kg CO2 eq.**
CO_2-Fußabdruck der End-of-Life-Phase [C1 bis C4]	**2 kg CO2 eq.**
Umweltproduktdeklaration	**Produktumweltprofil**

Use Better

Materialien und Verpackung

Verpackung mit Recycling-Karton	**Nein**
Verpackung ohne Kunststoff	**Nein**
EU-RoHS-Richtlinie	**Freistellungskonform**
REACh-Verordnung	**Produkt beinhaltet besorgniserregende Stoffe (SVHC) über dem Schwellwert**
PVC-frei	**Ja**

Use Again

Reproduktion

Circular Econmomy-Eignung	**Entsorgungsinformationen**
Rücknahme	**Ja**
WEEE-Kennzeichnung	**Das Produkt muss entsprechend bestimmter Hinweise auf Märkten der Europäischen Union entsorgt werden und darf nicht in Haushaltsabfälle gelangen.**

Maßzeichnungen

Abmessungen

Abmessungen des Antriebs

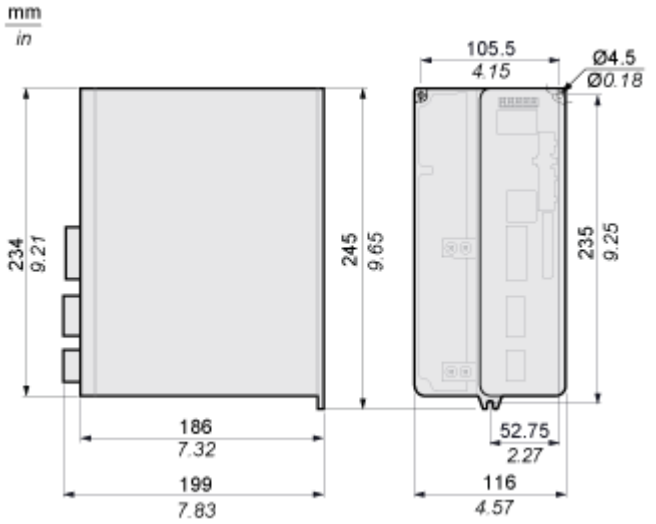

Montage und Abstand

Montageabstand

Montageabstände und Luftzirkulation

mm
in.

