Produkta datu lapa

Specifikācijas



Kustības servo piedziņa, Lexium 32, 30A, trīs fāzes, barošanas spriegums no 208 līdz 480 V, 3 kW, modbus

LXM32CD30N4

Galvenā

Produktu klāsts	Lexium 32
Ierīces īsais nosaukums	LXM32C
Produkta vai sastāvdaļas veids	Kustības servo piedziņa
Diska formāts	Grāmatu
Tīkla fāžu skaits	Trīs fāzes
[Us] nominālais barošanas spriegums	200...240 V - 15...10 % 380...480 V - 15...10 %
Barošanas sprieguma ierobežojumi	170…264 V 323…528 V
Piegādes biežums	50/60 Hz - 5...5 %
Tīkla frekvence	47,5...63 Hz
EMC filtrs	Integrēta
Nepārtraukta izejas strāva	10 Apie 8 kHz
Izejas strāvas maksimums 3s	30 Apie 208 V priekš 5 s 30 Apie 480 V priekš 5 s
maksimālā nepārtrauktā jauda	2800 Wpie 208 V 5600 Wpie 400 V 5600 Wpie 480 V
Nominālā jauda	2 kWpie 208 V 8 kHz 3 kWpie 400 V 8 kHz 3 kWpie 480 V 8 kHz
Līnijas strāva	9,2 A 59 %pie 208 V , ar ārējās līnijas droseli no 1 mH 11,1 A 77 %pie 400 V , ar ārējās līnijas droseli no 1 mH 9,6 A 85 %pie 480 V , ar ārējās līnijas droseli no 1 mH 9,8 A 128 %pie 208 V , bez līnijas droseles 8,3 A 148 %pie 400 V , bez līnijas droseles 7 A 152 %pie 480 V , bez līnijas droseles

Papildinošs

Pārslēgšanas frekvence	8 kHz
Pārsprieguma kategorija	III
Maksimālā noplūdes strāva	30 mA
Izejas spriegums	<= barošanas spriegums
Elektriskā izolācija	Starp varu un kontroli
Kabeļa veids	vienvirziena IEC kabelis (temperatūra: 50 °C) varš 90 °C XLPE/EPR
Elektrības pieslēgums	terminālis , iespīlēšanas jauda: 3 mm² , AWG 12 (CN8) terminālis , iespīlēšanas jauda: 5 mm² , AWG 10 (CN1) terminālis , iespīlēšanas jauda: 5 mm² , AWG 10 (CN10)

Ir sasniegts maksimālais saīdzināmo produktu skaits. Lūdzu, atveriet sadaļu Saīdzināt produktus #SAITE# un izdzēsiet kādu produktu, lai turpinātu.

Pievilkšanas griezes moments	CN8: 0,5 Nm CN1: 0,7 Nm CN10: 0,7 Nm
Diskrēts ievades numurs	2 drošībudiskrētā(-ās) ieeja(-es) 6 loģikadiskrētā(-ās) ieeja(-es)
Diskrēts ievades veids	loģika (DI terminālī) drošību (kompliments no STO_A, kompliments no STO_B terminālī)
Izlases ilgums	ANA1+/ANA1-, ANA2+/ANA2-: 0,25 ms analogs DI: 0,25 ms diskrēts
Diskrēts ieejas spriegums	24 V DC priekš loģika 24 V DC priekš drošību
Diskrētā ievades loģika	pozitīvs (kompliments no STO_A, kompliments no STO_B) stāvoklī 0: < 5 V 1. stāvoklī: > 15 V atbilst EN/IEC 61131-2 1. tips pozitīvs (DI) stāvoklī 0: > 19 V 1. stāvoklī: < 9 V atbilst EN/IEC 61131-2 1. tips pozitīvs vai negatīvs (DI) stāvoklī 0: < 5 V 1. stāvoklī: > 15 V atbilst EN/IEC 61131-2 1. tips
Atbildes laiks	<= 5 ms kompliments no STO_A, kompliments no STO_B
Diskrēts izvades numurs	5
Diskrēts izvades veids	loģika izvade(s) (DO) 24 V DC
Diskrēts izejas spriegums	<= 30 V DC
Diskrētā izvades loģika	pozitīvs vai negatīvs (DO) atbilst EN/IEC 61131-2
Kontakta atlēciena laiks	<= 1 ms priekš kompliments no STO_A, kompliments no STO_B 0,25 µs...1,5 ms priekš DI
Bremzēšanas strāva	50 mA
Analogās ievades numurs	2
Reakcijas laiks uz izvadi	250 µs (DO) priekš diskrētsizvade(-es)
Absolūtas precizitātes kļūda	< +/- 0,5 %
Linearitātes kļūda	< +/- 0,1 %
Analogās ievades veids	ANA1+/ANA1-, ANA2+/ANA2- analogā ieeja : diferenciālis +/- 10 V , pretestība: >= 20 omi , izšķirtspēja: 14 biti
Vadības signāla veids	servo motora kodētāja atsauksmes impulsu vilciena izeja (jūgvārpstas) RS422 < 500 kHz < 100 m impulss/virziens (P/D), A/B, CW/CCW 5 V, 24 V saite (atvērts kolektors) < 10 kHz < 1 m impulss/virziens (P/D), A/B, CW/CCW 5 V, 24 V saite (push-pull) < 200 kHz < 10 m impulss/virziens (P/D), A/B, CW/CCW RS422 < 1000 kHz < 100 m
Aizsardzības veids	pret apgriezto polaritāti : ieejas signāls pret īssavienojumiem : izvada signālu
Drošības funkcija	STO (drošs griezes moments izslēgts) , integrēta
Drošības līmenis	SIL 3 atbilst EN/IEC 61508 PL = e atbilst ISO 13849-1
Komunikācijas interfeiss	Digitālā ieeja/izeja , integrēta Analogā ieeja/izeja , integrēta
Statusa gaismas diode	1 LED (sarkans) servo piedziņas spriegums
Signalizācijas funkcija	defektu parādīšana segmenti
Marķējums	CE
Darba pozīcija	Vertikāli +/- 10 grādi
Produktu saderība	servo motors BMH (100 mm , 3 servo motors BMH (140 mm , 1 servo motors BSH (100 mm , 3 servo motors BSH (100 mm , 4 servo motors BSH (140 mm , 1

Platums	68 mm
Augstums	270 mm
Dziļums	237 mm
Neto svars	2,6 kg

Vide

Elektromagnētiskā saderība	veica EMC , A klase 1 grupa atbilst EN 55011 veica EMC , A klase 2.grupa atbilst EN 55011 veica EMC , vide 2 kategorija C3 atbilst EN/IEC 61800-3 veica EMC , kategorija C2 atbilst EN/IEC 61800-3 veica EMC , 1. un 2. vide atbilst EN/IEC 61800-3 elektrostatiskās izlādes imunitātes tests , 3. līmenis atbilst EN/IEC 61000-4-2 jutība pret elektromagnētiskajiem laukiem , 3. līmenis atbilst EN/IEC 61000-4-3 1,2/50 µs triecienviļņu imunitātes tests , 3. līmenis atbilst EN/IEC 61000-4-5 elektriskās ātras pārejas/pārsprāgšanas imunitātes tests , 4. līmenis atbilst EN/IEC 61000-4-4 izstarotā EMC , A klase 2.grupa atbilst EN 55011 izstarotā EMC , kategorija C3 atbilst EN/IEC 61800-3
Standarti	EN/IEC 61800-3 EN/IEC 61800-5-1
Produkta sertifikācija	UL TÜV CSA
IP aizsardzības pakāpe	IP20 atbilst EN/IEC 60529 IP20 atbilst EN/IEC 61800-5-1
Vibrācijas pretestība	1 gn (f= 13…150 Hz) atbilst EN/IEC 60068-2-6 1,5 mm no smailes līdz virsotnei (f= 3…13 Hz) atbilst EN/IEC 60068-2-6
Triecienizturība	15 gn pie 11 ms atbilst EN/IEC 60028-2-27
Piesārņojuma pakāpe	2 atbilst EN/IEC 61800-5-1
Vides raksturojums	3C1 klases atbilst IEC 60721-3-3
Relatīvais mitrums	3K3 klase (no 5 līdz 85 %) bez kondensāta atbilst IEC 60721-3-3
Apkārtējā gaisa temperatūra darbībai	0…50 °C atbilst UL
Apkārtējā gaisa temperatūra uzglabāšanai	-25…70 °C
Dzesēšanas veids	Integrēts ventilators
Darbības augstums	<= 1000 m bez pazemināšanas > 1000...3000 m ar nosacījumiem

Iepakošanas vienības

Pirmā iepakojuma vienības tips	PCE
Vienību skaits 1. iepakojumā	1
1. iepakojuma augstums	10,500 cm
1. iepakojuma platums	27,500 cm
1. iepakojuma garums	33,000 cm
1. iepakojuma svars	3,210 kg
Otrā iepakojuma vienības tips	S03
Vienību skaits 2. iepakojumā	2
2. iepakojuma augstums	30,000 cm
2. iepakojuma platums	30,000 cm
2. iepakojuma garums	40,000 cm

2. iepakojuma svars	7,133 kg
Trešā iepakojuma vienības tips	P06
Vienību skaits 3. iepakojumā	16
3. iepakojuma augstums	75,000 cm
3. iepakojuma platums	60,000 cm
3. iepakojuma garums	80,000 cm
3. iepakojuma svars	65,564 kg

Līguma garantija

Garantija (mēnešos)	18

Environmental Data

Schneider Electric mērķis ir līdz 2050. gadam sasniegt nulles emisiju statusu, izmantojot piegādes ķēdes partnerību, zemākas ietekmes materiālus un cirkularitāti, izmantojot mūsu pašreizējo kampaņu "Use Better, Use Longer, Use Again", lai pagarinātu produktu kalpošanas laiku un to pārstrādājamību.

Environmental Data skaidrojums >

Kā mēs novērtējam produktu ilgtspēju >

Ietekme uz vidi

Kopējā dzīves cikla oglekļa pēda	**30 kg CO2 eq.**
Ražošanas posma oglekļa pēdas nospiedums [A1–A3]	**25 kg CO2 eq.**
Izplatīšanas posma oglekļa pēdas nospiedums [A4]	**5 kg CO2 eq.**
Uzstādīšanas posma oglekļa pēdas nospiedums [A5]	**0 kg CO2 eq.**
Lietošanas posma oglekļa pēdas nospiedums [B2, B3, B4, B6]	**0 kg CO2 eq.**
Dzīves cikla beigu posma oglekļa pēdas nospiedums [C1–C4]	**0.5 kg CO2 eq.**

Use Better

Materiāli un iepakojums

Iepakojums izgatavots no pārstrādāta kartona	**Jā**
Iepakojums bez plastmasas	**Jā**
SCIP numurs	**C0961927-b9e6-4f64-bd63-334df07b6de6**
ES RoHS direktīva	**Atbilst, Izmantojot Izņēmumu**
REACh regula	**Atsauce satur vielas virs noteiktās normas, kas rada ļoti lielas bažas**
Bez PVC	**Jā**

Use Again

Pārsaiņošana un atkārtota ražošana

Pārstrādājamības potenciāls, %	**3**
Cirkularitātes profils	**Informācija par ekspluatācijas izbeigšanu**
Atgriešana	**Jā**
WEEE marķējums	**Eiropas Savienības tirgū no šī produkta ir jāatbrīvojas, ievērojot noteiktu atkritumu savākšanas kārtību, un produkts nedrīkst nonākt sadzīves atkritumu tvertnēs.**

Dimensions Drawings

Lexium 32 Servo Drive

Dimensions

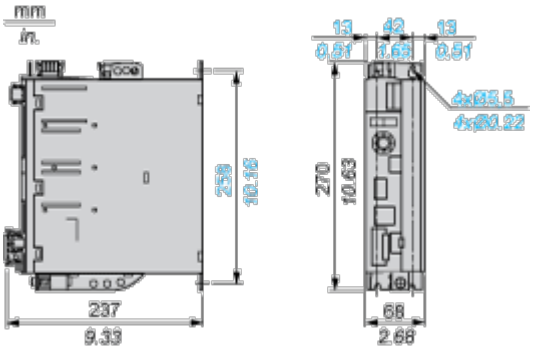

Mounting and Clearance

Lexium 32 Motion Control Servo Drives

Mounting Recommendations

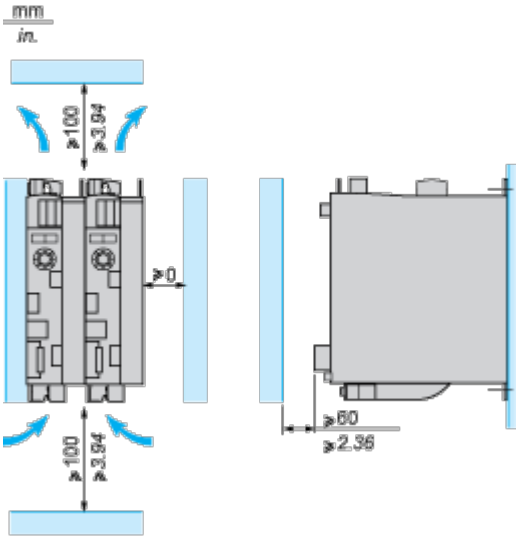

LXM32•U45M2, •U90M2 and LXM32•U60N4 servo drives are cooled by natural convection. LXM32•D18M2, •D30M2, LXM32 •D12N4, •D18N4, •D30N4 and •D72N4servo drives have an integrated fan.
When installing the servo drive in the enclosure, follow the instructions below with regard to the temperature and protection index:

- Provide sufficient cooling of the servo drive
- Do not mount the servo drive near heat sources
- Do not mount the servo drive on flammable materials
- Do not heat the servo drive cooling air by currents of hot air from other equipment and components, for example from an external braking resistor
- Mount the servo drive vertically (± 10%)
- If the servo drive is used above its thermal limits, control stops due to overtemperature

NOTE: For cables that are connected via the underside of the servo drive, a free space ≥ 200 mm/7.87 in. is required under the unit to comply with the bending radius of the connection cables.

Ambient temperature	Mounting distances	Instructions to be followed
0°C…+ 50°C	d ≥ 0 mm	–
+ 50°C…+ 60°C	d ≥ 0 mm	Reduce the output current by 2.2% per °C above 50°C

NOTE: Do not use insulated enclosures, as they have a poor level of conductivity.

Recommendations for Mounting in an Enclosure

To ensure good air circulation in the servo drive:

- Fit ventilation grilles on the enclosure.
- Ensure that ventilation is adequate, otherwise install a forced ventilation unit with a filter.

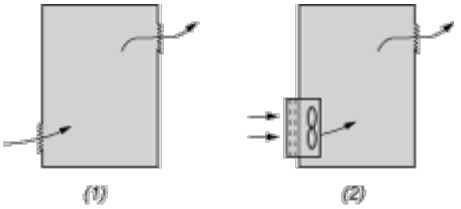

(1) Natural convection

(2) Forced ventilation

- Any apertures and/or fans must provide a flow rate at least equal to that of the servo drive fans (refer to characteristics).
- Use special filters with IP 54 protection.

Mounting in Metal Enclosure (IP 54 Degree of Protection)

The servo drive must be mounted in a dust and damp proof enclosure in certain environmental conditions, such as dust, corrosive gases, high humidity with risk of condensation and dripping water, splashing liquid, etc. In these cases, Lexium 32 servo drives can be installed in an enclosure where the internal temperature must not exceed 60°C.