Produkta datu lapa

Specifikācijas

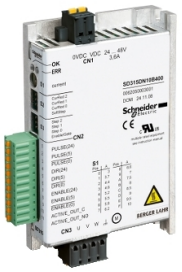

kustības kontroles stepper motora piedziņa - SD315 - impulsa virziens bez oscilatora

SD315DN10B400

Galvenā

Produktu klāsts	Lexium SD3
Produkta vai sastāvdaļas veids	Kustības stepper piedziņa
Ierīces īsais nosaukums	SD315
Barošanas sprieguma ierobežojumi	19…60 V

Papildinošs

Diska formāts	Bloks
Tīkla fāžu skaits	Vienfāze
[Us] nominālais barošanas spriegums	24...48 V - 15...10 %
Barošanas sprieguma veids	DC
Komunikācijas interfeiss	pulss/virziens , integrēta
Maksimālā motora fāzes strāva	10 A
Pašreizējais patēriņš	<= 7.5 mA
Jaudas zudumi	<= 7 W
Saistītā drošinātāja nomināls	10 A
Pārsprieguma kategorija	III
Maksimālā noplūdes strāva	30 mA
Sprieguma stāvoklis 0 garantēts	<= 5 V priekš 24 V optrona ieejas signāli <= 0,4 V priekš 5 V optrona ieejas signāli
Sprieguma stāvoklis 1 garantēts	15...30 V priekš 24 V optrona ieejas signāli 2,5...5,25 V priekš 5 V optrona ieejas signāli
Ievades strāva	25 mA priekš 5 V optrona ieejas signāli 7 mA priekš 24 V optrona ieejas signāli
Maksimālā ievades frekvence	200 kHz priekš 24 V optrona ieejas signāli 200 kHz priekš 5 V optrona ieejas signāli
Maksimālais pārslēgšanas spriegums	30 V DC (gatavības signāla izvade)
Maksimālā pārslēgšanas strāva	200 mA (gatavības signāla izvade)
Maksimālais sprieguma kritums	< 1 V 50 mA slodze priekš gatavības signāla izvade
Fiziskā saskarne	RS422 - impulsu/virziena interfeiss bez oscilatora
Atlikušais viļņojums	< 5 % (24 V vadības spriegums)
Vietējā signalizācija	1 LED - ERR 1 LED - RUN
Dzesēšanas veids	Dabiskā konvekcija
Augstums	117 mm

Ir sasniegts maksimālais saīdzināmo produktu skaits. Lūdzu, atveriet sadaļu Saīdzināt produktus #SAITE# un izdzēsiet kādu produktu, lai turpinātu.

Platums	74,5 mm
Dziļums	23,5 mm
Triecienizturība	15 gn pie 11 ms atbilst IEC 60068-2-27
Neto svars	0,25 kg

Vide

Elektromagnētiskā saderība	Elektrostatiskā izlāde 3. līmenis atbilst IEC 61000-4-2 Imunitāte pret elektriskām pārejām 4. līmenis atbilst IEC 61000-4-4 Imunitāte pret izstarotiem radioelektriskiem traucējumiem 3. līmenis atbilst IEC 61000-4-3 Sprieguma/strāvas impulss 3. līmenis atbilst IEC 61000-4-5
Standarti	IEC 61800-3 vide 1 IEC 50178 IEC 61800-5-1 EN/IEC 61800-3 vide 2 IEC 61800-3
Produkta sertifikācija	cUL UL
Marķējums	CE
Apkārtējā gaisa temperatūra darbībai	0…50 °C
Apkārtējā gaisa temperatūra uzglabāšanai	-25…70 °C
Piesārņojuma pakāpe	2. līmenis
Relatīvais mitrums	5…85 % bez kondensāta
Darbības augstums	<= 1000 m bez pazemināšanas > 1000...< 2000 m bez pazemināšanas (maksimālā apkārtējā temperatūra 40°C, sānu attālums > 20 mm)
Vibrācijas pretestība	1 gn (f= 13…150 Hz) atbilst IEC 60068-2-6 1,5 mm (f= 3…13 Hz) atbilst IEC 60068-2-6
IP aizsardzības pakāpe	IP20

Iepakošanas vienības

Pirmā iepakojuma vienības tips	PCE
Vienību skaits 1. iepakojumā	1
1. iepakojuma augstums	6,600 cm
1. iepakojuma platums	12,800 cm
1. iepakojuma garums	18,800 cm
1. iepakojuma svars	322,900 g
Otrā iepakojuma vienības tips	S02
Vienību skaits 2. iepakojumā	8
2. iepakojuma augstums	15 cm
2. iepakojuma platums	30 cm
2. iepakojuma garums	40 cm
2. iepakojuma svars	2,833 kg
Trešā iepakojuma vienības tips	P06
Vienību skaits 3. iepakojumā	128
3. iepakojuma augstums	75,000 cm
3. iepakojuma platums	80,000 cm

3. iepakojuma garums	60,000 cm
3. iepakojuma svars	53,331 kg

Līguma garantija

Garantija (mēnešos)	18

Environmental Data

Schneider Electric mērķis ir līdz 2050. gadam sasniegt nulles emisiju statusu, izmantojot piegādes ķēdes partnerību, zemākas ietekmes materiālus un cirkularitāti, izmantojot mūsu pašreizējo kampaņu "Use Better, Use Longer, Use Again", lai pagarinātu produktu kalpošanas laiku un to pārstrādājamību.

Environmental Data skaidrojums >

Kā mēs novērtējam produktu ilgtspēju >

Ietekme uz vidi

Kopējā dzīves cikla oglekļa pēda	**134 kg CO2 eq.**
Ražošanas posma oglekļa pēdas nospiedums [A1–A3]	**24 kg CO2 eq.**
Izplatīšanas posma oglekļa pēdas nospiedums [A4]	**0.1 kg CO2 eq.**
Uzstādīšanas posma oglekļa pēdas nospiedums [A5]	**0.1 kg CO2 eq.**
Lietošanas posma oglekļa pēdas nospiedums [B2, B3, B4, B6]	**110 kg CO2 eq.**
Dzīves cikla beigu posma oglekļa pēdas nospiedums [C1–C4]	**0.5 kg CO2 eq.**
Vides informācijas publiskošana	**Produkta ietekme uz vidi**

Use Better

Materiāli un iepakojums

Iepakojums izgatavots no pārstrādāta kartona	**Jā**
Iepakojums bez plastmasas	**Nē**
SCIP numurs	**Cdeb89e5-97aa-4bb3-959b-300feba66f64**
ES RoHS direktīva	**Atbilst, Izmantojot Izņēmumu**
REACh regula	**Atsauce satur vielas virs noteiktās normas, kas rada ļoti lielas bažas**
Bez PVC	**Jā**

Use Again

Pārsaiņošana un atkārtota ražošana

Pārstrādājamības potenciāls, %	**98**
Cirkularitātes profils	**Informācija par ekspluatācijas izbeigšanu**
Atgriešana	**Jā**

Dimensions Drawings

Dimensions

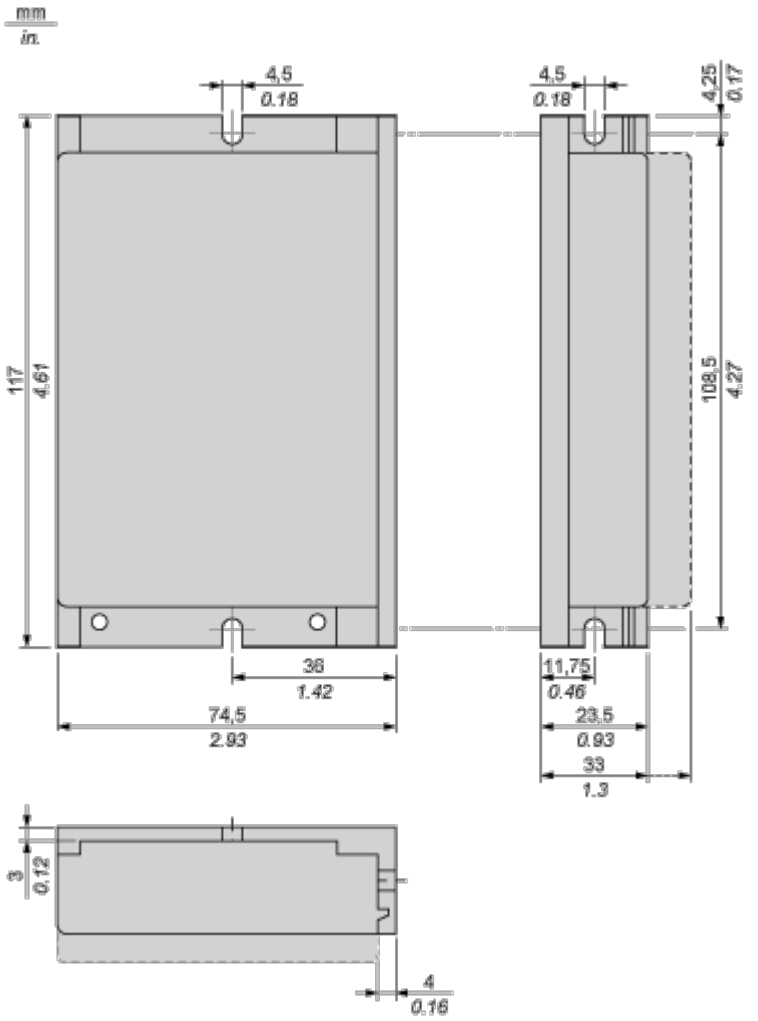

Mounting and Clearance

Mounting and Clearance

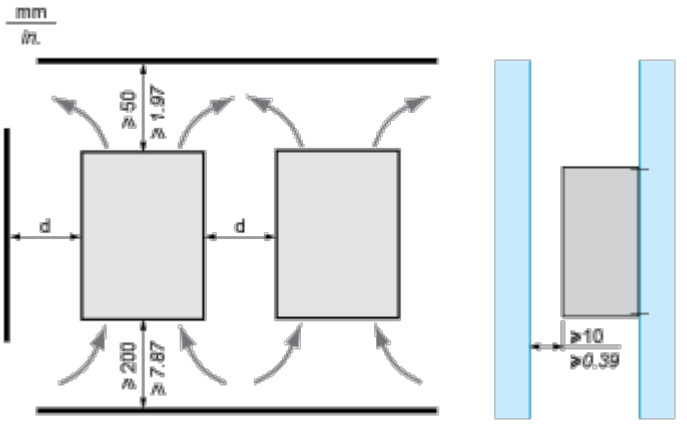

d : >30 mm/1.18 in.

Connections and Schema

Wiring Example with 5 V

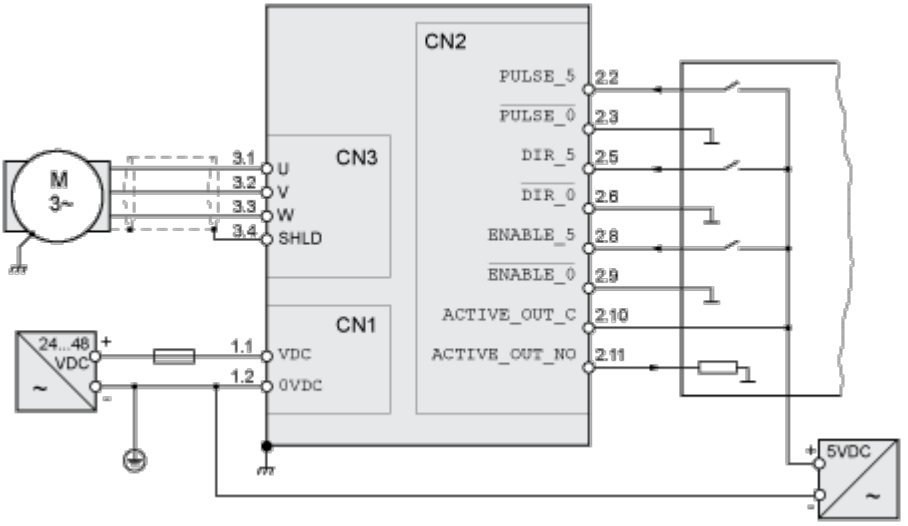

Wiring Example with 24 V

