Produktdatenblatt

Spezifikationen

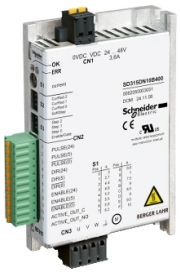

Schrittmotorverstärker Lexium SD315, 10 A, Puls/Richtung ohne Betriebsart, 24-48 VDC

SD315DN10B400

EAN Code: 3606485186139

Hauptmerkmale

Baureihe	Lexium SD3
Produkt- oder Komponententyp	Bewegungs-Schrittantrieb
Kurzbezeichnung des Geräts	SD315
Versorgungsspannungsgrenzen	19…60 V

Zusatzmerkmale

Format des Laufwerks	Block
Anzahl der Netzphasen	1-phasige Versorgung
[UH,nom] Bemessungs-Betriebsspannung	24 - 48 V -15 - +10 %
Versorgungsspannungstyp	DC
Kommunikationsschnittstelle	Puls/Richtung, integriert
maximaler Motorphasenstrom	10 A
Stromaufnahme	<= 7,5 mA
Leistungsverluste	<= 7 W
zugehörige Absicherung	10 A
Überspannungskategorie	III
Kriechstrom	30 mA
Spannungswert für garantierten Status 0	= 5 V für 24 V Eingangssignal (Optokoppler) <= 0,4 V für 5 V Eingangssignal (Optokoppler)
Spannungswert für garantierten Status 1	15 - 30 V für 24 V Eingangssignal (Optokoppler) 2,5 - 5,25 V für 5 V Eingangssignal (Optokoppler)
Eingangsstrom	25 mA für 5 V Eingangssignal (Optokoppler) 7 mA für 24 V Eingangssignal (Optokoppler)
Max. Eingangsfrequenz	200 kHz für 24 V Eingangssignal (Optokoppler) 200 kHz für 5 V Eingangssignal (Optokoppler)
maximale Schaltspannung	30 V DC (Bereitstellung des Ausgangssignals)
maximaler Schaltstrom	200 mA (Bereitstellung des Ausgangssignals)
Max. Spannungsabfall	<1 V 50 mA Last für Bereitstellung des Ausgangssignals
physikalische Schnittstelle	RS422 - Puls-/Richtungsschnittstelle ohne Oszillator
Restwelligkeit	< 5 % (24 V Steuerspannung)
Lokale Signalisierung	1 LED - ERR 1 LED - RUN (Betrieb)
Kühlungstyp	Natürliche Konvektion
Höhe	117 mm

Bruttopreisliste für Deutschland zuzüglich Zuschläge, Frachtkosten und Mehrwertsteuer, gültig ab dem 1. Januar 2024. Irrtum und Änderungen vorbehalten. Es gelten die AGBs der Schneider Electric GmbH.

Haftungsausschluss: Diese Dokumentation dient nicht als Ersatz für die Beurteilung der Eignung oder Verlässlichkeit dieser Produkte für bestimmte Verwendungsbereiche des Benutzers und darf nicht zu diesem Zweck verwendet werden.

Breite	74,5 mm
Tiefe	23,5 mm
Stoßfestigkeit	15 Gn für 11 ms entspricht IEC 60068-2-27
Produktgewicht	0,25 kg

Montage

Elektromagnetische Verträglichkeit	Elektrostatische Entladung Level 3 entspricht IEC 61000-4-2 Störfestigkeit gegenüber Einschaltstößen Stufe 4 entspricht IEC 61000-4-4 Störfestigkeit gegen abgestrahlte radioelektrische Störungen Level 3 entspricht IEC 61000-4-3 Spannungs-/Strom-Impuls Level 3 entspricht IEC 61000-4-5
Normen	IEC 61800-3 environment 1 IEC 50178 IEC 61800-5-1 EN/IEC 61800-3 Umgebung 2 IEC 61800-3
Produktzertifizierungen	cUL UL
Beschriftung	CE
Umgebungstemperatur bei Betrieb	0…50 °C
Umgebungstemperatur bei Lagerung	-25…70 °C
Verschmutzungsgrad	Stufe 2
Relative Luftfeuchtigkeit	5…85 % Betauung nicht zulässig
Betriebshöhe	= 1.000 m ohne Leistungsreduzierung > 1000 - < 2000 m ohne Leistungsreduzierung (Maximale Umgebungstemperatur 40 °C, seitlicher Abstand 20 mm)
Vibrationsfestigkeit	1 Gn (f= 13…150 Hz) entspricht IEC 60068-2-6 1,5 mm (f= 3…13 Hz) entspricht IEC 60068-2-6
Schutzart (IP)	IP20

Verpackungseinheiten

VPE 1 Art	PCE
Anzahl der Geräte pro Packung	1
VPE 1 Höhe	6,600 cm
VPE 1 Breite	12,800 cm
VPE 1 Länge	18,800 cm
Verpackungsgewicht (Lbs)	322,900 g
VPE 2 Art	S02
VPE 2 Menge	8
VPE 2 Höhe	15 cm
VPE 2 Breite	30 cm
VPE 2 Länge	40 cm
VPE 2 Gewicht	2,833 kg
VPE 3 Art	P06
VPE 3 Menge	128
VPE 3 Höhe	75,000 cm
VPE 3 Breite	80,000 cm

VPE 3 Länge	60,000 cm
VPE 3 Gewicht	53,331 kg

Vertragliche Gewährleistung

Garantie (in Monaten)	18

Environmental Data

Schneider Electric hat sich zum Ziel gesetzt, den Net Zero-Status bis 2050 durch Lieferkettenpartnerschaften, Materialien mit geringerer Auswirkung und Kreislaufbildung über unsere laufende Kampagne "Use Better, Use Longer, Use Again" zu erreichen, um die Lebensdauer und Recyclingfähigkeit der Produkte zu verlängern.

Erläuterung der Environmental Data >

Wie wir die Produktnachhaltigkeit bewerten >

Umweltbilanz

Total lifecycle Carbon footprint	**134 kg CO2 eq.**
CO_2-Fußabdruck der Herstellungsphase [A1 bis A3]	**24 kg CO2 eq.**
CO_2-Fußabdruck der Distributionsphase [A4]	**0.1 kg CO2 eq.**
CO_2-Fußabdruck der Installationsphase [A5]	**0.1 kg CO2 eq.**
CO_2-Fußabdruck der Nutzungsphase [B2, B3, B4, B6]	**110 kg CO2 eq.**
CO_2-Fußabdruck der End-of-Life-Phase [C1 bis C4]	**0.5 kg CO2 eq.**
Umweltproduktdeklaration	**Produktumweltprofil**

Use Better

Materialien und Verpackung

Verpackung mit Recycling-Karton	**Ja**
Verpackung ohne Kunststoff	**Nein**
SCIP-Nummer	**19ee4950-c76c-48d9-8353-203688a9f056**
EU-RoHS-Richtlinie	**Freistellungskonform**
REACh-Verordnung	**Produkt beinhaltet besorgniserregende Stoffe (SVHC) über dem Schwellwert**
PVC-frei	**Ja**

Use Again

Reproduktion

Recyclingfähigkeitspotential in %	**98**
Circular Econmomy-Eignung	**Entsorgungsinformationen**
Rücknahme	**Ja**

Maßzeichnungen

Abmessungen

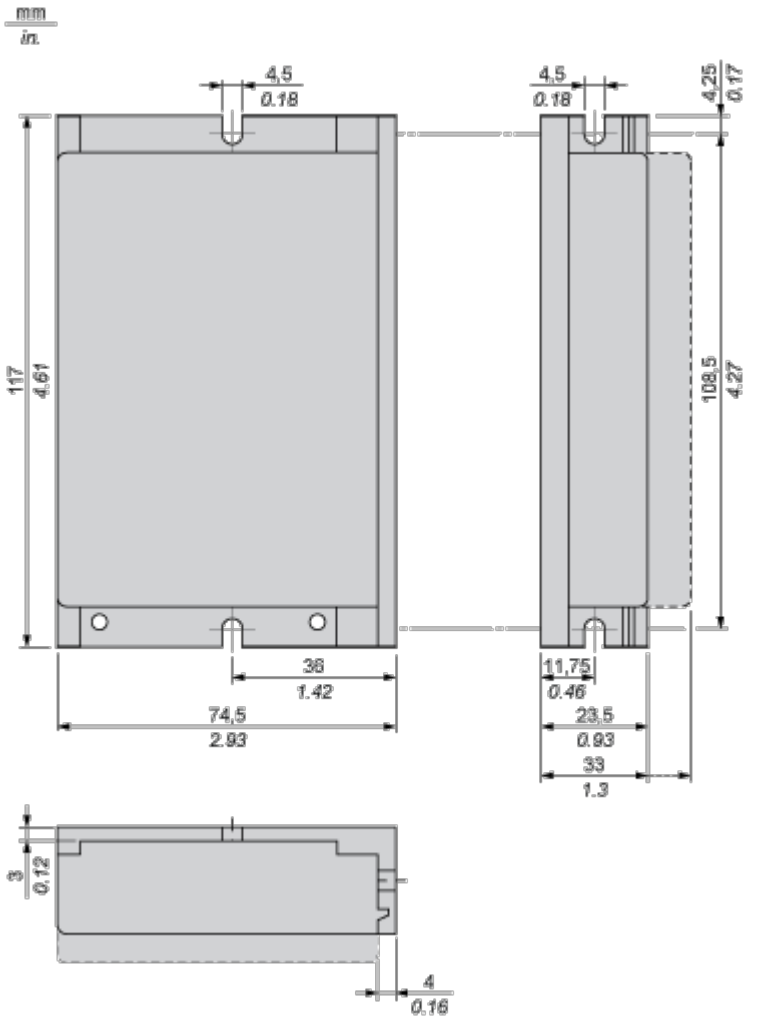

Montage und Abstand

Montage und Abstände

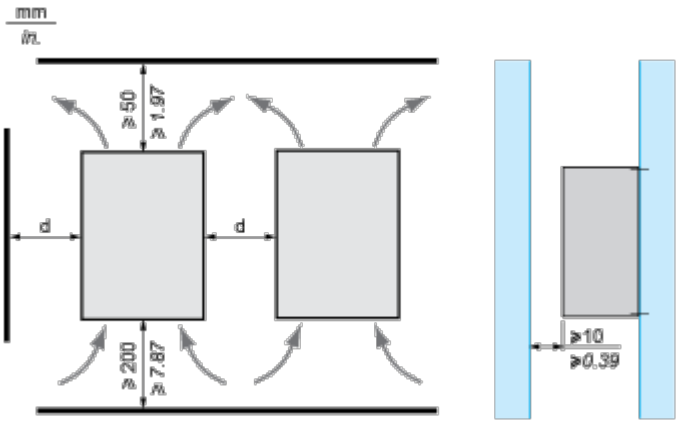

d: >30 mm / 1.18 in.

Anschlüsse und Schema

Verdrahtungsbeispiel mit 5 V

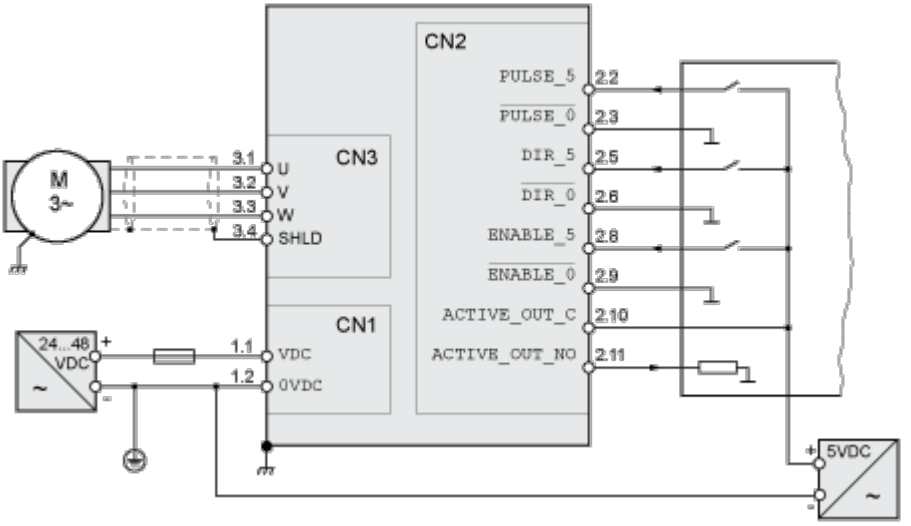

Verdrahtungsbeispiel mit 24 V

