Produktdatenblatt

Spezifikationen



Schrittmotorverstärker Lexium SD326, 6,8 A, Puls/Richtung, Drehzahlüberwachung, Haltebremse, 115/230 V

SD326RU68S2

EAN Code: 3389119224352

Hauptmerkmale

Baureihe	Lexium SD3
Produkt- oder Komponententyp	Bewegungs-Schrittantrieb
Kurzbezeichnung des Geräts	SD326
Versorgungsspannungsgrenzen	100…120 V 200…240 V

Zusatzmerkmale

Format des Laufwerks	Block
Anzahl der Netzphasen	1-phasige Versorgung
[UH,nom] Bemessungs-Betriebsspannung	100-120 V -15 - +10 % 200-230 V -15 - +10 %
Versorgungsspannungstyp	AC/DC
Netzwerkfrequenzgrenzen	50…60 Hz (-15 - +10 %)
Kommunikationsschnittstelle	Puls/Richtung, integriert
Funktion verfügbar	Rotationsüberwachung Überwachung Haltebremse
maximaler Motorphasenstrom	6,8 A
Stromaufnahme	<= 0,2 mA 24 V Steuerspannung
Nennleistung	280 W bei 115 V 420 W bei 230 V
Kurzschlussstrom	0,5 kA
zugehörige Absicherung	10 A bei 115 V 6 A bei 230 V
Überspannungskategorie	III
Einschaltstrom	60 A
Kriechstrom	30 mA IEC 60990-3
Spannungswert für garantierten Status 0	= 5 V für 24 V Eingangssignal (Optokoppler) <= 0,5 V für 5 V Eingangssignal (Optokoppler)
Spannungswert für garantierten Status 1	15 - 30 V für 24 V Eingangssignal (Optokoppler) 2,5 - 5,25 V für 5 V Eingangssignal (Optokoppler)
Eingangsstrom	25 mA für 5 V Eingangssignal (Optokoppler) 7 mA für 24 V Eingangssignal (Optokoppler)
Max. Eingangsfrequenz	200 kHz für 24 V Eingangssignal (Optokoppler) 200 kHz für 5 V Eingangssignal (Optokoppler) 400 kHz für ENC_A/ENC_B-Eingangssignal
maximale Schaltspannung	30 V DC (Bereitstellung des Ausgangssignals)

Bruttopreisliste für Deutschland zuzüglich Zuschläge, Frachtkosten und Mehrwertsteuer, gültig ab dem 1. Januar 2024. Irrtum und Änderungen vorbehalten. Es gelten die AGBs der Schneider Electric GmbH.

Haftungsausschluss: Diese Dokumentation dient nicht als Ersatz für die Beurteilung der Eignung oder Verlässlichkeit dieser Produkte für bestimmte Verwendungsbereiche des Benutzers und darf nicht zu diesem Zweck verwendet werden.

maximaler Schaltstrom	200 mA (Bereitstellung des Ausgangssignals) 50 mA (24 V Ausgangssignal)RM-FAULT_OUT 1,7 mA (24 V Ausgangssignal)+BRAKE_OUT
Max. Spannungsabfall	<1 V 50 mA Last für 24 V Ausgangssignal <1 V 50 mA Last für ENC+5V_OUT-Ausgangssignal <1 V 50 mA Last für Bereitstellung des Ausgangssignals
physikalische Schnittstelle	RS422 - ENC_A/ENC_B-Eingangssignal
Ausgangsspannung	<= 30 V (24 V Ausgangssignal) 4,75 - 5,25 V (ENC+5V_OUT-Ausgangssignal)
Eingangsspannung	24 V -15 %/+20 % für 24 V Steuerspannung
Restwelligkeit	<= 5 % (24 V Steuerspannung)
Kühlungstyp	Lüfter
Max. mechanische Geschwindigkeit	3000 U/min
Höhe	145 mm
Breite	72 mm
Tiefe	140 mm
Stoßfestigkeit	15 Gn für 11 ms entspricht IEC 60068-2-27
Produktgewicht	1,2 kg

Montage

Elektromagnetische Verträglichkeit	Elektrostatische Entladung Level 3 entspricht IEC 61000-4-2 Störfestigkeit gegenüber Einschaltstößen Stufe 4 entspricht IEC 61000-4-4 Störfestigkeit gegen abgestrahlte radioelektrische Störungen Level 3 entspricht IEC 61000-4-3 Spannungs-/Strom-Impuls Level 3 entspricht IEC 61000-4-5
Normen	EN 61800-3 EN/IEC 61800-5-1
Produktzertifizierungen	UL cUL
Beschriftung	CE
Umgebungstemperatur bei Betrieb	0…40 °C entspricht UL 0…50 °C
Umgebungstemperatur bei Lagerung	-25…70 °C
Verschmutzungsgrad	Stufe 2
Relative Luftfeuchtigkeit	5…85 % Betauung nicht zulässig
Betriebshöhe	= 1.000 m ohne Leistungsreduzierung > 1000 - < 2000 m ohne Leistungsreduzierung (maximale Umgebungstemperatur 40 °C, keine Schutzfolie, seitl. Abstand > 50 mm)
Vibrationsfestigkeit	1 Gn (f= 13…150 Hz) entspricht IEC 60068-2-6 1,5 mm (f= 3…13 Hz) entspricht IEC 60068-2-6
Schutzart (IP)	IP20 Am Oberteil: IP40 (ohne Entfernen der Schutzfolie)

Verpackungseinheiten

VPE 1 Art	PCE
Anzahl der Geräte pro Packung	1
VPE 1 Höhe	18 cm
VPE 1 Breite	19,5 cm
VPE 1 Länge	19 cm

Verpackungsgewicht (Lbs)	1,325 kg
VPE 2 Art	S04
VPE 2 Menge	6
VPE 2 Höhe	30 cm
VPE 2 Breite	40 cm
VPE 2 Länge	60 cm
VPE 2 Gewicht	9,202 kg

Vertragliche Gewährleistung

Garantie (in Monaten)	18

Environmental Data

Schneider Electric hat sich zum Ziel gesetzt, den Net Zero-Status bis 2050 durch Lieferkettenpartnerschaften, Materialien mit geringerer Auswirkung und Kreislaufbildung über unsere laufende Kampagne "Use Better, Use Longer, Use Again" zu erreichen, um die Lebensdauer und Recyclingfähigkeit der Produkte zu verlängern.

Erläuterung der Environmental Data >

Wie wir die Produktnachhaltigkeit bewerten >

Umweltbilanz

Total lifecycle Carbon footprint	**1 119 kg CO2 eq.**
CO_2-Fußabdruck der Herstellungsphase [A1 bis A3]	**96 kg CO2 eq.**
CO_2-Fußabdruck der Distributionsphase [A4]	**0.5 kg CO2 eq.**
CO_2-Fußabdruck der Installationsphase [A5]	**0.5 kg CO2 eq.**
CO_2-Fußabdruck der Nutzungsphase [B2, B3, B4, B6]	**1 019 kg CO2 eq.**
CO_2-Fußabdruck der End-of-Life-Phase [C1 bis C4]	**2 kg CO2 eq.**
Umweltproduktdeklaration	**Produktumweltprofil**

Use Better

Materialien und Verpackung

Verpackung mit Recycling-Karton	**Ja**
Verpackung ohne Kunststoff	**Nein**
SCIP-Nummer	**19ee4950-c76c-48d9-8353-203688a9f056**
EU-RoHS-Richtlinie	**Freistellungskonform**
REACh-Verordnung	**Produkt beinhaltet besorgniserregende Stoffe (SVHC) über dem Schwellwert**
PVC-frei	**Ja**

Use Again

Reproduktion

Recyclingfähigkeitspotential in %	**98**
Circular Econmomy-Eignung	**Entsorgungsinformationen**
Rücknahme	**Ja**

Maßzeichnungen

Abmessungen

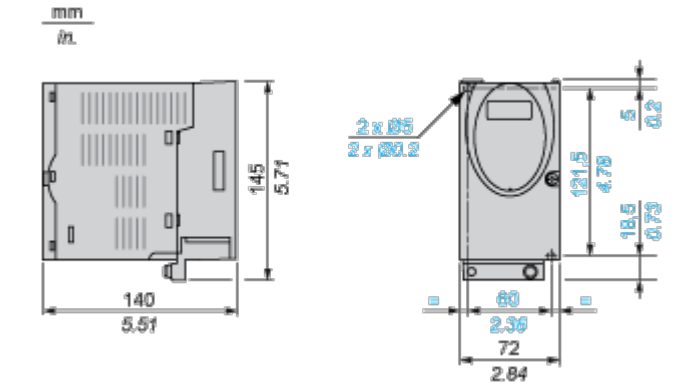

EMV-Montageplatte (mitgeliefert)

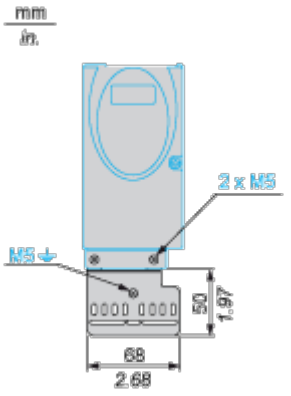

Montage und Abstand

Montage und Abstände

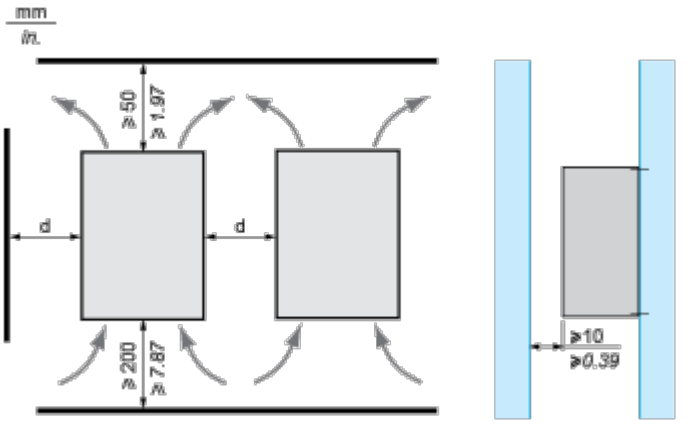

Umgebungstemperatur	Montageabstände	Montageempfehlungen	
		Ohne Schutzfolie (1)	Mit Schutzfolie
0 bis +40 °C	d ≥ 50 mm / 1.97 in.	Keine	Keine
	d ≥ 50 mm / 1.97 in.	Keine	d > 10 mm / 0.39 in.
+40 bis +50 °C	d ≥ 50 mm / 1.97 in.	Keine	Nenn- und Dauerstrom um 2,2 % pro °C über 40 °C reduzieren
	d ≥ 50 mm / 1.97 in.	Nenn- und Dauerstrom reduzieren	Vorgang nicht möglich
Empfehlung: Schutzfolie nach Installation entfernen.			

Anschlüsse und Schema

Anschlussbeispiel für SD326

