Produktdatenblatt

Spezifikationen



Schrittmotorverstärker Lexium SD328, 2,5 A, CANopen, 115/230 V

SD328AU25S2

EAN Code: 3389119224369

Hauptmerkmale

Baureihe	Lexium SD3
Produkt- oder Komponententyp	Bewegungs-Schrittantrieb
Kurzbezeichnung des Geräts	SD328
Versorgungsspannungsgrenzen	200…240 V 100…120 V
Bustyp	Feldbus

Zusatzmerkmale

Format des Laufwerks	Block
Anzahl der Netzphasen	1-phasige Versorgung
[UH,nom] Bemessungs-Betriebsspannung	100-120 V -15 - +10 % 200-230 V -15 - +10 %
Versorgungsspannungstyp	AC/DC
Netzwerkfrequenzgrenzen	50…60 Hz (-15 - +10 %)
Kommunikationsschnittstelle	CANopen, integriert Analogeingang, integriert Modbus, integriert
maximaler Motorphasenstrom	2,5 A
Stromaufnahme	3 A 230 V Hauptversorgung 4 A 115 V Hauptversorgung <= 0,2 mA 24 V Steuerspannung
Nennleistung	180 W bei 115 V 270 W bei 230 V
Kurzschlussstrom	0,5 kA
Leistungsverluste	<= 26 W
zugehörige Absicherung	6 A bei 115 V 6 A bei 230 V
Überspannungskategorie	III
Einschaltstrom	60 A
Kriechstrom	30 mA <10 m IEC 60990-3
Spannungswert für garantierten Status 0	-3 - 5 V für 24 V Eingangssignal
Spannungswert für garantierten Status 1	15 - 30 V für 24 V Eingangssignal
Eingangsstrom	10 mA für 24 V Eingangssignal
Max. Eingangsfrequenz	200 kHz für Eingangssignal ENC_A, ENC_B, ENC_I - Steuerungstyp Puls/Richtung 400 kHz für Eingangssignal ENC_A, ENC_B, ENC_I - Steuerungstyp A/B

Bruttopreisliste für Deutschland zuzüglich Zuschläge, Frachtkosten und Mehrwertsteuer, gültig ab dem 1. Januar 2024. Irrtum und Änderungen vorbehalten. Es gelten die AGBs der Schneider Electric GmbH.

Haftungsausschluss: Diese Dokumentation dient nicht als Ersatz für die Beurteilung der Eignung oder Verlässlichkeit dieser Produkte für bestimmte Verwendungsbereiche des Benutzers und darf nicht zu diesem Zweck verwendet werden.

max. Ausgangsfrequenz	400 kHz für Puls/Richtung-Schnittstelle A/B 200 kHz für Puls/Richtung-Schnittstelle Puls/Richtung
maximaler Schaltstrom	50 mA (24 V Ausgangssignal)
Max. Spannungsabfall	<1 V 50 mA Last für 24 V Ausgangssignal
physikalische Schnittstelle	2-Draht- RS 485 Modbus: RS422 - Puls/Richtung-Schnittstelle RS422 - Eingangssignal ENC_A, ENC_B, ENC_I
Ausgangsspannung	<= 30 V (24 V Ausgangssignal) 4,75 - 5,25 V (ENC+5V_OUT-Ausgangssignal)
Eingangsspannung	24 V -15 %/+20 % für 24 V Steuerspannung -10-10 V für Analogeingangssignale
Restwelligkeit	< 5 % (24 V Steuerspannung)
Widerstand	5 kOhm (Puls/Richtung-Schnittstelle) 10 kOhm (Analogeingangssignale)
Messeingänge	Spannung -10 - 10 V, Auflösung: 14 Bits, Dauer: 0,25 ms
elektrische Verbindung	Stecker RJ45 für CANopen-Schnittstelle Stecker RJ45 für Modbus-Schnittstelle Federklemme für CANopen-Schnittstelle
Übertragungsmodus	RTU für Modbus
Zugriffsmethode	Slave CANopen
Übertragungsgeschwindigkeit	125 kbps, 250 kbps, 500 kbps, 1 Mbps für CANopen 9600, 19200, 38400 bps für Modbus
Anzahl der Adressen	1…127 für CANopen 1…247 für Modbus
Installiertes Gerät	127 Schrittmotoren für CANopen 31 Schrittmotoren für Modbus
Datenformat	8 Bits, 1 Stopp, geradzahlige Parity für Modbus 8 Bits, keine Parity, 1 Stopp für Modbus 8 Bits, keine Parity, 2 Stopp für Modbus 8 Bits, ungeradzahlige Parity, 1 Stopp für Modbus
Kommunikationsdienst	1 PDO konfigurierbar für CANopen 2 SDOs Empfang für CANopen 2 SDOs Senden für CANopen 3 PDOs als DSP 402 für CANopen CiA DSP 402 profile für CANopen Diagnose (08) für Modbus Emergency für CANopen Node Guarding, Heartbeat für CANopen Lesen Geräte-Identifikation (43) für Modbus Lesen "Hold register" (03), max.63 Worte für Modbus Lesen/Schreiben Multiple-Register (23), max. 63/59 Worte für Modbus Schreiben Multiple-Register (16), max. 61 Worte für Modbus Schreiben Single Register (06) für Modbus
Lokale Signalisierung	1 LED - ERR für CANopen 1 LED - RUN (Betrieb) für CANopen
Sicherheitsfunktion	Sicherheitsfunktion „Sicher abgeschaltetes Moment“ (STO) für Maschine entspricht IEC/EN 61800-5-2 Sicherheitsfunktion „Sicher abgeschaltetes Moment“ (STO) für Maschine entspricht ISO 13849-1 Stufe d Sicherheitsfunktion „Sicher abgeschaltetes Moment“ (STO) für Systemprozess entspricht EN/IEC 61508 Level SIL2 Sicherheitsfunktion „Sicher abgeschaltetes Moment“ (STO) für Systemprozess entspricht IEC/EN 61800-5-2
Kühlungstyp	Natürliche Konvektion
Max. mechanische Geschwindigkeit	3000 U/min
Höhe	145 mm
Breite	72 mm

Tiefe	140 mm
Stoßfestigkeit	15 Gn für 11 ms entspricht IEC 60068-2-27
Produktgewicht	1,1 kg

Montage

Elektromagnetische Verträglichkeit	Elektrostatische Entladung Level 3 entspricht IEC 61000-4-2 Störfestigkeit gegenüber Einschaltstößen Stufe 4 entspricht IEC 61000-4-4 Störfestigkeit gegen abgestrahlte radioelektrische Störungen Level 3 entspricht IEC 61000-4-3 Spannungs-/Strom-Impuls Level 3 entspricht IEC 61000-4-5
Normen	EN/IEC 61800-3 EN/IEC 61800-5-1
Produktzertifizierungen	UL cUL TÜV
Beschriftung	CE
Umgebungstemperatur bei Betrieb	0…50 °C
Umgebungstemperatur bei Lagerung	-25…70 °C
Verschmutzungsgrad	Stufe 2
Relative Luftfeuchtigkeit	5…85 % Betauung nicht zulässig
Betriebshöhe	= 1.000 m ohne Leistungsreduzierung > 1000 - < 2000 m ohne Leistungsreduzierung (maximale Umgebungstemperatur 40 °C, keine Schutzfolie, seitl. Abstand > 50 mm)
Vibrationsfestigkeit	1 Gn (f= 13…150 Hz) entspricht IEC 60068-2-6 1,5 mm (f= 3…13 Hz) entspricht IEC 60068-2-6
Schutzart (IP)	IP20 Am Oberteil: IP40 (ohne Entfernen der Schutzfolie)

Verpackungseinheiten

VPE 1 Art	PCE
Anzahl der Geräte pro Packung	1
VPE 1 Höhe	13,000 cm
VPE 1 Breite	16,500 cm
VPE 1 Länge	19,000 cm
Verpackungsgewicht (Lbs)	1,247 kg
VPE 2 Art	S04
VPE 2 Menge	12
VPE 2 Höhe	30 cm
VPE 2 Breite	40 cm
VPE 2 Länge	60 cm
VPE 2 Gewicht	15,601 kg
VPE 3 Art	P06
VPE 3 Menge	48
VPE 3 Höhe	75,000 cm
VPE 3 Breite	80,000 cm
VPE 3 Länge	60,000 cm

VPE 3 Gewicht	70,404 kg

Vertragliche Gewährleistung

Garantie (in Monaten)	18

Environmental Data

Schneider Electric hat sich zum Ziel gesetzt, den Net Zero-Status bis 2050 durch Lieferkettenpartnerschaften, Materialien mit geringerer Auswirkung und Kreislaufbildung über unsere laufende Kampagne "Use Better, Use Longer, Use Again" zu erreichen, um die Lebensdauer und Recyclingfähigkeit der Produkte zu verlängern.

Erläuterung der Environmental Data >

Wie wir die Produktnachhaltigkeit bewerten >

Umweltbilanz

Total lifecycle Carbon footprint	**501 kg CO2 eq.**
CO_2-Fußabdruck der Herstellungsphase [A1 bis A3]	**91 kg CO2 eq.**
CO_2-Fußabdruck der Distributionsphase [A4]	**0.4 kg CO2 eq.**
CO_2-Fußabdruck der Installationsphase [A5]	**0.5 kg CO2 eq.**
CO_2-Fußabdruck der Nutzungsphase [B2, B3, B4, B6]	**408 kg CO2 eq.**
CO_2-Fußabdruck der End-of-Life-Phase [C1 bis C4]	**2 kg CO2 eq.**
Umweltproduktdeklaration	**Produktumweltprofil**

Use Better

Materialien und Verpackung

Verpackung mit Recycling-Karton	**Ja**
Verpackung ohne Kunststoff	**Nein**
SCIP-Nummer	**19ee4950-c76c-48d9-8353-203688a9f056**
EU-RoHS-Richtlinie	**Freistellungskonform**
REACh-Verordnung	**Produkt beinhaltet besorgniserregende Stoffe (SVHC) über dem Schwellwert**
PVC-frei	**Ja**

Use Again

Reproduktion

Recyclingfähigkeitspotential in %	**98**
Circular Econmomy-Eignung	**Entsorgungsinformationen**
Rücknahme	**Ja**

Maßzeichnungen

Abmessungen

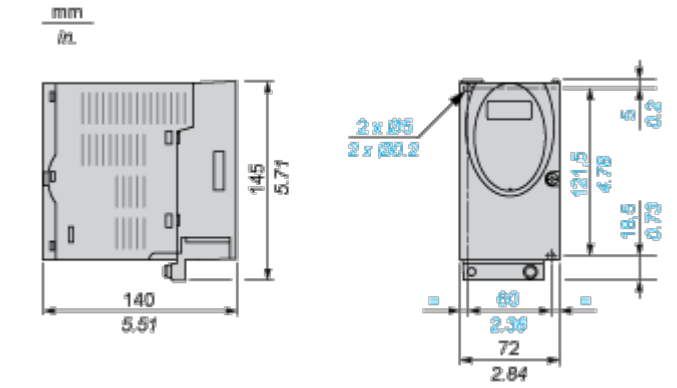

EMV-Montageplatte (mitgeliefert)

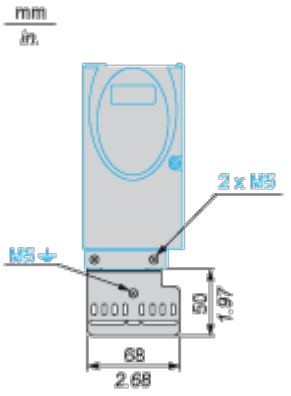

Montage und Abstand

Montage und Abstände

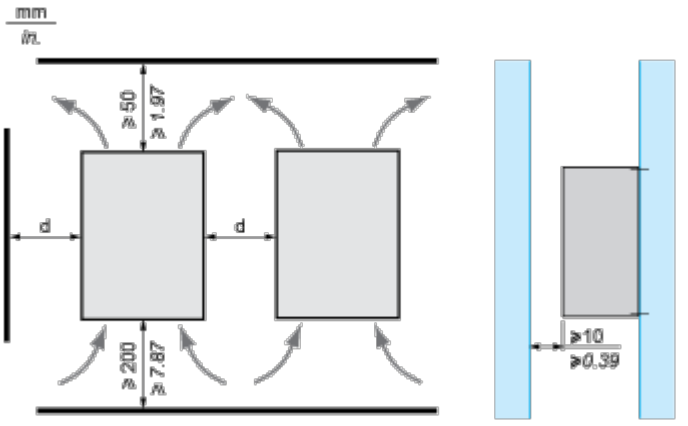

Umgebungstemperatur	Montageabstände	Montageempfehlungen	
		Ohne Schutzfolie (1)	Mit Schutzfolie
0 bis +40 °C	d ≥ 50 mm / 1.97 in.	Keine	Keine
	d ≥ 50 mm / 1.97 in.	Keine	d > 10 mm / 0.39 in.
+40 bis +50 °C	d ≥ 50 mm / 1.97 in.	Keine	Nenn- und Dauerstrom um 2,2 % pro °C über 40 °C reduzieren
	d ≥ 50 mm / 1.97 in.	Nenn- und Dauerstrom reduzieren	Vorgang nicht möglich
Empfehlung: Schutzfolie nach Installation entfernen.			

Anschlüsse und Schema

Anschlussbeispiel für SD328A mit lokaler Steuerung

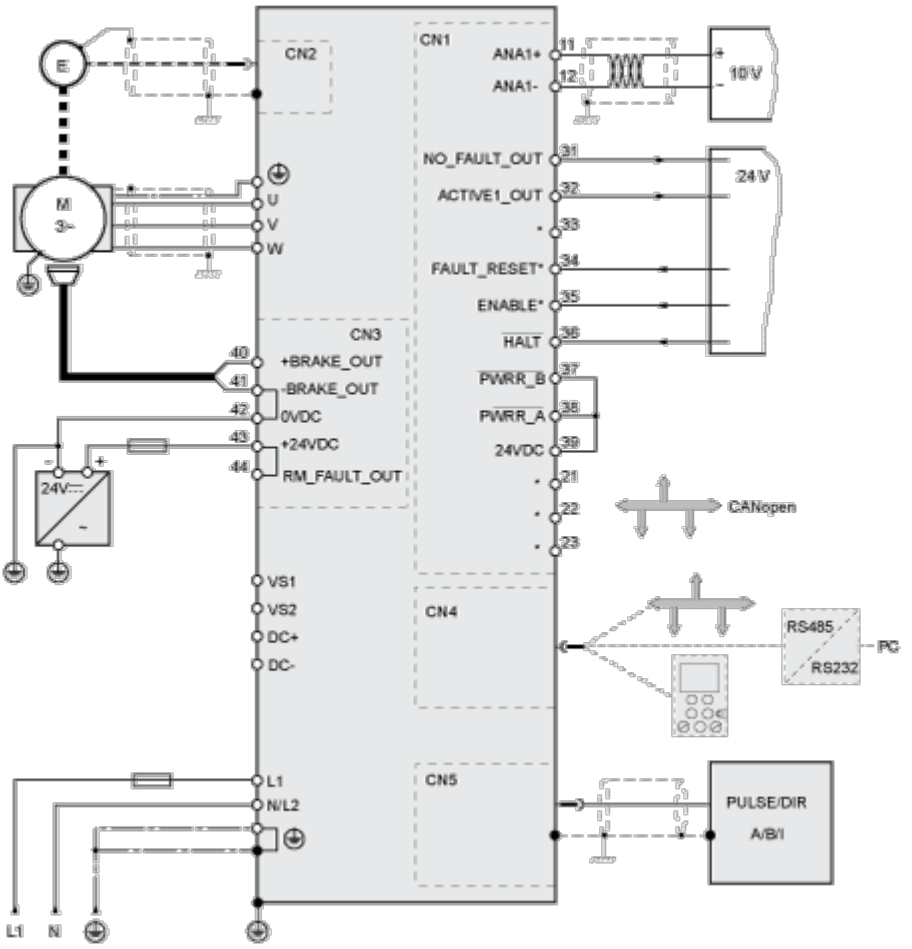

Anschlussbeispiel für SD328A mit Feldbussteuerung

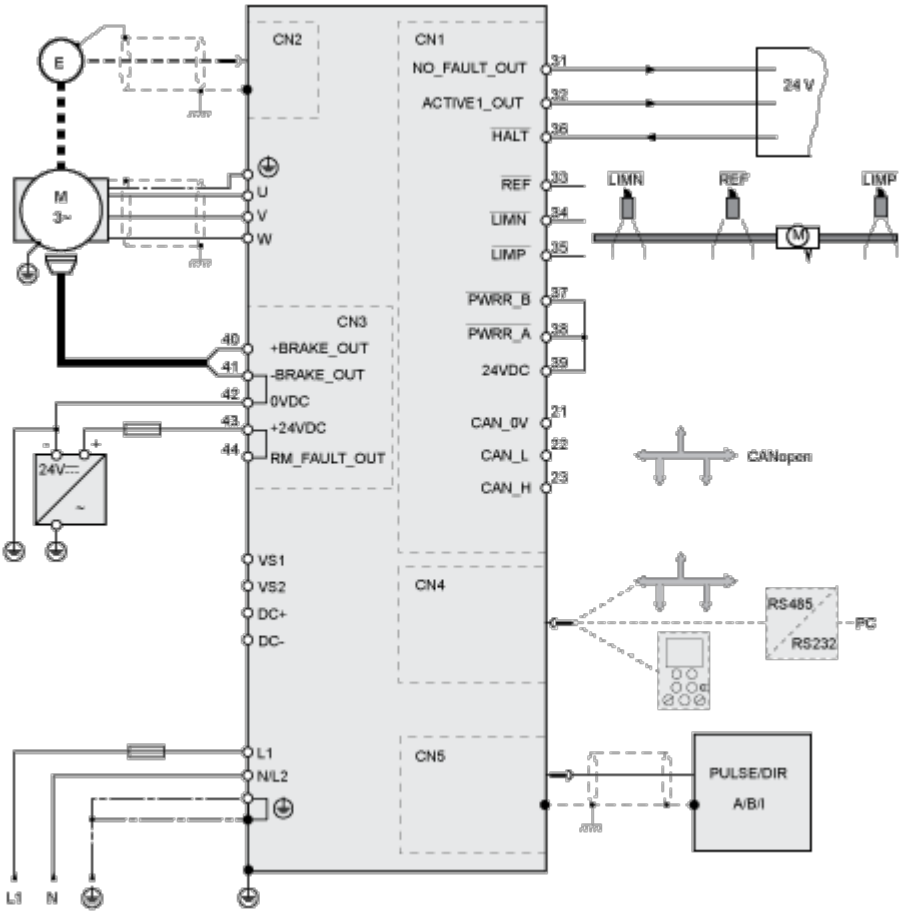

Anwendungsbeispiel für die Sicherheitsfunktion: Stopp-Kategorie 0

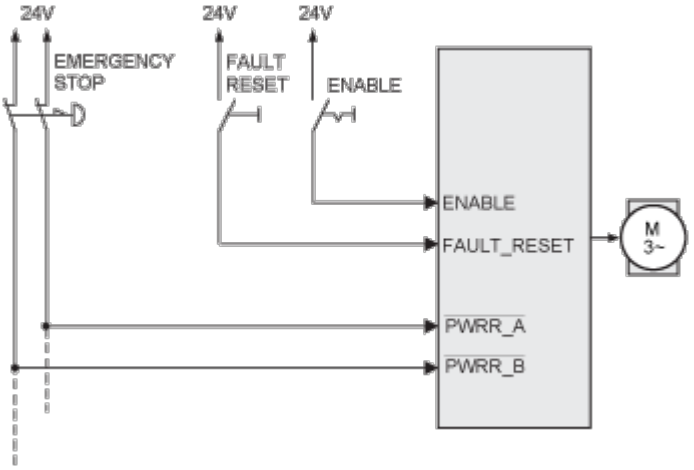

Anwendungsbeispiel für die Sicherheitsfunktion: Stopp-Kategorie 1

