Produkta datu lapa

Specifikācijas



kustības vadības pakāpju motora piedziņa - SD328 - <= 6,8 A

SD328AU68S2

Galvenā

Produktu klāsts	Lexium SD3
Produkta vai sastāvdaļas veids	Kustības stepper piedziņa
Ierīces īsais nosaukums	SD328
Barošanas sprieguma ierobežojumi	200…240 V 100…120 V
Kopnes tips	Lauka kopne

Papildinošs

Diska formāts	Bloks
Tīkla fāžu skaits	Vienfāze
[Us] nominālais barošanas spriegums	100...120 V - 15...10 % 200...230 V - 15...10 %
Barošanas sprieguma veids	AC/DC
Tīkla frekvences ierobežojumi	50…60 Hz (- 15...10 %)
Komunikācijas interfeiss	analogā ieeja , integrēta Modbus lauka kopne , integrēta CANopen lauka kopne , integrēta
Maksimālā motora fāzes strāva	6,8 A
Pašreizējais patēriņš	5 A 230 V galvenā piegāde 7 A 115 V galvenā piegāde <= 0.2 mA 24 V vadības spriegums
Nominālā jauda	280 Wpie 115 V 420 Wpie 230 V
Īssavienojuma strāva	0,5 kA
Jaudas zudumi	<= 65 W
Saistītā drošinātāja nominmāls	10 Apie 115 V 6 Apie 230 V
Pārsprieguma kategorija	III
Ieplūdes strāva	60 A
Maksimālā noplūdes strāva	30 mA < 10 m IEC 60990-3
Sprieguma stāvoklis 0 garantēts	-3...5 V priekš 24 V ieejas signāli
Sprieguma stāvoklis 1 garantēts	15...30 V priekš 24 V ieejas signāli
Ievades strāva	10 mA priekš 24 V ieejas signāli
Maksimālā ievades frekvence	200 kHz priekš signāla ieeja ENC_A, ENC_B, ENC_I - kontroles veids pulss/virziens 400 kHz priekš signāla ieeja ENC_A, ENC_B, ENC_I - kontroles veids A/B

Ir sasniegts maksimālais saīdzināmo produktu skaits. Lūdzu, atveriet sadaļu Saīdzināt produktus #SAITE# un izdzēsiet kādu produktu, lai turpinātu.

Maksimālā izejas frekvence	400 kHz priekš impulsa/virziena interfeiss A/B 200 kHz priekš impulsa/virziena interfeiss pulss/virziens
Maksimālā pārslēgšanas strāva	50 mA (24 V izejas signāli)
Maksimālais sprieguma kritums	< 1 V 50 mA slodze priekš 24 V izejas signāli
Fiziskā saskarne	2 vadu RS 485 Modbus: RS422 - impulsa/virziena interfeiss RS422 - signāla ieeja ENC_A, ENC_B, ENC_I
Izejas spriegums	<= 30 V (24 V izejas signāli) 4,75...5,25 V (ENC+5V_OUT signāla izeja)
Ieejas spriegums	24 V -15 %/+20 % priekš 24 V vadības spriegums -10...10 V priekš analogie ieejas signāli
Atlikušais viļņojums	< 5 % (24 V vadības spriegums)
Pretestība	5 kOhm (impulsa/virziena interfeiss) 10 kOhm (analogie ieejas signāli)
Analogās ievades veids	spriegums - 10...10 V , izšķirtspēja: 14 biti , ilgums: 0,25 ms
Elektrības pieslēgums	savienotājs RJ45 priekš CANopen interfeiss savienotājs RJ45 priekš Modbus interfeiss atsperu terminālis priekš CANopen interfeiss
Pārraides veids	RTU priekš Modbus
Piekļuves metode	"slave" CANopen
Pārraides ātrums	125 kbps, 250 kbps, 500 kbps, 1 Mbps priekš CANopen 9600, 19200, 38400 bps priekš Modbus
Adrešu skaits	1…127 priekš CANopen 1…247 priekš Modbus
Uzstādīta ierīce	127 pakāpju motora piedziņas priekš CANopen 31 pakāpju motora piedziņa priekš Modbus
Datu formāts	8 biti, 1 pietura, vienmērīga paritāte priekš Modbus 8 biti, bez paritātes, 1 pietura priekš Modbus 8 biti, bez paritātes, 2 pieturas priekš Modbus 8 biti, nepāra paritāte, 1 pietura priekš Modbus
Sakaru pakalpojums	1 konfigurējams ACVN priekš CANopen 2 SDO saņem priekš CANopen 2 SDO nosūta priekš CANopen 3 ACVN saskaņā ar DSP 402 priekš CANopen CiA DSP 402 profils priekš CANopen diagnostika (08) priekš Modbus ārkārtas situācija priekš CANopen piezīmju sargāšana, sirdsdarbība priekš CANopen lasīt ierīces identifikāciju (43) priekš Modbus lasīt turēt reģistru (03), maksimāli 63 vārdi priekš Modbus lasīt/rakstīt vairākus reģistrus (23), maksimāli 63/59 vārdi priekš Modbus rakstīt vairākus reģistrus (16), maksimāli 61 vārdu priekš Modbus rakstīt vienotu reģistru (06) priekš Modbus
Vietējā signalizācija	1 LED - ERR priekš CANopen 1 LED - RUN priekš CANopen
Drošības funkcija	droša griezes momenta izslēgšanas drošības funkcija priekš mašīna atbilst IEC/EN 61800-5-2 droša griezes momenta izslēgšanas drošības funkcija priekš mašīna atbilst ISO 13849-1 līmenis d droša griezes momenta izslēgšanas drošības funkcija priekš sistēmas process atbilst EN/IEC 61508 līmenis SIL2 droša griezes momenta izslēgšanas drošības funkcija priekš sistēmas process atbilst IEC/EN 61800-5-2
Dzesēšanas veids	Ventilators
Maksimālais mehāniskais ātrums	3000 apgr./min
Augstums	145 mm
Platums	72 mm

Dziļums	140 mm
Triecienizturība	15 gn pie 11 ms atbilst IEC 60068-2-27
Neto svars	1,2 kg

Vide

Elektromagnētiskā saderība	Elektrostatiskā izlāde 3. līmenis atbilst IEC 61000-4-2 Imunitāte pret elektriskām pārejām 4. līmenis atbilst IEC 61000-4-4 Imunitāte pret izstarotiem radioelektriskiem traucējumiem 3. līmenis atbilst IEC 61000-4-3 Sprieguma/strāvas impulss 3. līmenis atbilst IEC 61000-4-5
Standarti	EN/IEC 61800-3 EN/IEC 61800-5-1
Produkta sertifikācija	UL cUL TÜV
Marķējums	CE
Apkārtējā gaisa temperatūra darbībai	0…50 °C
Apkārtējā gaisa temperatūra uzglabāšanai	-25…70 °C
Piesārņojuma pakāpe	2. līmenis
Relatīvais mitrums	5…85 % bez kondensāta
Darbības augstums	<= 1000 m bez pazemināšanas > 1000...< 2000 m bez pazemināšanas (maksimālā apkārtējās vides temperatūra 40°C, bez aizsargplēves, sānu attālums > 50mm)
Vibrācijas pretestība	1 gn (f= 13…150 Hz) atbilst IEC 60068-2-6 1,5 mm (f= 3…13 Hz) atbilst IEC 60068-2-6
IP aizsardzības pakāpe	IP20 augšējā daļā: IP40 (bez aizsargplēves noņemšanas)

Iepakošanas vienības

Pirmā iepakojuma vienības tips	PCE
Vienību skaits 1. iepakojumā	1
1. iepakojuma augstums	20,500 cm
1. iepakojuma platums	20,500 cm
1. iepakojuma garums	23,500 cm
1. iepakojuma svars	1,332 kg
Otrā iepakojuma vienības tips	S04
Vienību skaits 2. iepakojumā	6
2. iepakojuma augstums	30,000 cm
2. iepakojuma platums	40,000 cm
2. iepakojuma garums	60,000 cm
2. iepakojuma svars	8,822 kg

Līguma garantija

Garantija (mēnešos)	18

Environmental Data

Schneider Electric mērķis ir līdz 2050. gadam sasniegt nulles emisiju statusu, izmantojot piegādes ķēdes partnerību, zemākas ietekmes materiālus un cirkularitāti, izmantojot mūsu pašreizējo kampaņu "Use Better, Use Longer, Use Again", lai pagarinātu produktu kalpošanas laiku un to pārstrādājamību.

Environmental Data skaidrojums >

Kā mēs novērtējam produktu ilgtspēju >

Ietekme uz vidi

Kopējā dzīves cikla oglekļa pēda	**1 119 kg CO2 eq.**
Ražošanas posma oglekļa pēdas nospiedums [A1–A3]	**97 kg CO2 eq.**
Izplatīšanas posma oglekļa pēdas nospiedums [A4]	**0.5 kg CO2 eq.**
Uzstādīšanas posma oglekļa pēdas nospiedums [A5]	**0.5 kg CO2 eq.**
Lietošanas posma oglekļa pēdas nospiedums [B2, B3, B4, B6]	**1 019 kg CO2 eq.**
Dzīves cikla beigu posma oglekļa pēdas nospiedums [C1–C4]	**2 kg CO2 eq.**
Vides informācijas publiskošana	**Produkta ietekme uz vidi**

Use Better

Materiāli un iepakojums

Iepakojums izgatavots no pārstrādāta kartona	**Jā**
Iepakojums bez plastmasas	**Nē**
SCIP numurs	**Cdeb89e5-97aa-4bb3-959b-300feba66f64**
ES RoHS direktīva	**Atbilst, Izmantojot Izņēmumu**
REACh regula	**Atsauce satur vielas virs noteiktās normas, kas rada ļoti lielas bažas**
Bez PVC	**Jā**

Use Again

Pārsaiņošana un atkārtota ražošana

Pārstrādājamības potenciāls, %	**98**
Cirkularitātes profils	**Informācija par ekspluatācijas izbeigšanu**
Atgriešana	**Jā**

Dimensions Drawings

Dimensions

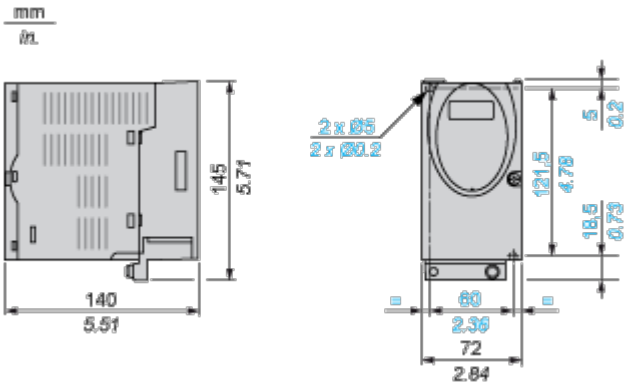

EMC mounting plate (included)

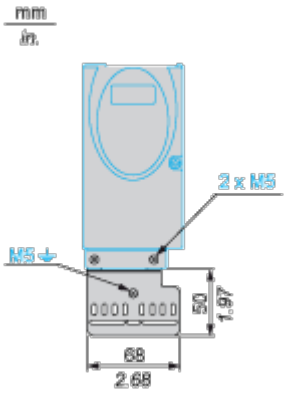

Mounting and Clearance

Mounting and Clearance

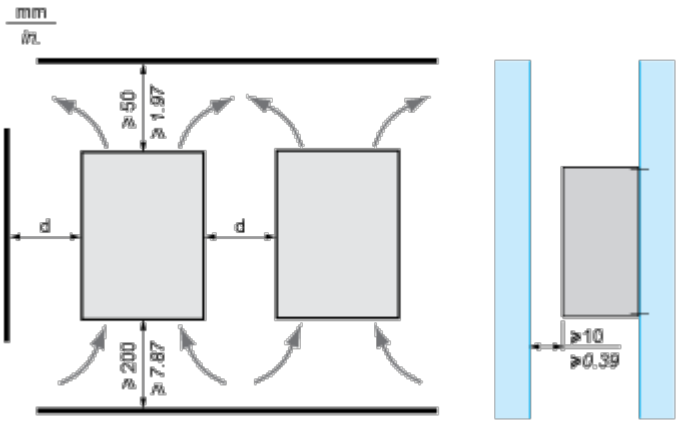

Ambient temperature	Mounting distances	Mounting recommendations	
		Without protective film (1)	With protective film
0 ... +40 °C	d > 50 mm/ 1.97 in.	None	None
	d > 50 mm/ 1.97 in.	None	d > 10 mm/0.39 in.
+40 ... +50 °C	d > 50 mm/ 1.97 in.	None	Reduce nominal and continuous current by 2.2 % per °C above 40 °C
	d > 50 mm/ 1.97 in.	Reduce nominal and continuous current	Operation not possible
(1) Recommendation: remove protective film after installation.			

Connections and Schema

SD328A Connection Example with Local Control

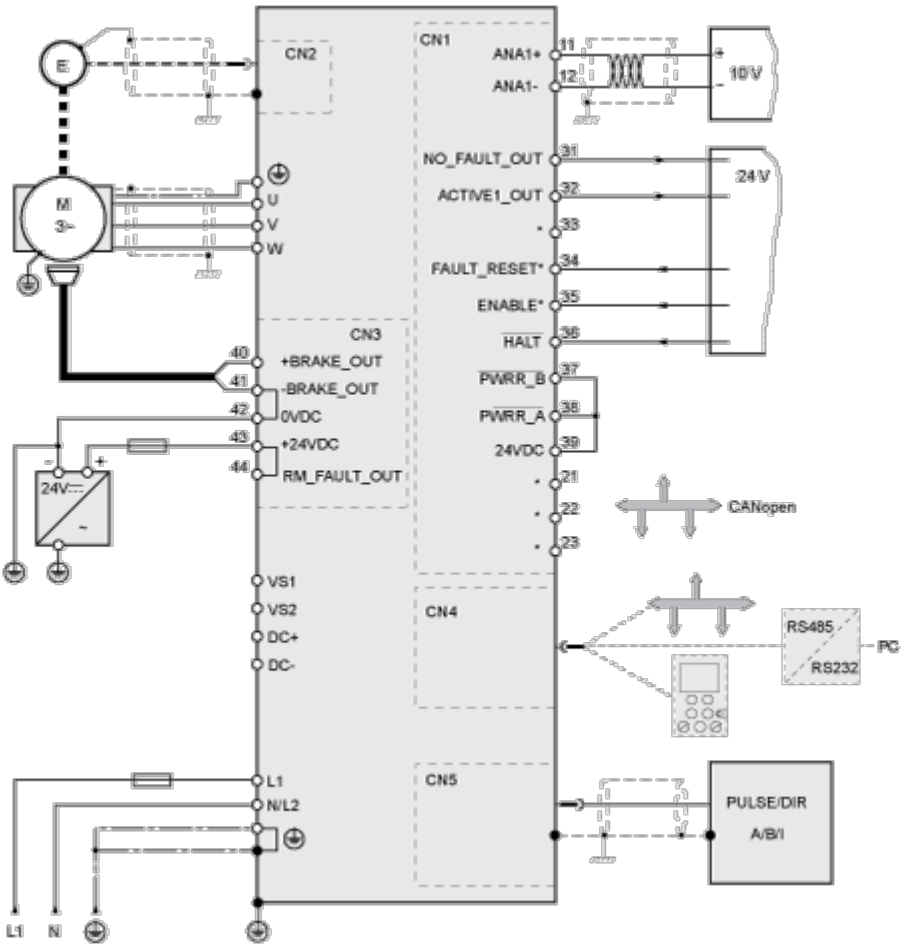

SD328A Connection Example with Fieldbus Control

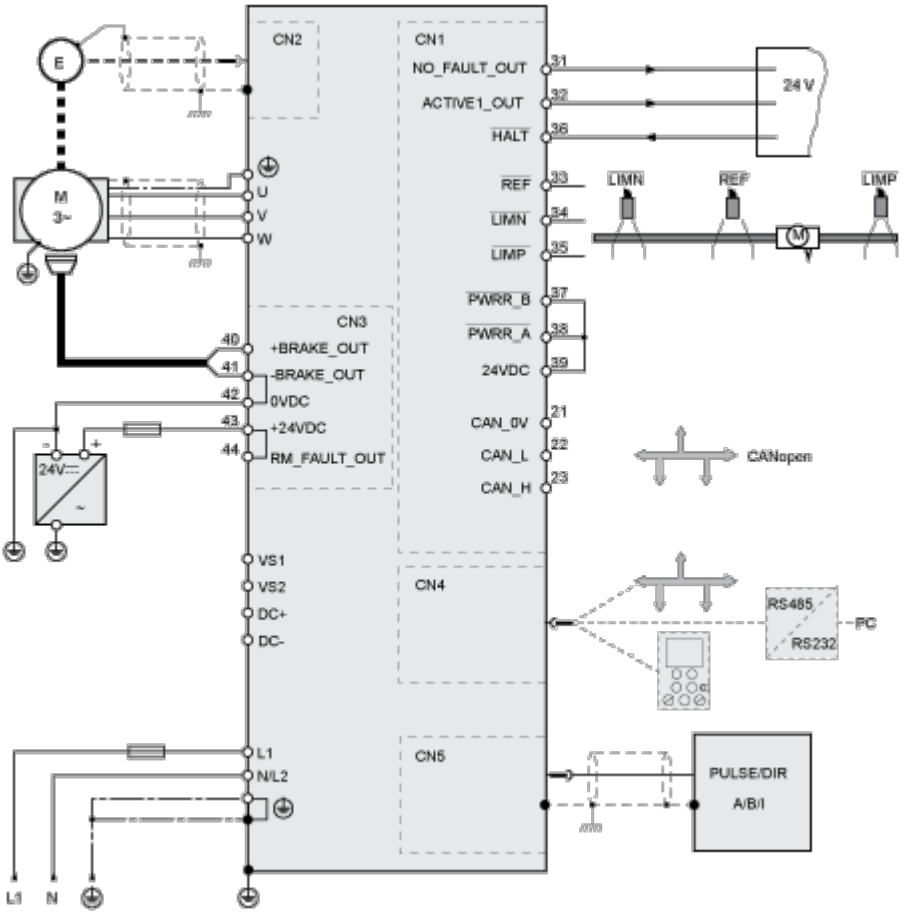

Example of Application of the Safety Function: Category 0 Stop

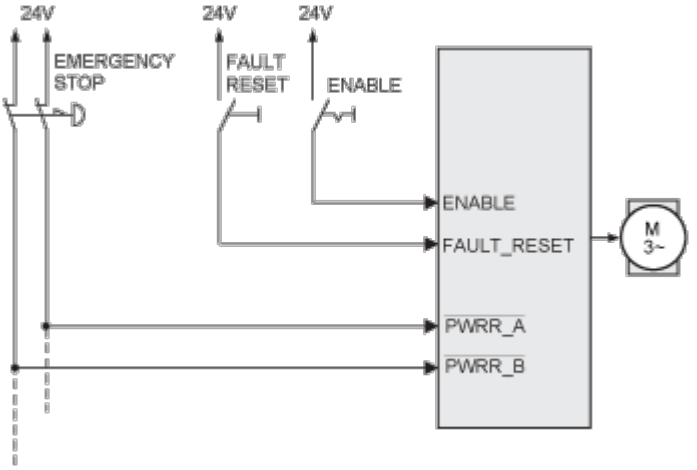

Example of Application of the Safety Function: Category 1 Stop

